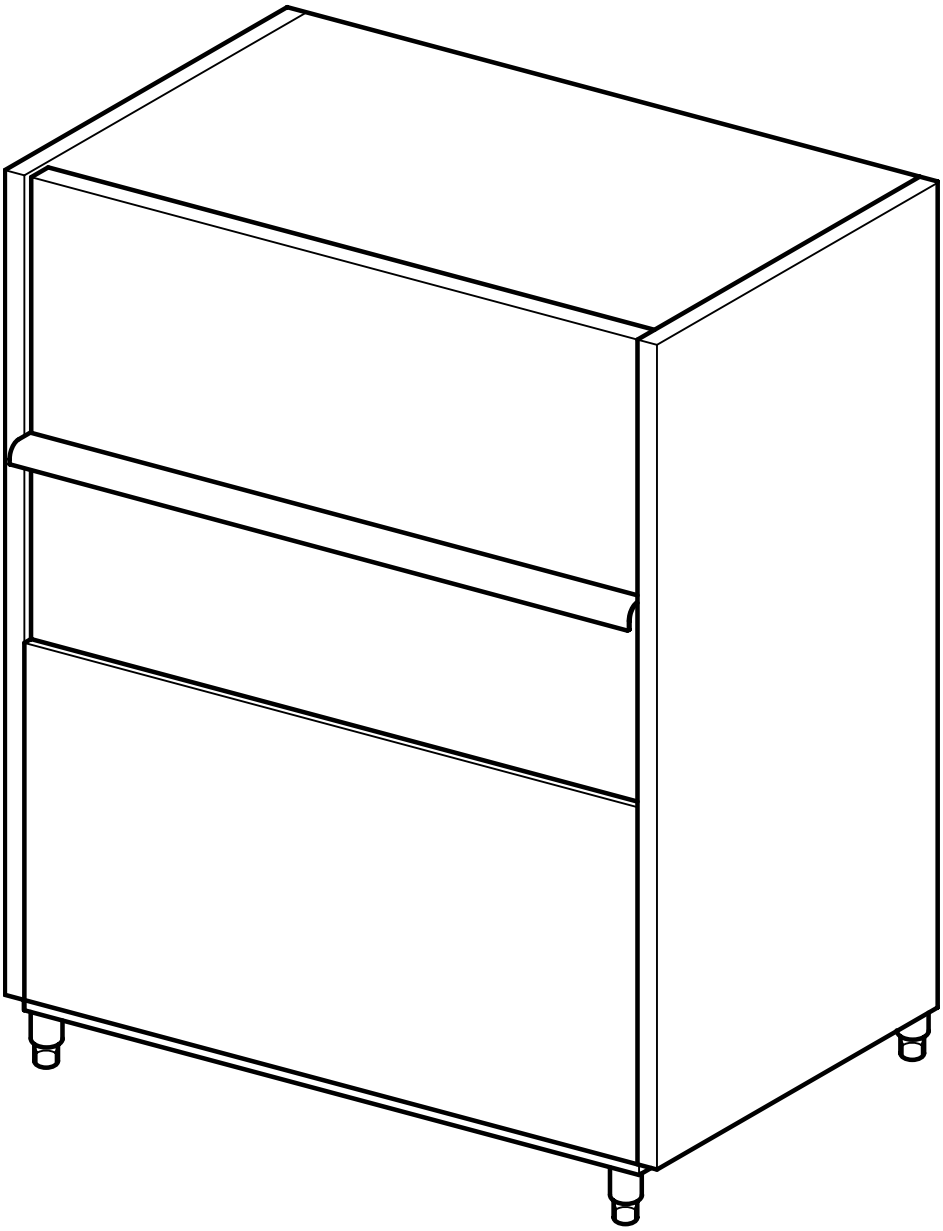

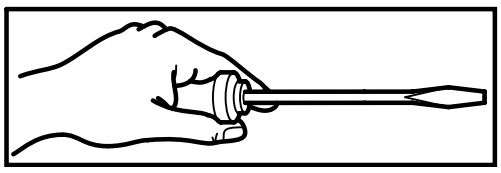

INDICE – INDEX
LP201 – LP301

Hoja. 1 – Cuerpo LP70
Hoja. 2 – Cuerpo LP130
Hoja. 3 – Sistema electrico LP70
Hoja. 4 – Sistema electrico LP130
Hoja. 5 – Componentes LP70
Hoja. 6 – Componentes LP130
Hoja. 7 – Gr. Lavado LP70
Hoja. 8 – Gr. Lavado LP130
Hoja. 9 – Alimentación LP70
Hoja.10 – Alimentación LP130
Hoja.11 – Brazo lavado – aclarado LP70 - LP130
Hoja.12 – Bomba lavado LP70 – LP130
Hoja.13 – Bomba de aclarado LP70 – LP130

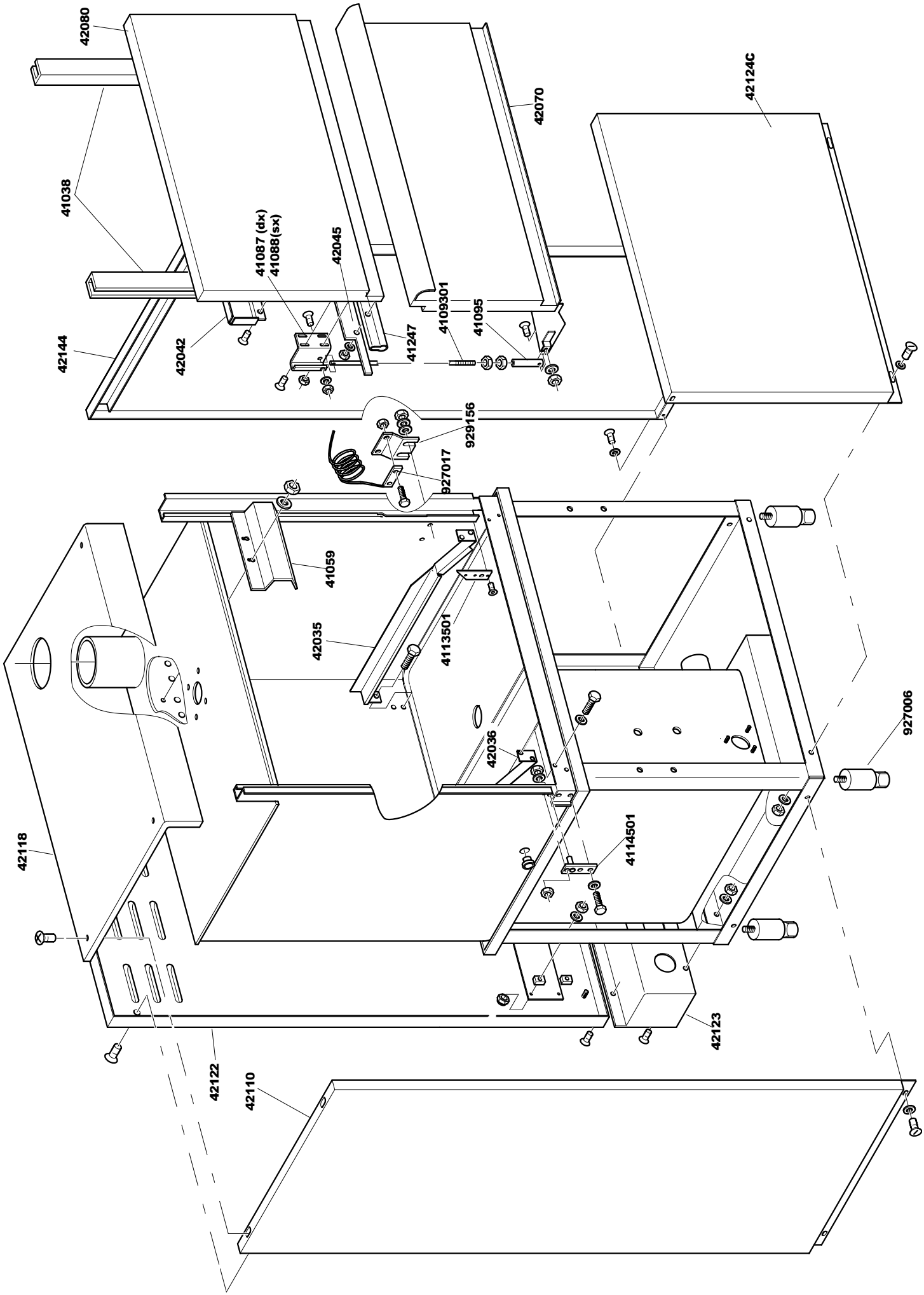
42080
41038
41087 (dx)
41088(sx)
42045
42070
42124C
42144
42042
41247
4109301
41095
929156
927017
41059
42035
4113501
42036
927006
42118
4114501
42123
42122
42110

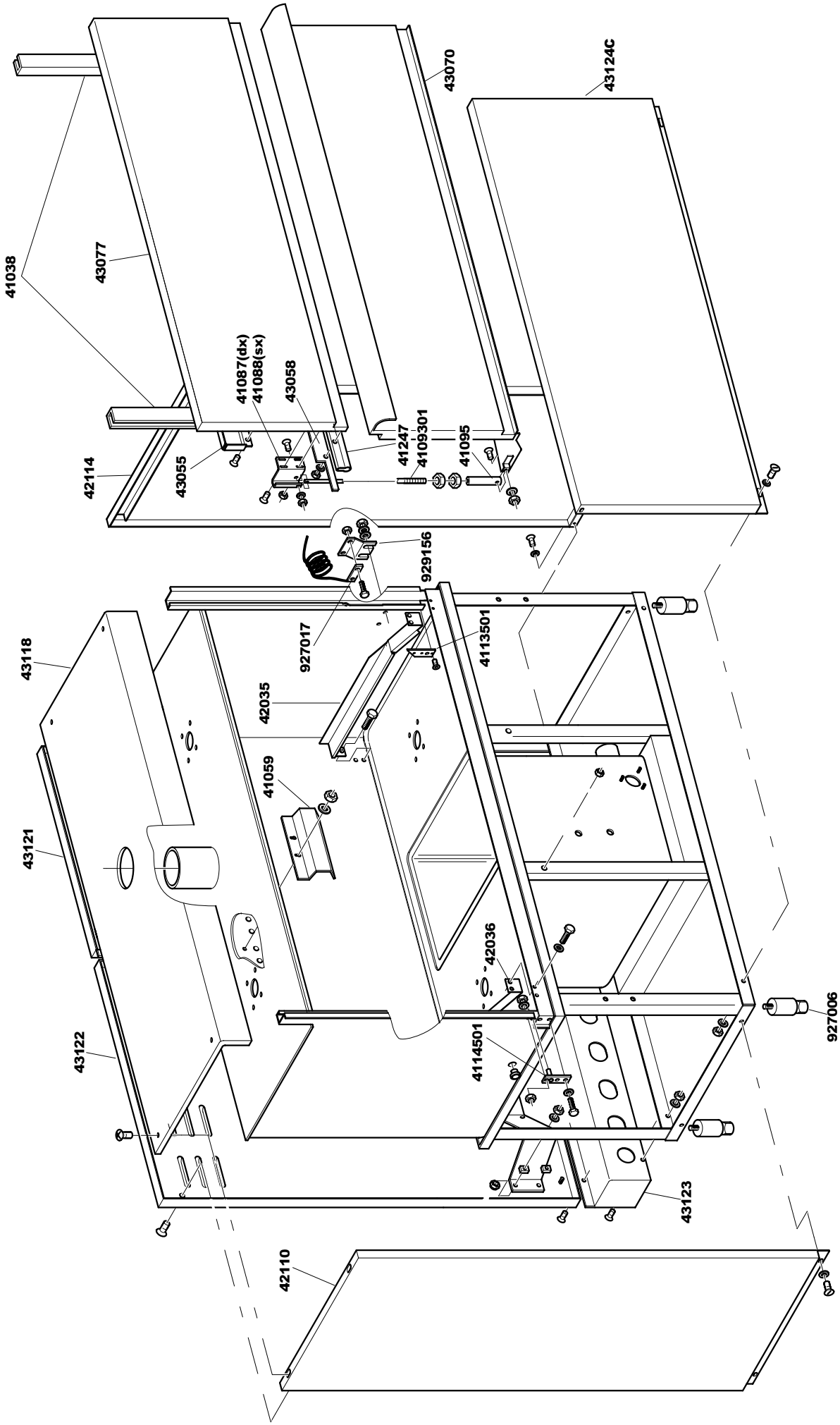
43070
43124C
41038
43077
41087(dx)
41088(sx)
43058
41247
4109301
41095
43055
42114
929156
927017
4113501
43118
42035
41059
43121
42036
927006
4114501
43122
43123
42110

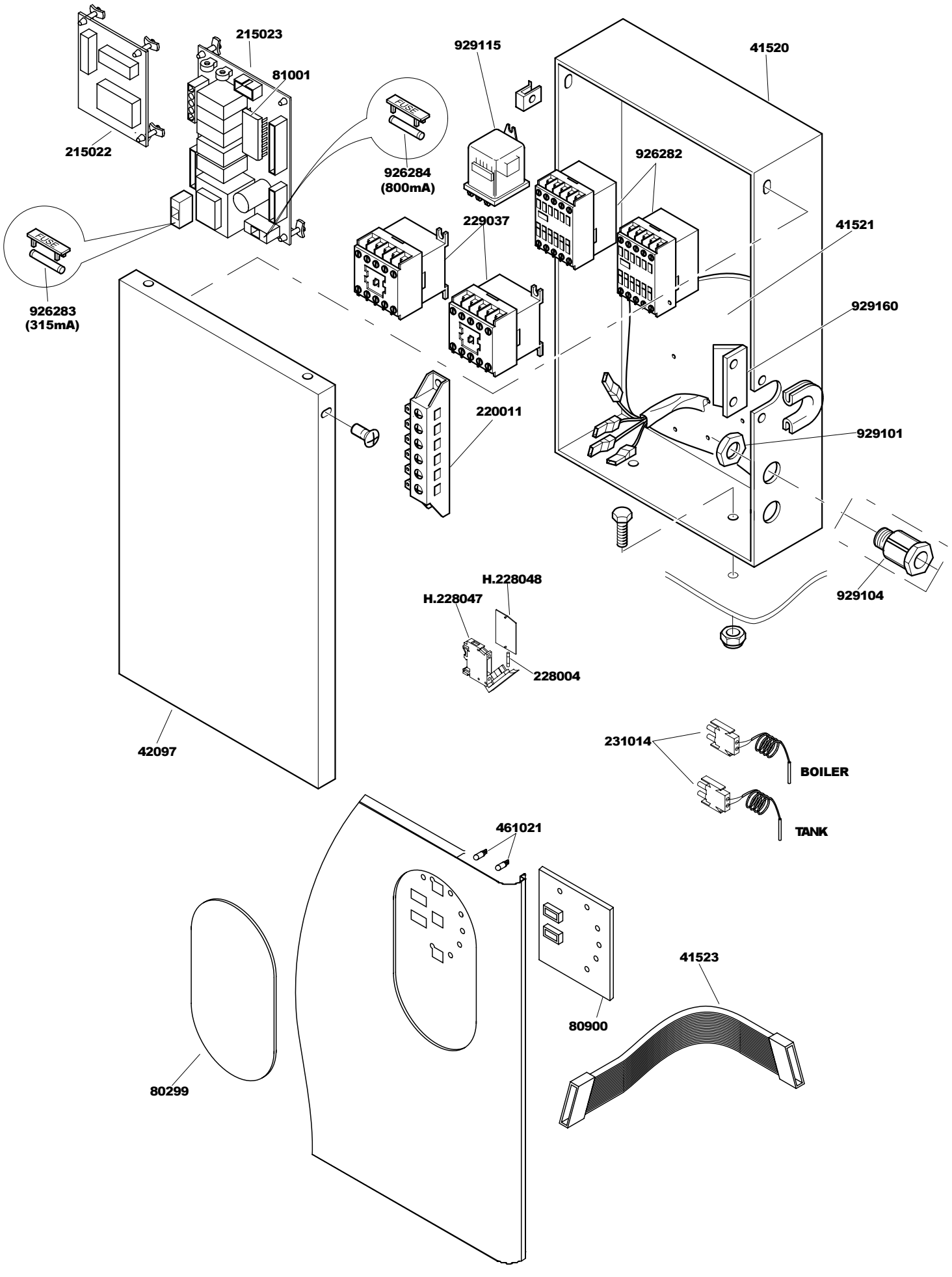
215023
81001
215022
926284
(800mA)
929115
41520
926282
229037
41521
926283
(315mA)
929160
220011
929101
929104
H.228048
H.228047
228004
42097
231014
BOILER
TANK
461021
41523
80900
80299

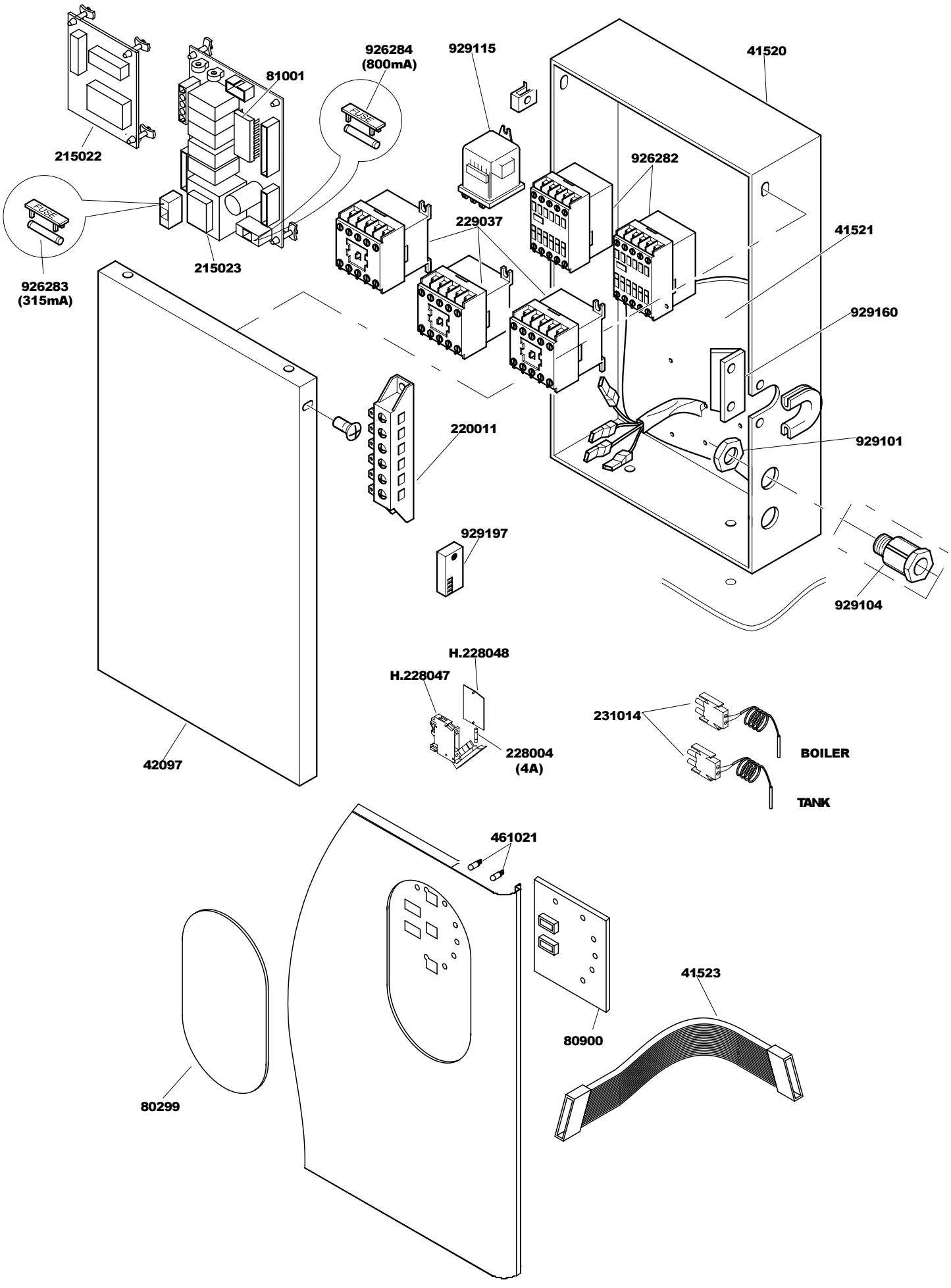
215022
81001
926284
(800mA)
929115
41520
926283
(315mA)
215023
229037
926282
41521
929160
220011
929101
929197
929104
42097
H.228048
H.228047
228004
(4A)
231014
BOILER
TANK
461021
80900
41523
80299

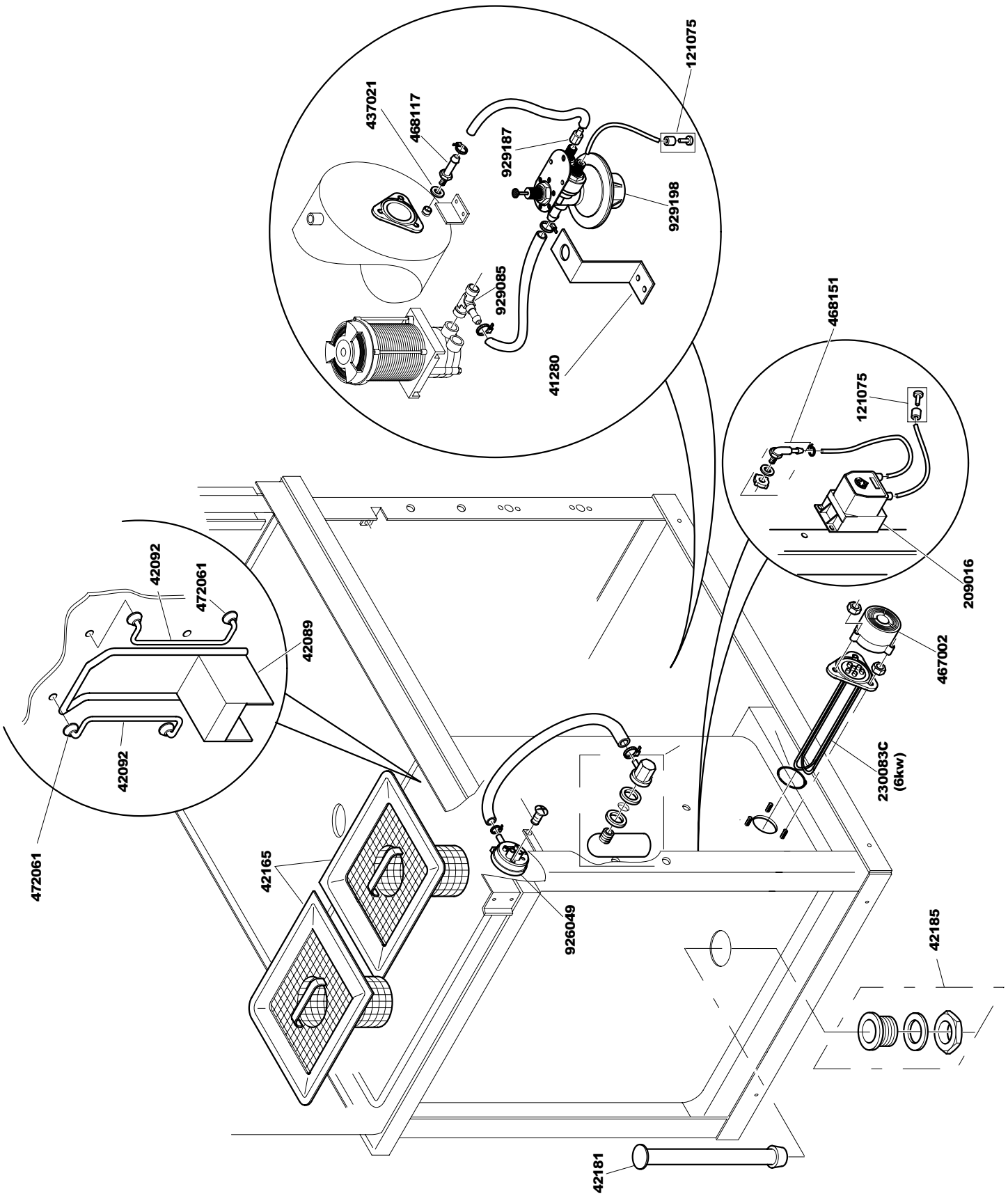
121075
437021
468117
929187
929198
929085
41280
468151
121075
209016
42092
472061
42089
42092
472061
467002
230083C
(6kw)
42165
926049
42185
42181

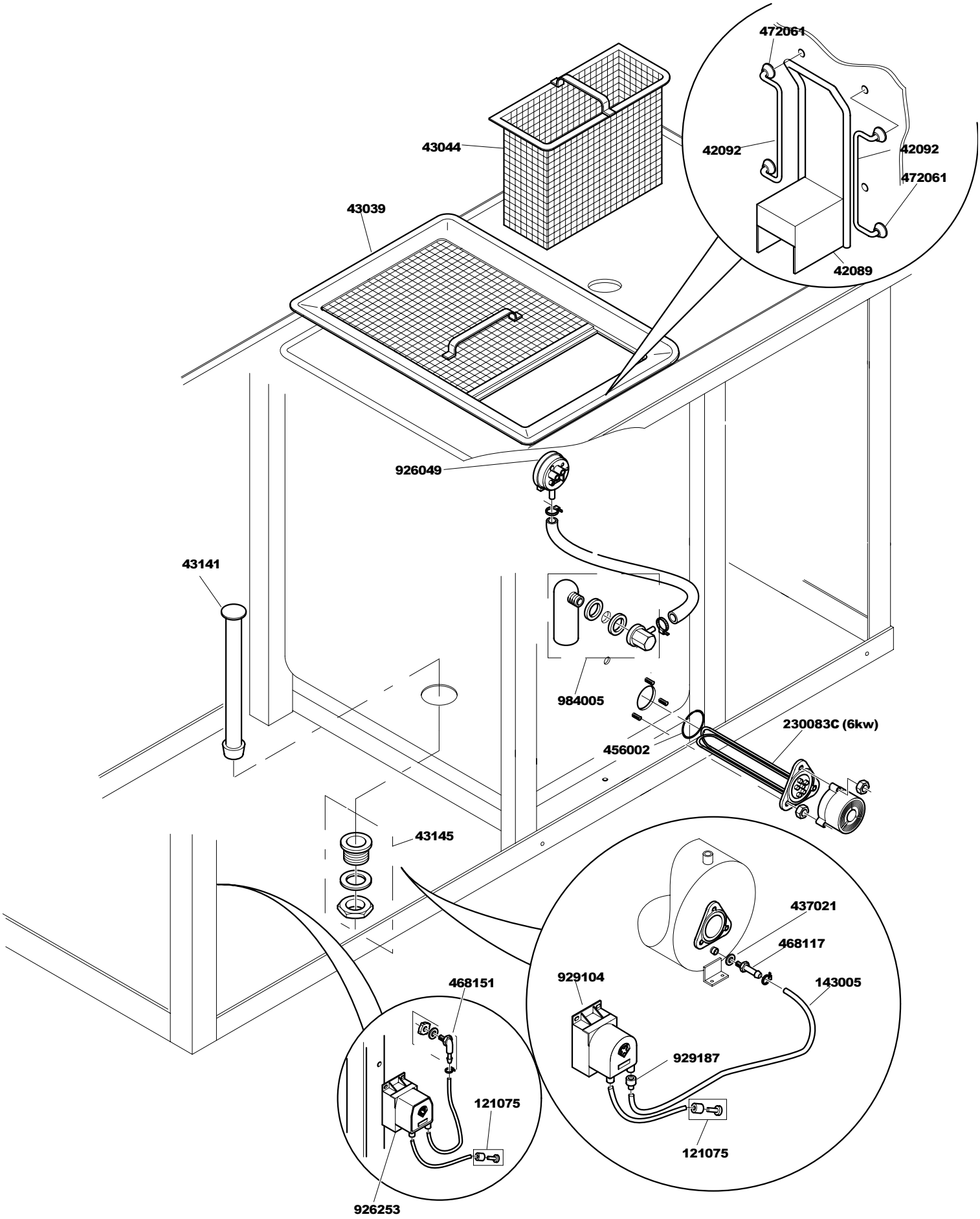
472061
42092
42092
472061
42089
43044
43039
926049
43141
984005
456002
230083C (6kw)
43145
437021
468117
143005
929104
929187
121075
468151
121075
926253

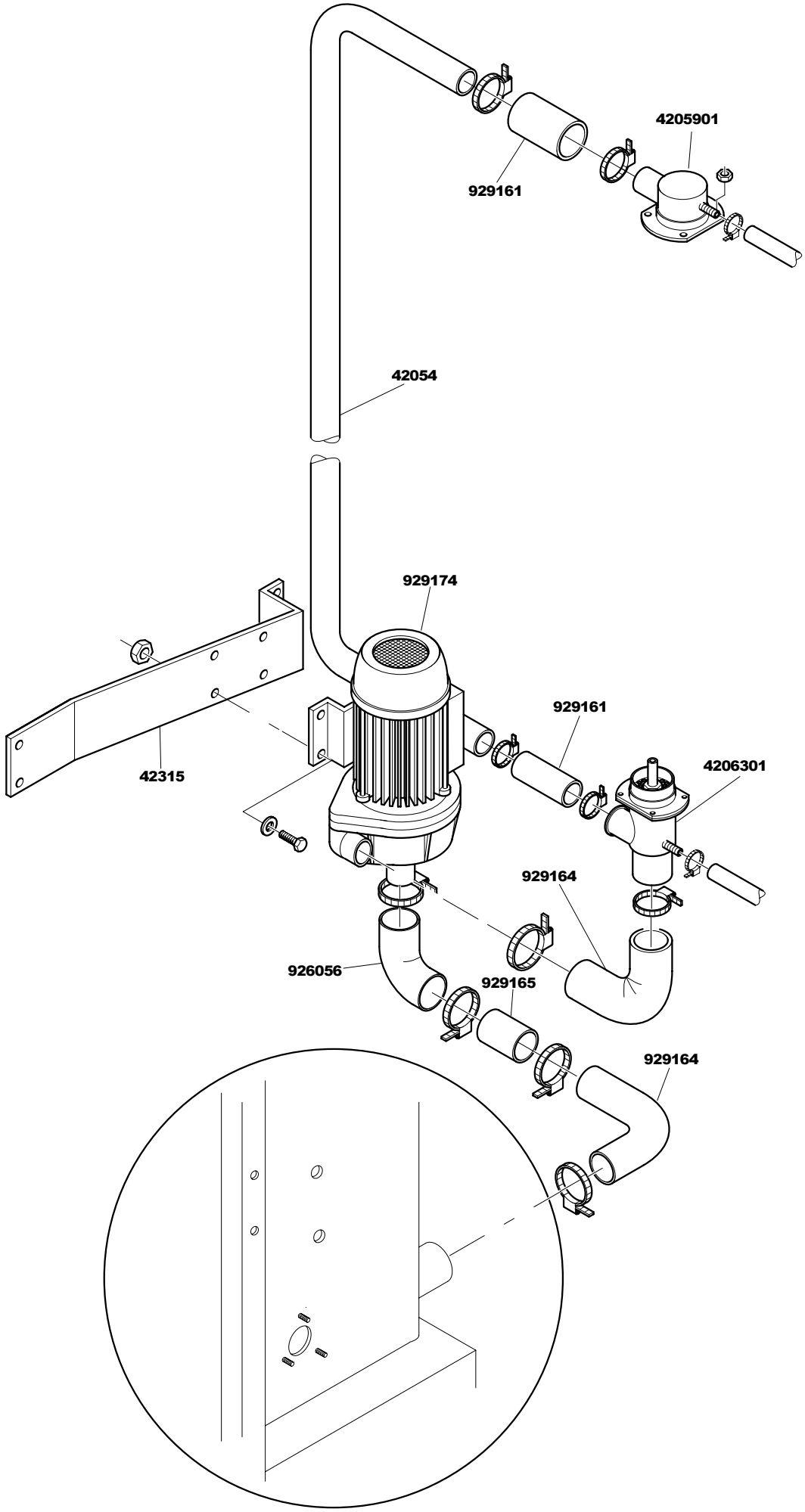
4205901
929161
42054
929174
929161
42315
4206301
929164
926056
929165
929164

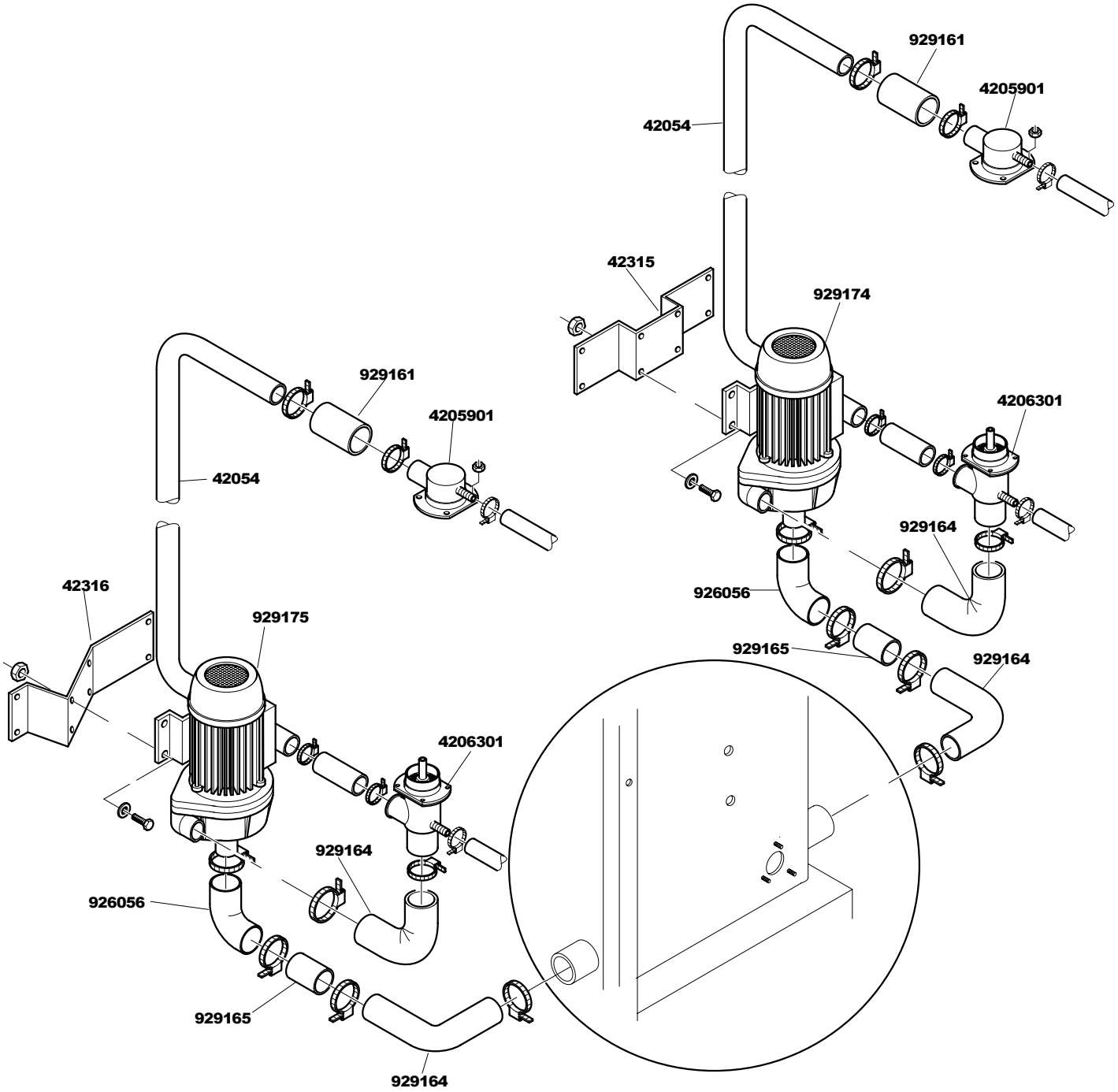
929161
4205901
42054
42315
929174
929161
4205901
42054
4206301
42316
929175
929164
926056
929165
929164
4206301
929164
926056
929165
929164

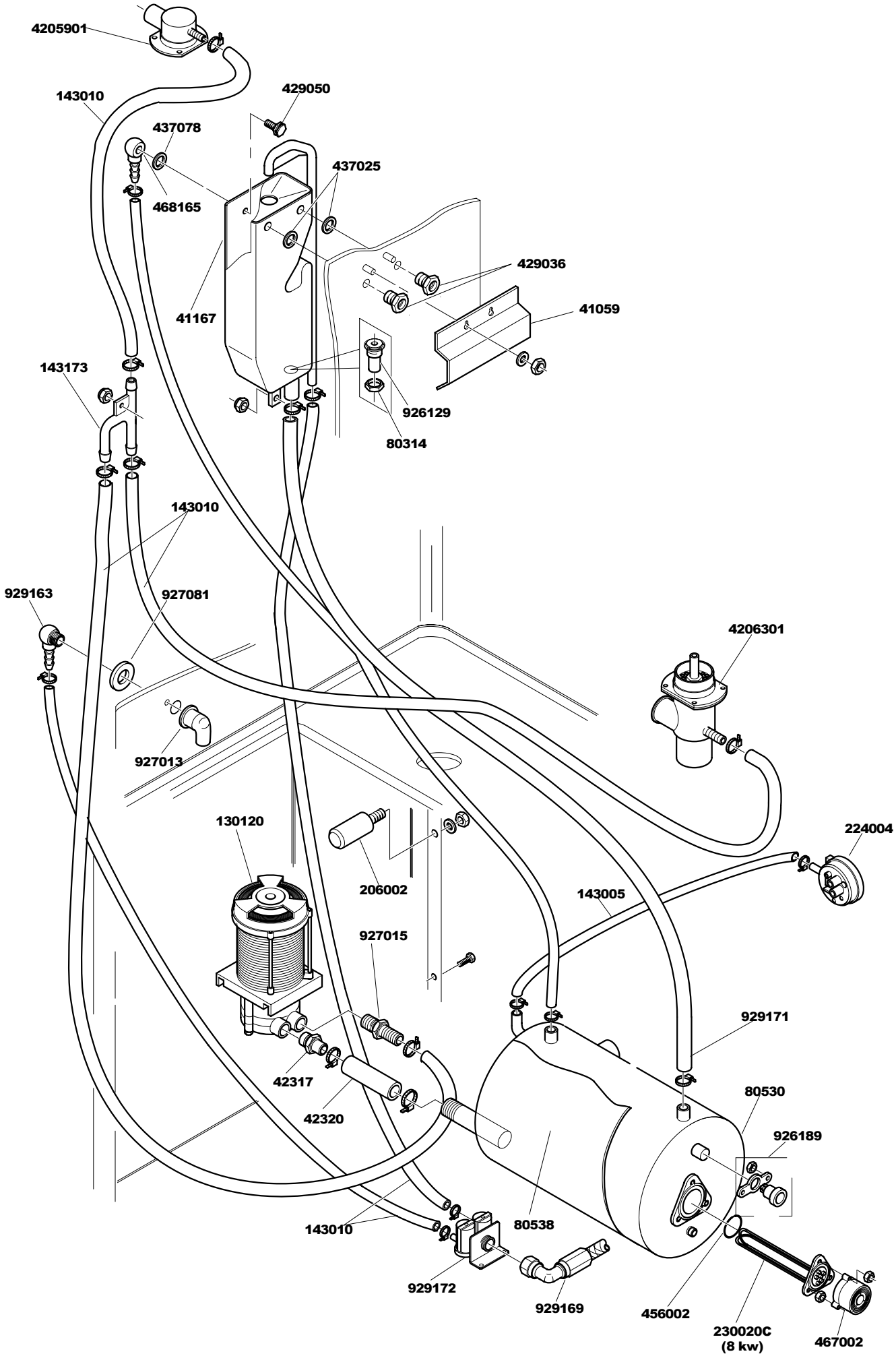
4205901
143010
429050
437078
437025
468165
429036
41167
41059
143173
926129
80314
143010
929163
927081
4206301
927013
130120
224004
206002
143005
927015
929171
42317
80530
42320
926189
143010
80538
929172
929169
456002
230020C
(8 kw)
467002

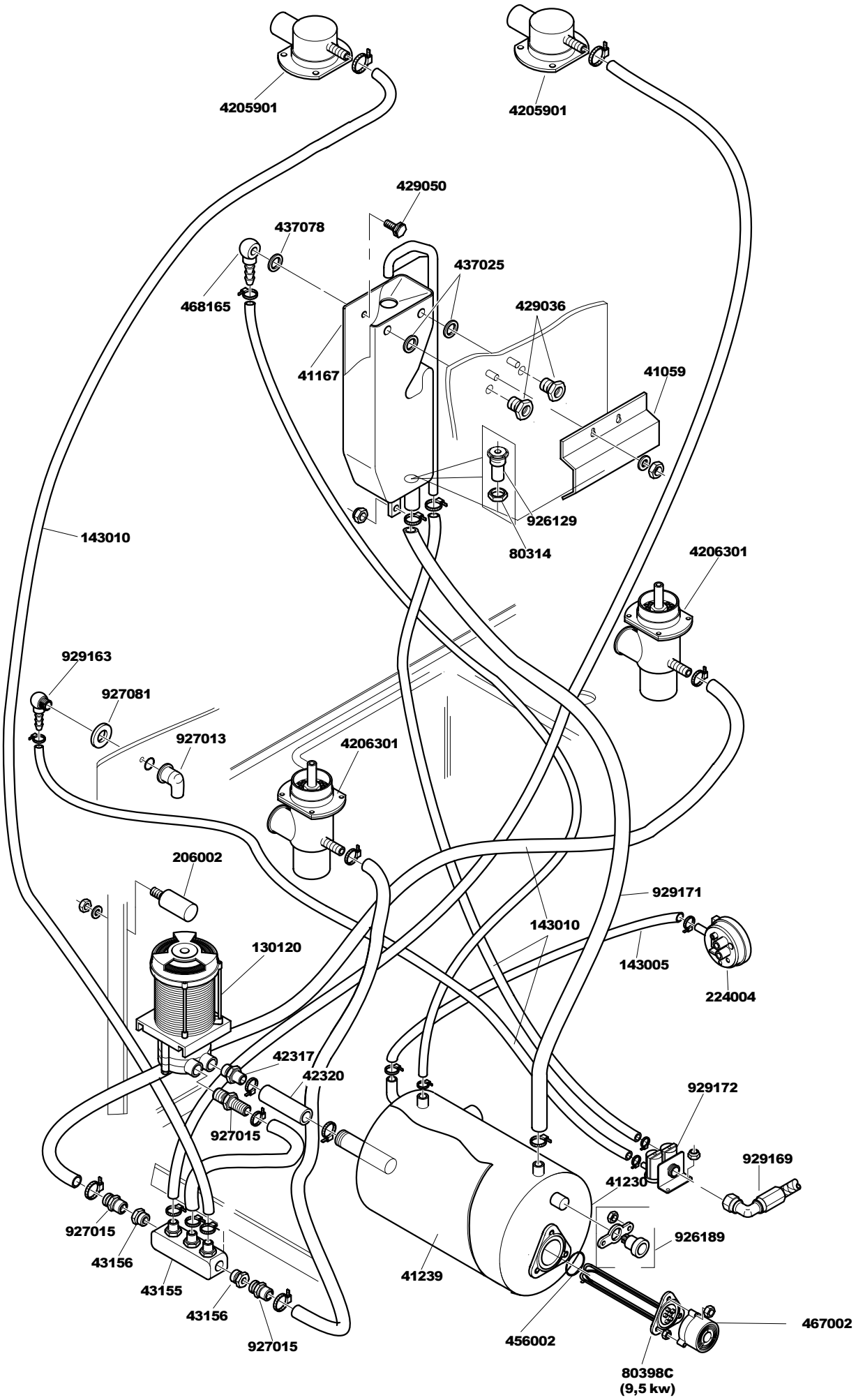
4205901
4205901
429050
437078
437025
468165
429036
41167
41059
926129
80314
143010
4206301
929163
927081
927013
4206301
206002
929171
143010
130120
143005
224004
42317
42320
929172
927015
929169
41230
927015
926189
43156
41239
43155
43156
927015
456002
467002
80398C
(9,5 kw)

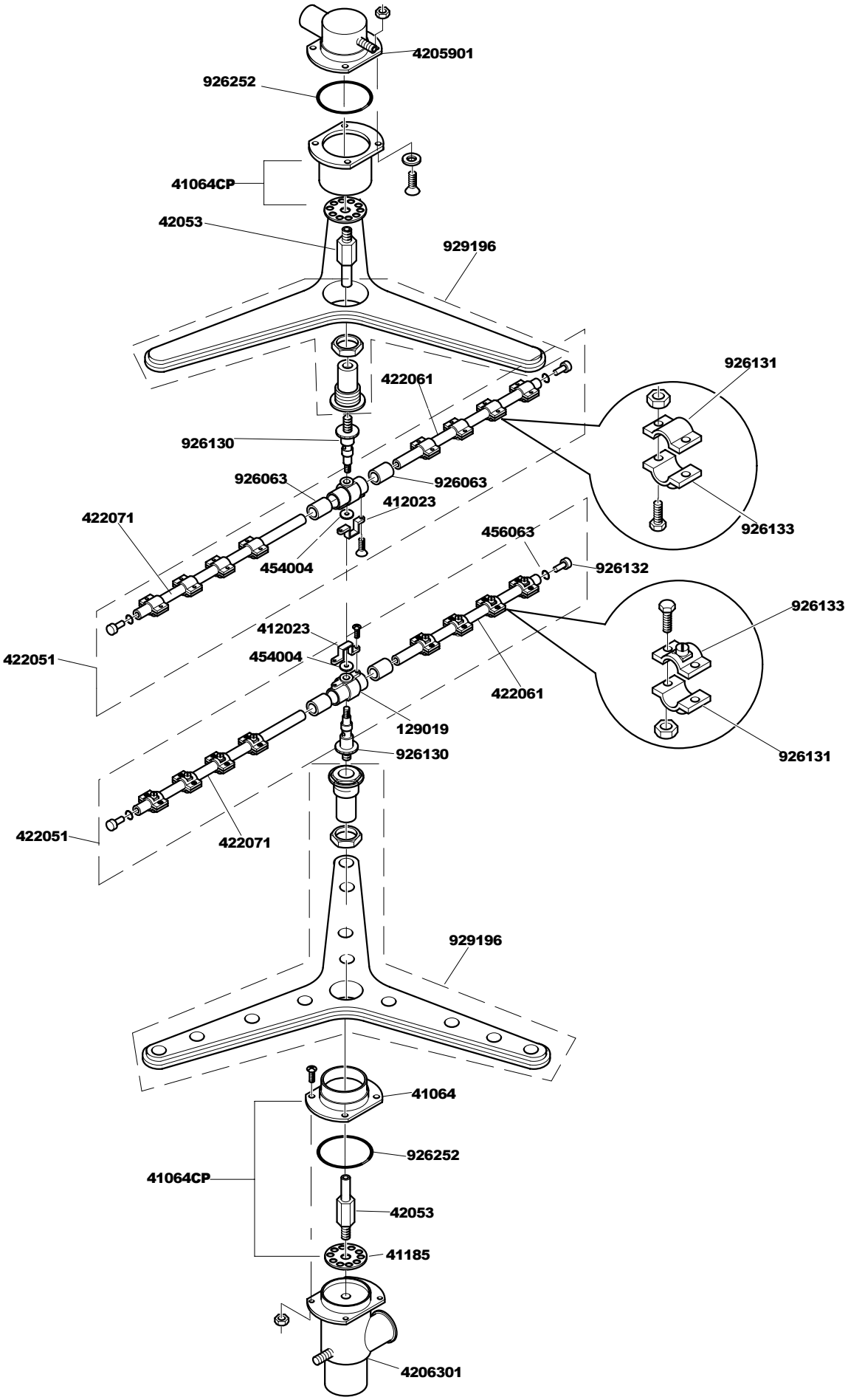
4205901
926252
41064CP
42053
929196
926131
422061
926130
926063
926063
412023
422071
454004
456063
926132
926133
926133
412023
422051
454004
422061
129019
926130
926131
422051
422071
929196
41064
926252
41064CP
42053
41185
4206301

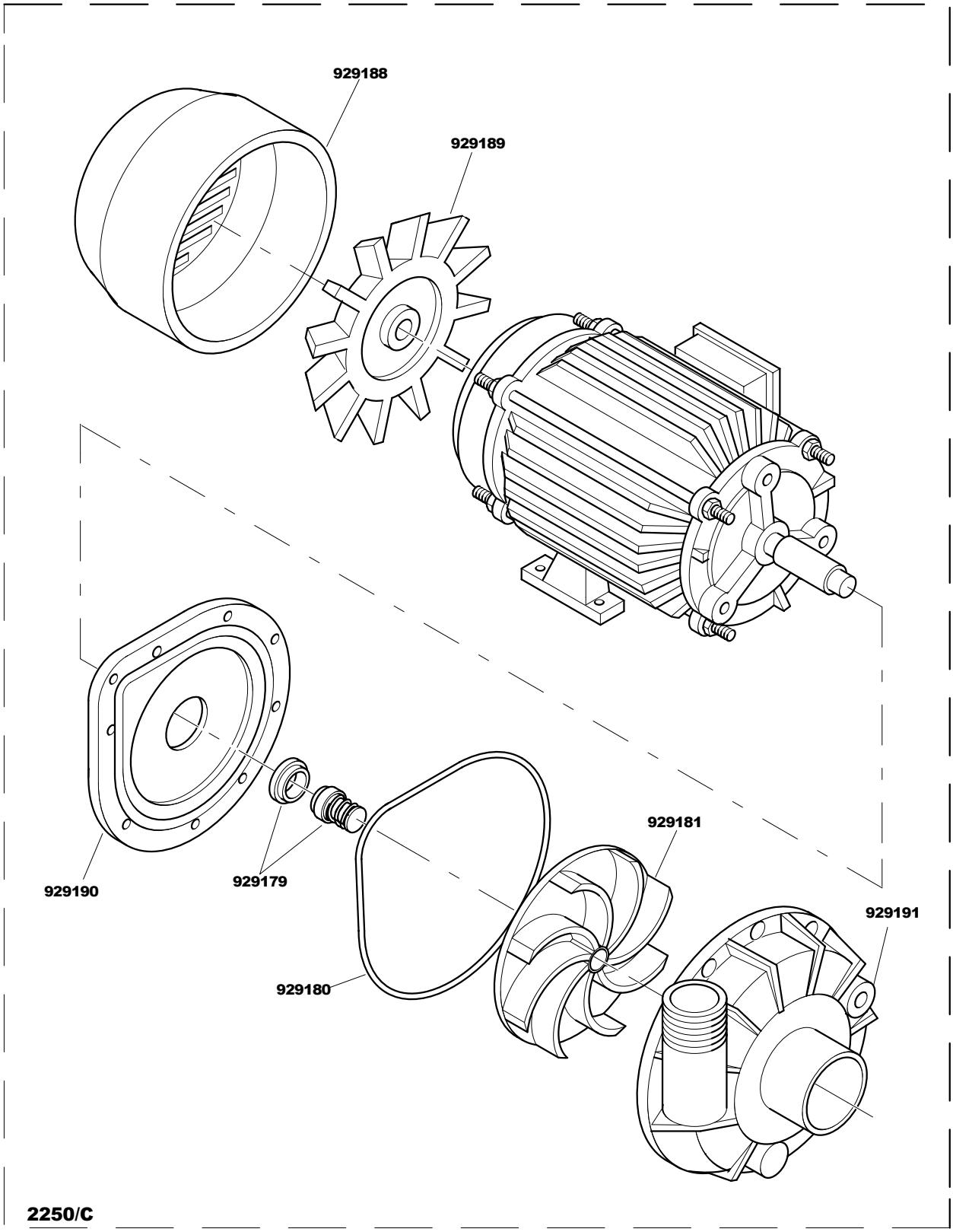

929174
929175

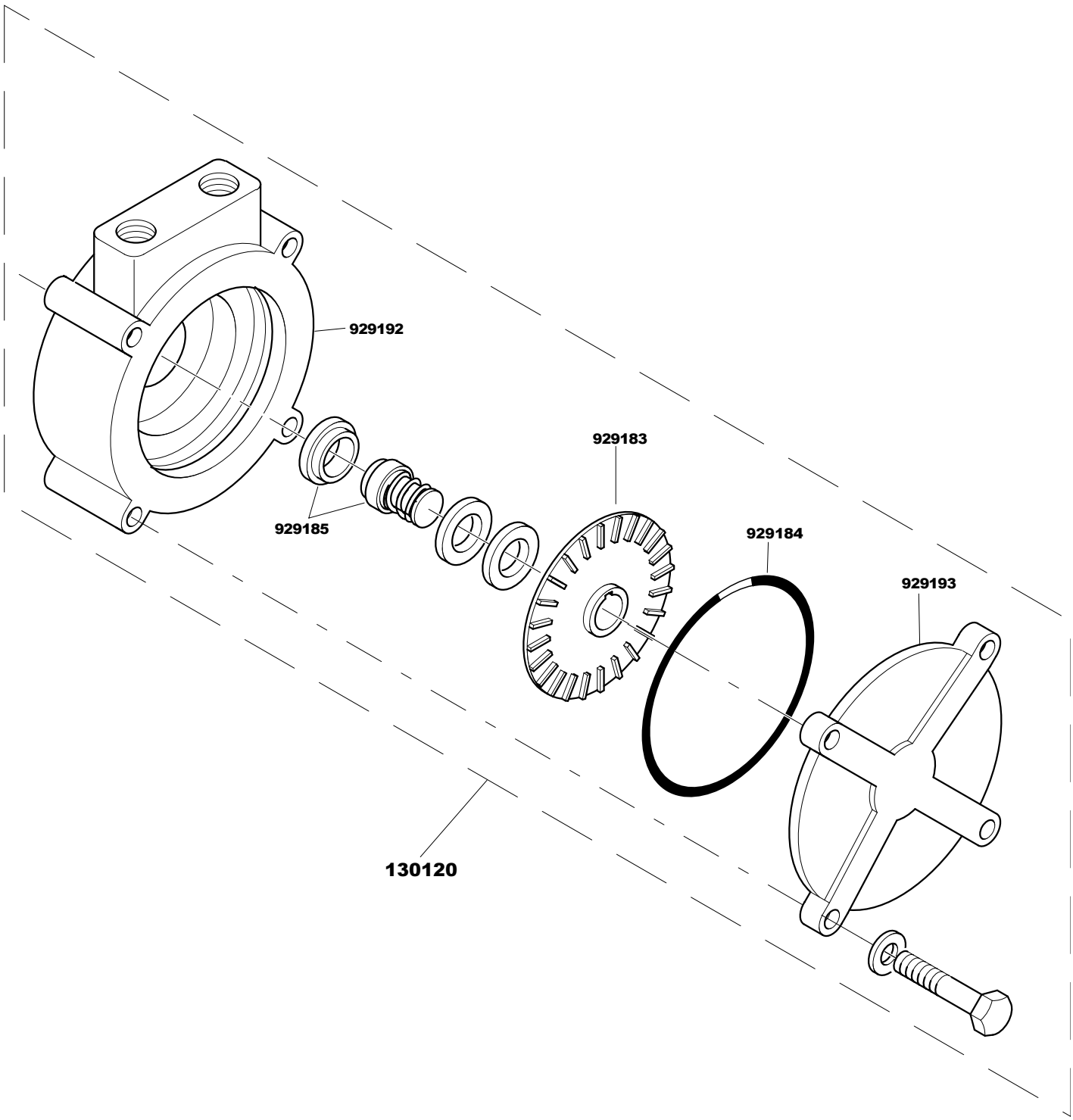
929192
929185
929183
929184
929193
130120