1 GRUPPOLAVAGGIO
2 GRUPPO RISCIACQUO
3 QUADRO ELETTRICO
4 CARROZZERIA

siler	GRUPPO LAVAGGIO - COMPOSANTS LAVAGE WASH COMPONENTS - WASCHROHR	MOD. DSP2	TAV. 1 B ED. 09/2002

TAV. 1 DI 4

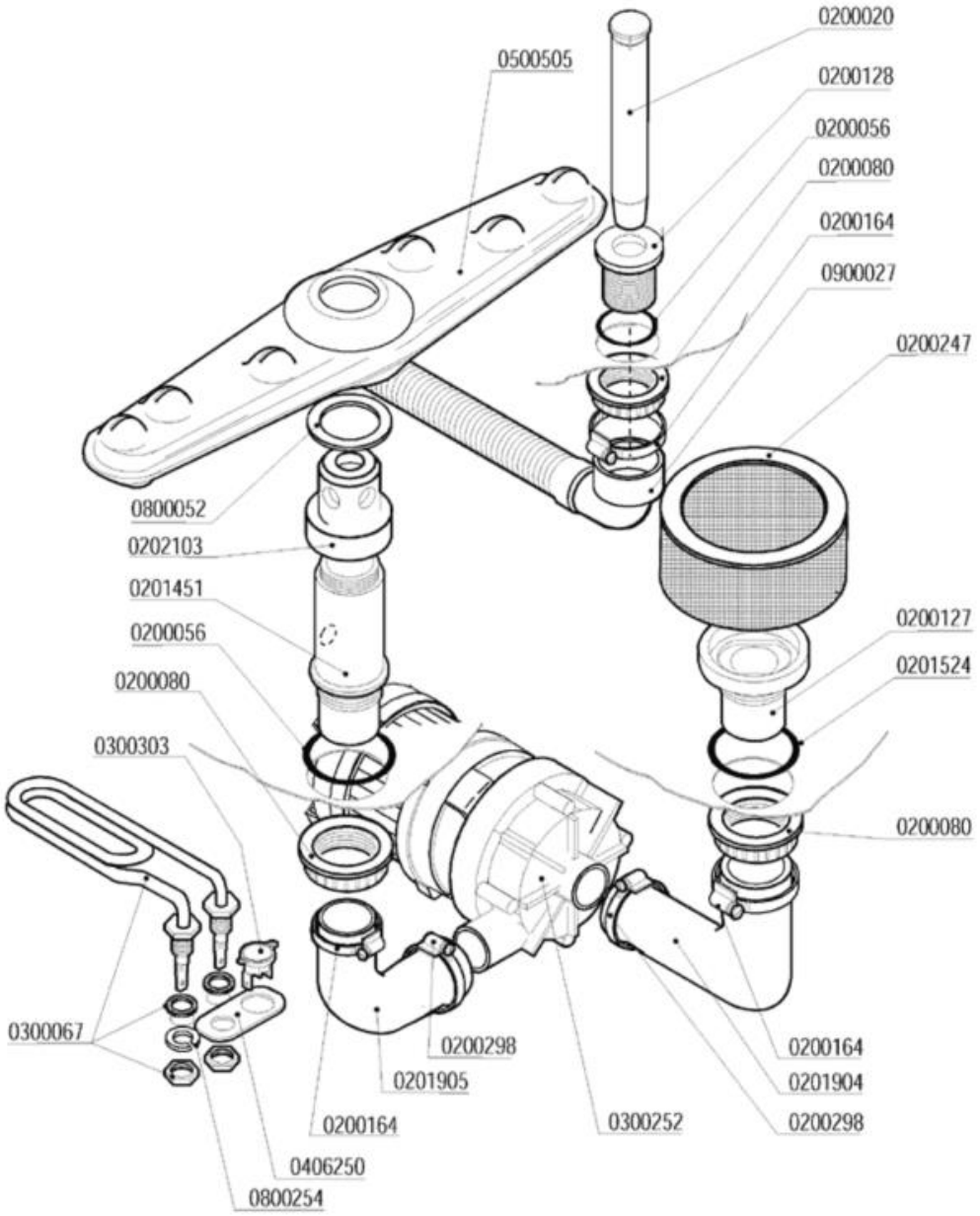

Codice	Descrizione
0200020	Troppopieno 28x105
0200056	OR 144 pilette 1" 1/4
0200080	Ghiera 1"1/42190
0200127	Flangia filtro 033 Rif.6
0200128	Piletta scarico 034 Rif.26
0200164	Fascetta 32-50
0200247	Filtro LB d.103x55 K0167 6331
0200298	Fascetta 25-40
0201451	Colonna lavaggio nylon 1"¼ d.15,5
0201524	Guarnizione gomma 68x41xsp.2 6310
0201904	Manicotto LB 38x70+29x120 686-88
0201905	Manicotto LB 38x70+29x40 2471-95
0202103	Testina lavaggio d.18 4F NSF
0300067	Resistenza vasca 2000 W 220 V
0300252	Elettropompa Hp 0,10 2112-ZF115 230/50
0300303	Termostato unipolare fisso 55° BN0D
0406250	Squadretta termostato/contatto 50° 6428
0500505	Braccio di lavaggio 380/6F NSF
0800052	Rondella teflon 57x41x2
0800254	Rondella grower 14 zincata
0900027	Tubo scarico d.25 l.1,5 LB a gomito

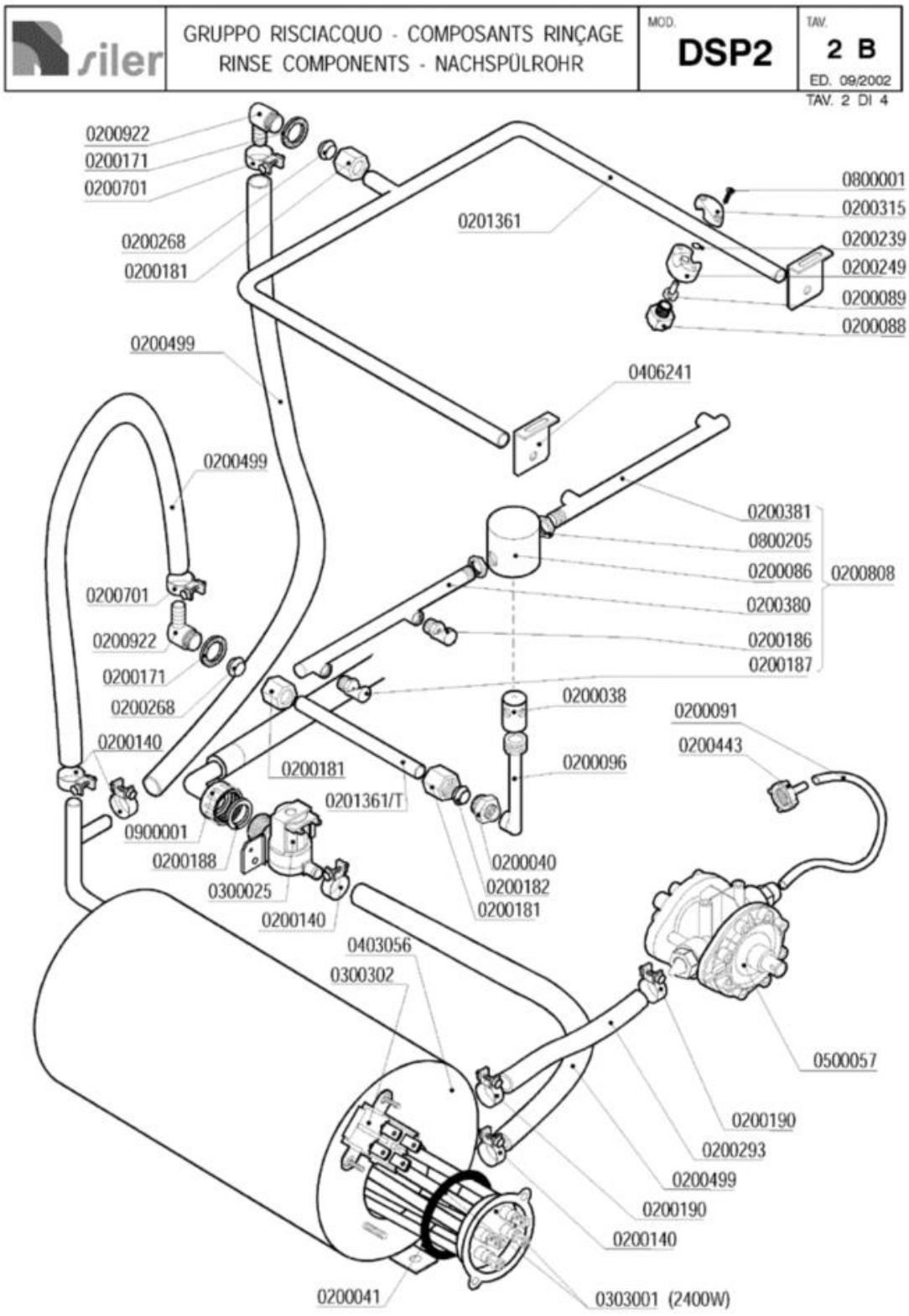
siler
GRUPPO RISCIACQUO - COMPOSANTS RINÇAGE
RINSE COMPONENTS - NACHSPÜLROHR
MOD.
DSP2
TAV.
2 B
ED. 09/2002
TAV. 2 DI 4
0200922
0200171
0200701
0200268
0200181
0201361
0800001
0200315
0200239
0200249
0200089
0200088
0200499
0406241
0200499
0200381
0800205
0200086
0200808
0200380
0200186
0200187
0200701
0200922
0200171
0200268
0200140
0200038
0200091
0200443
0200181
0200096
0201361/T
0900001
0200188
0300025
0200140
0200040
0200182
0200181
0403056
0300302
0500057
0200190
0200293
0200499
0200190
0200140
0200041
0303001 (2400W)

Codice	Descrizione
0200038	Perno risciacquo inox 1205
0200040	Nipplo risciacquo inox 3/8"-1/4" 492-97
0200041	OR 6225 resistenza boiler
0200086	Testina mulinello risciacquo 1206
0200088	Ugello risciacquo
0200089	Diffusore ugello risciacquo
0200091	Tubo cristallo PP 4x6
0200096	Collettore mulinello risciacquo 793
0200140	Fascetta collare 17x19
0200171	Guarnizione piana 27x17x2
0200181	Dado bicono inox 3/8"x12 1040-91
0200182	Bicono OT 3/8"x12 1311-92
0200186	Ugello risciacquo 1/8" foro 0,9
0200187	Ugello risciacquo 1/8" foro 1,8 Rif.39
0200188	Guarnizione gomma 25x16x2
0200190	Fascetta collare benzina 13x15
0200239	OR 2031 supporto ugello risciacquo
0200249	Supporto ugello risciacquo
0200268	Bicono TEFLON 3/8"x12
0200293	Tubo gomma 8x15 dosatore brillantante
0200315	Cavallotto ugello risciacquo
0200380	Braccio risciacquo DSP2 tipo A SX 6145
0200381	Braccio risciacquo DSP2 tipo B DX 6145
0200443	Filtro fondo dos.idrico 3000
0200499	Tubo gomma 12x19,5 food quality
0200701	Fascetta collare benzina 19x21
0200808	Mulinello risciacquo inferiore DSP2 6328
0200922	Portagomma OT 3/8x15
0201361	Asta risciacquo fisso interno DSP2 6077
0300025	Elettrovalvola 1 via 329069
0300302	Termostato unipolare riarmo 105° BN5
0303001	Resistenza 2400W/2 flangia inox
0403056	Boiler DSP1-DSP2 6134
0406241	Squadretta supp.risciacquo supe.DSP 6016
0500057	**SOSTITUITO DA 0599999**
0800001	Vite inox ATFTCTCR 3,9x15-Supp.Ug.Risc.
0800205	Dado inox M12x1 E16S5
0900001	Tubo carico gomma 90°C VDE

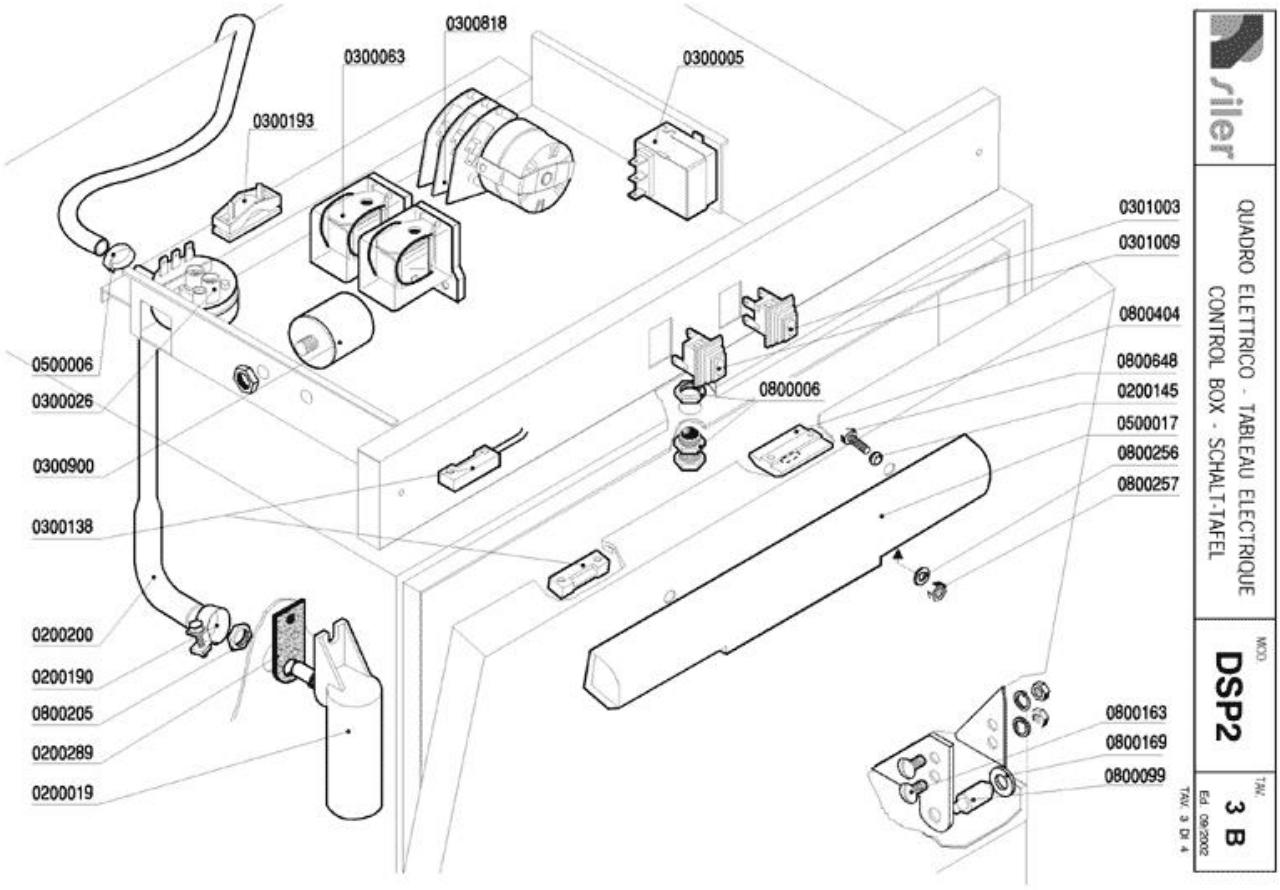
0300818
0300063
0300005
0300193
0301003
0301009
0800404
0800648
0200145
0500017
0800256
0800257
0800006
0500006
0300026
0300900
0300138
0200200
0200190
0800205
0200289
0200019
0800163
0800169
0800099
siler
QUADRO ELETTRICO - TABLEAU ELECTRIQUE
CONTROL BOX - SCHALT-TAFEL
MOD.
DSP2
TAV.
3 B
Ed. 09/2002
TAV. 3 DI 4

Codice	Descrizione
0200019	Trappola d'aria LB/EFFE
0200145	Guarnizione Nyltite M5
0200190	Fascetta collare benzina 13x15
0200200	Tubo a pipa per pressostato
0200289	Guarnizione gomma trappola d'aria
0300005	Termostato 90°C c.2000 1NONC boiler IMIT
0300026	Pressostato 60/30 16A 1NONC
0300063	SOSTITUITO DA 0301745**********
0300138	Micro contatto magnetico 1NO +0800142
0300193	Fissacavo PA 268 + vite 3,5X25
0300818	Timer 120" DSP
0300900	Filtro antidisturbo 411135001
0301003	Interruttore bipolare lum. arancio IP65
0301009	**SOSTITUITO DA 0301018**
0500006	Fascetta SNP2/CLIC 11,5-13,5
0500017	Maniglia sportello 180M6AVP
0800006	Cricchetto Rif.32+33+32 con dadi 255-83
0800099	Perno sportello 1866-94
0800163	Vite inox POELIER M6X10
0800169	Boccola perno sportello
0800205	Dado inox M12x1 E16S5
0800256	Rondella piana inox d.5
0800257	Dado inox M5
0800404	Bloccascrocchetto
0800648	Vite inox TEM5X20

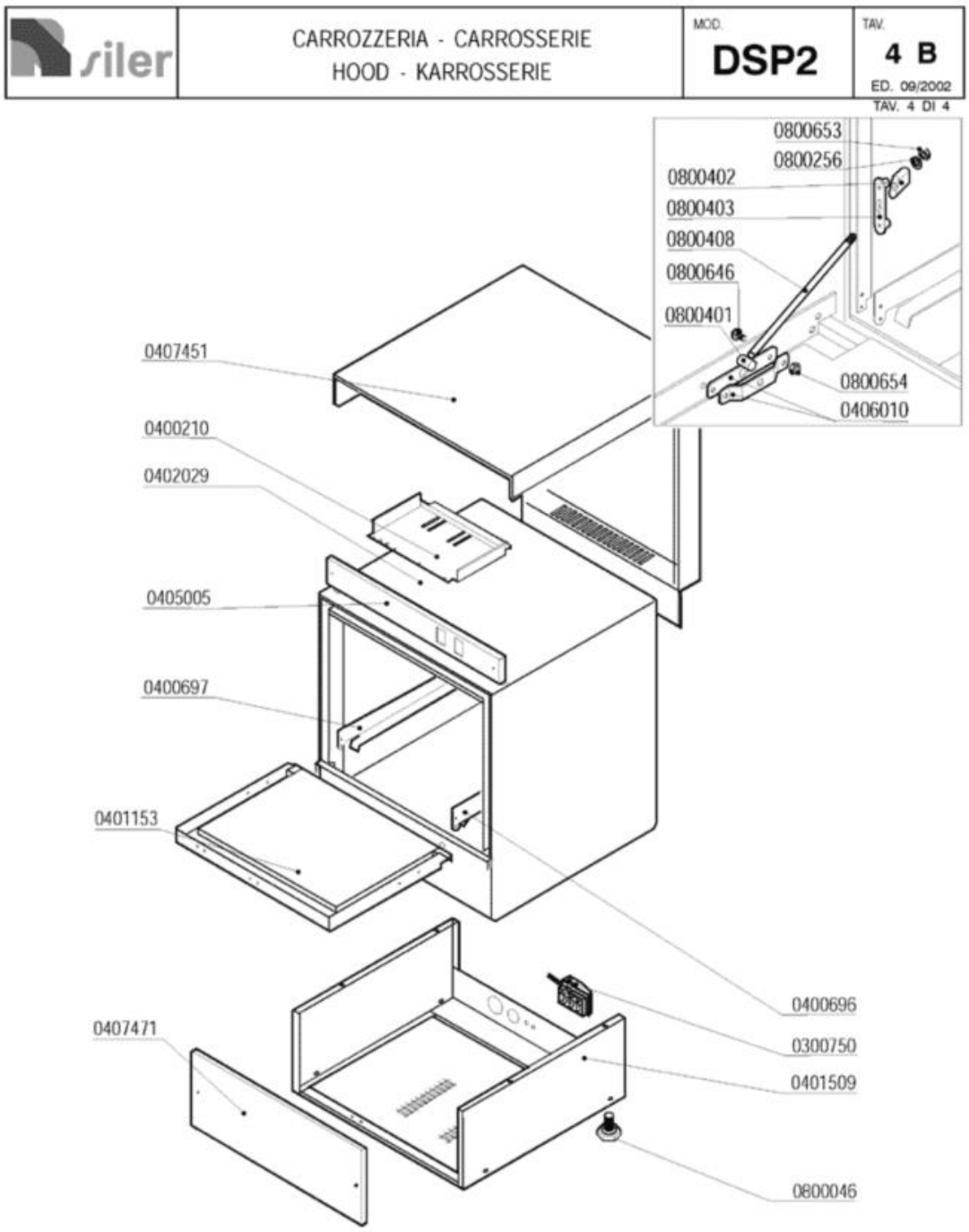
siler
CARROZZERIA - CARROSSERIE
HOOD - KARROSSERIE
MOD.
DSP2
TAV.
4 B
ED. 09/2002
TAV. 4 DI 4
0800653
0800256
0800402
0800403
0800408
0800646
0800401
0800654
0406010
0407451
0400210
0402029
0405005
0400697
0401153
0400696
0300750
0401509
0407471
0800046

Codice	Descrizione
0300750	Fissacavo esterno PA244-C/PA244L-N4
0400696	Guida dx DSP2 6079
0400697	Guida sx DSP2 6080
0401153	Sportello DSP2 6074/6075/6206
0405005	Pannello comando DSP2 6076
0406010	Staffa tirante porta F/LB 2500-2501/95
0407451	Pannello superiore/retro DSP2 6133
0407471	Pannello anteriore DSP2 6078
0800046	Piedino M10
0800256	Rondella piana inox d.5
0800401	Perno tirante sportello
0800402	Fermo tirante sportello
0800403	Piastrina scorrimento sportello
0800408	Tirante sportello corto GS4-P700 2243/95
0800646	Vite inox POELIER M4X10 largh.testa 9,5
0800653	Dado inox autobloccante M5
0800654	Dado inox autobloccante M4