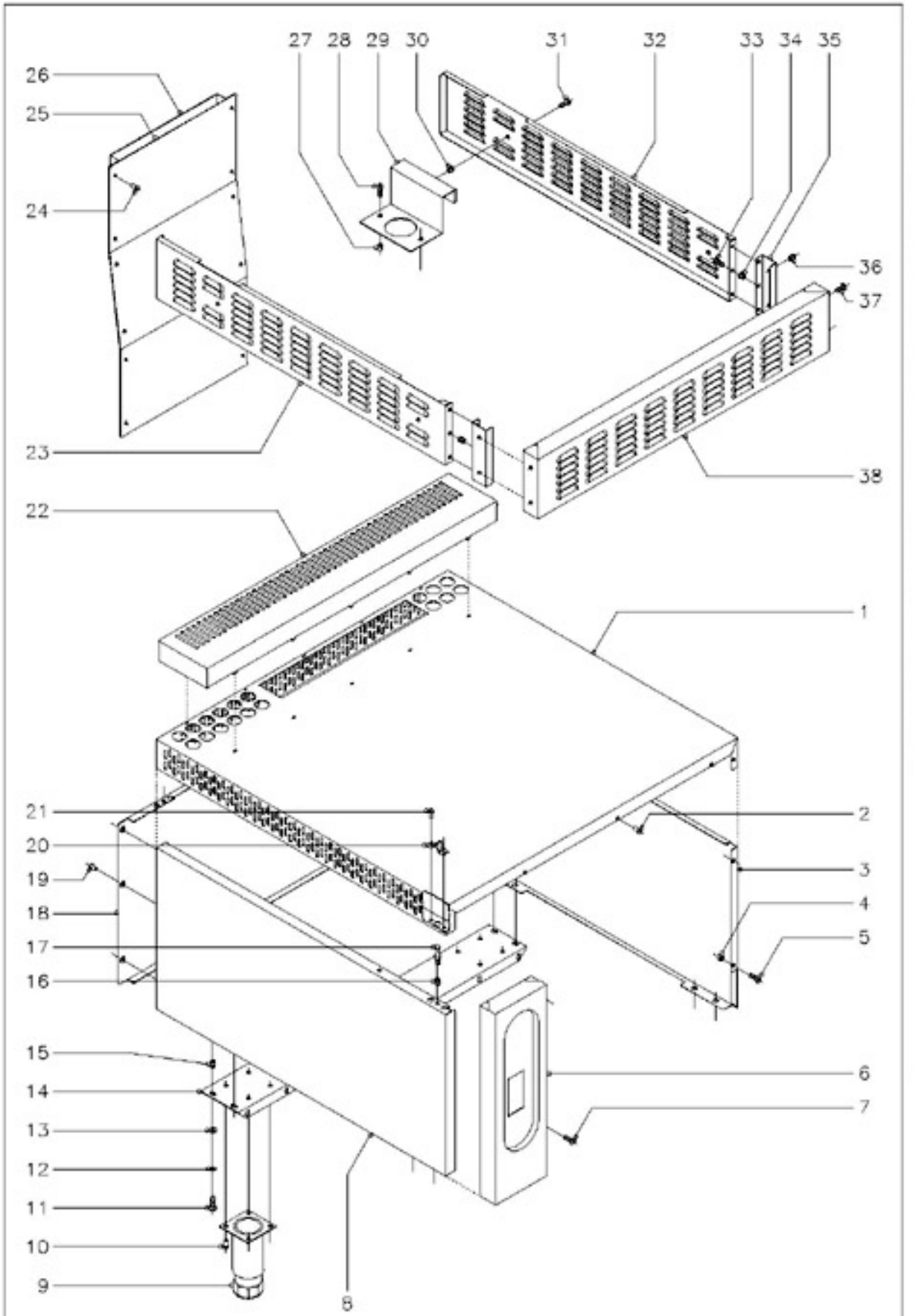

1	T982803
2	Q419005
3	T982801
4	Q221304
5	Q152004
6	T982805
6	U672852
7	Q152004
	Q221304
8	T982800
9	X260150
10	Q411304
11	Q012043
12	Q262040
13	Q302022
14	X172601
15	Q221343
16	Q221342
17	X012612
18	T982802
19	Q419005
20	X010503
21	Q419007
22	T982806
23	T992801
24	Q419005
25	T992601
26	T992602
27	Q221304
28	Q152004
29	T992600
30	Q221342
31	Q152004
32	T992800
33	Q152004
34	Q221342
35	T992802
36	Q221342
37	Q152004
38	T992803

N. plano	Firma	Fecha	Aparato	Lamina
C-762		12-99	HORNOS HG9-10 Y 20 HORNOS HE9-10 Y 20	1

Fagor Industrial S.Coop.
Oñate

FAGOR

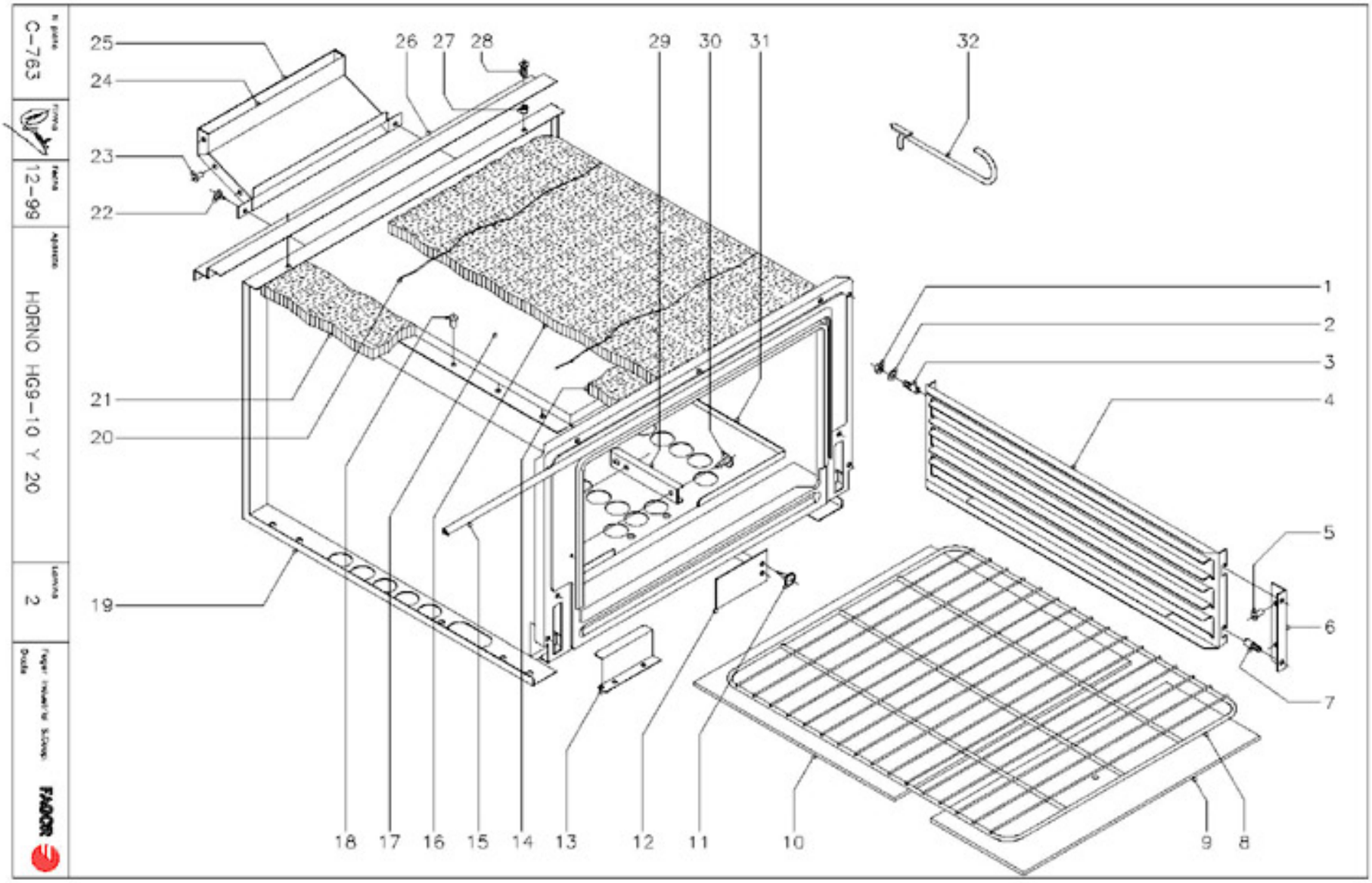

1	Q162040
2	Q302022
3	Q151336
4	U325608
5	Q419005
6	U325611
7	Q151336
8	U135635
9	U745630
10	U745631
11	Q151401
12	U325618
13	U742610
14	U745610
15	U745626
16	U325621
17	U745613
18	Q419005

19	U745620
20	-
21	R660530
22	Q081365
23	Q419005
24	T985607
25	T985608
26	T985600
27	Q221342
28	Q152004
29	U055644
30	Q151401
31	U565608
32	0623600

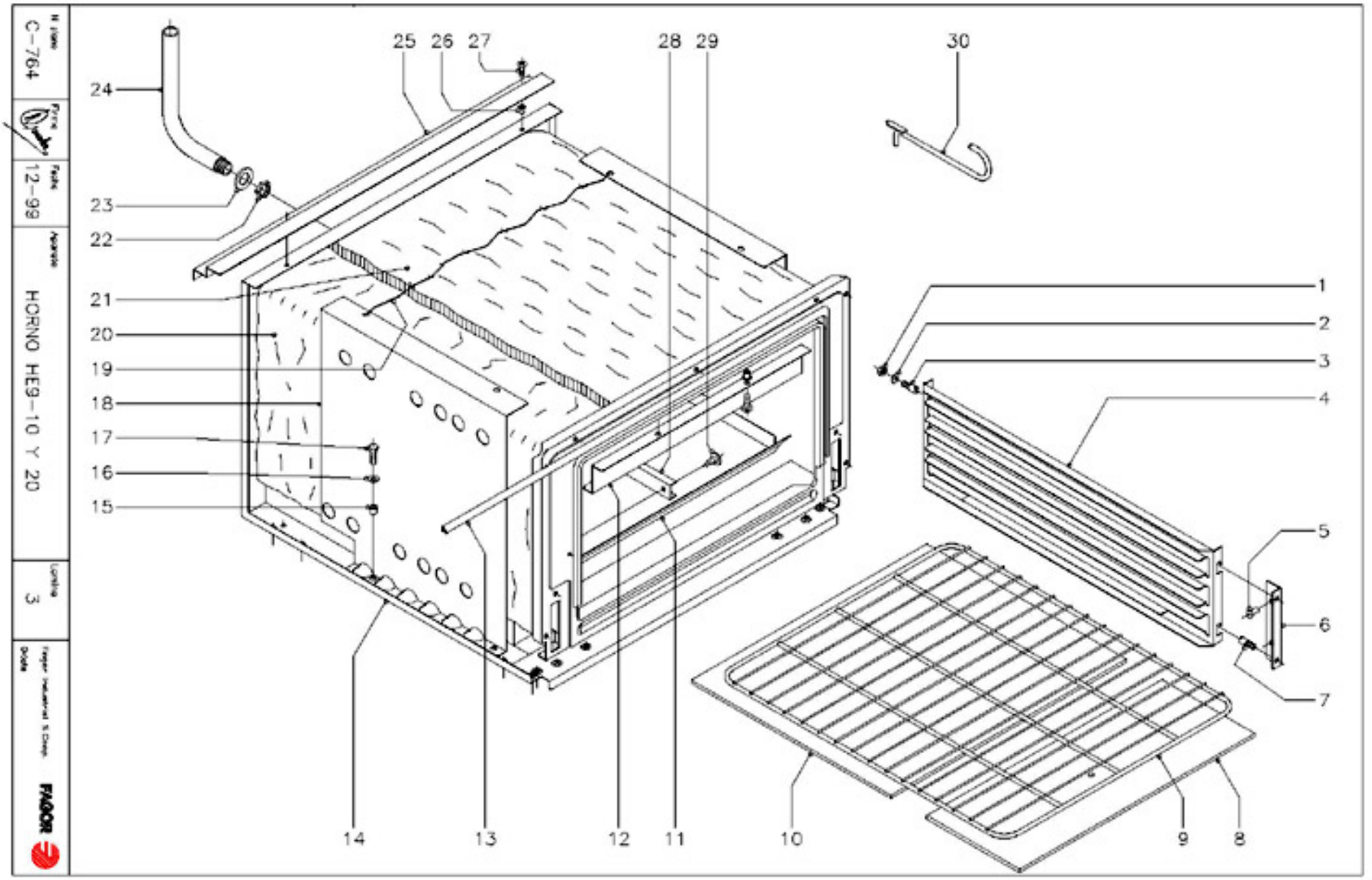

1	Q162040
2	Q302022
3	Q151336
4	U325608
5	Q419005
6	U325611
7	Q151336
8	U745630
9	U135635
10	U745631
11	U805606
	Q152004
12	U805609
	Q221304

	Q152004
13	U745626
14	U805600
15	Q221304
16	Q302022
17	Q012031
18	U802601
19	-
20	U325621
21	U805605
22	Q221302
23	Q231311
24	U675607
25	T985600
26	Q221304

27	Q152004
28	U055644
29	Q151401
30	0623600

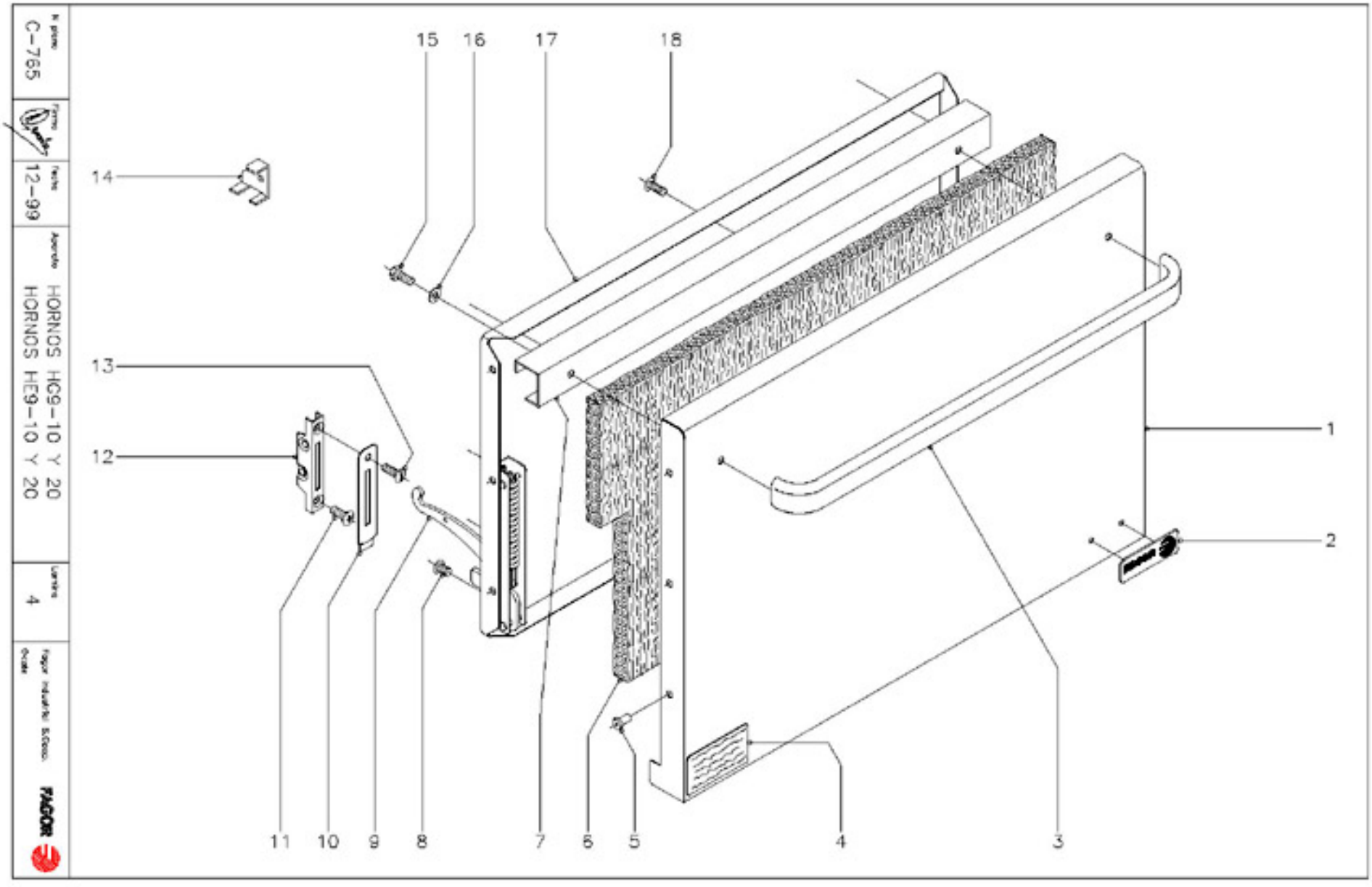

1	U740501
2	U262806
	Q221023
3	U580520
4	S326530
4	Z206121
5	Q419005
6	U260502
7	U320507
8	Q152022
9	U010511

s/n	U010504
10	U010510
11	Q042043
12	U010512
13	Q152017
14	U746501
15	Q012041
16	Q302022
17	U260501
18	Q152017

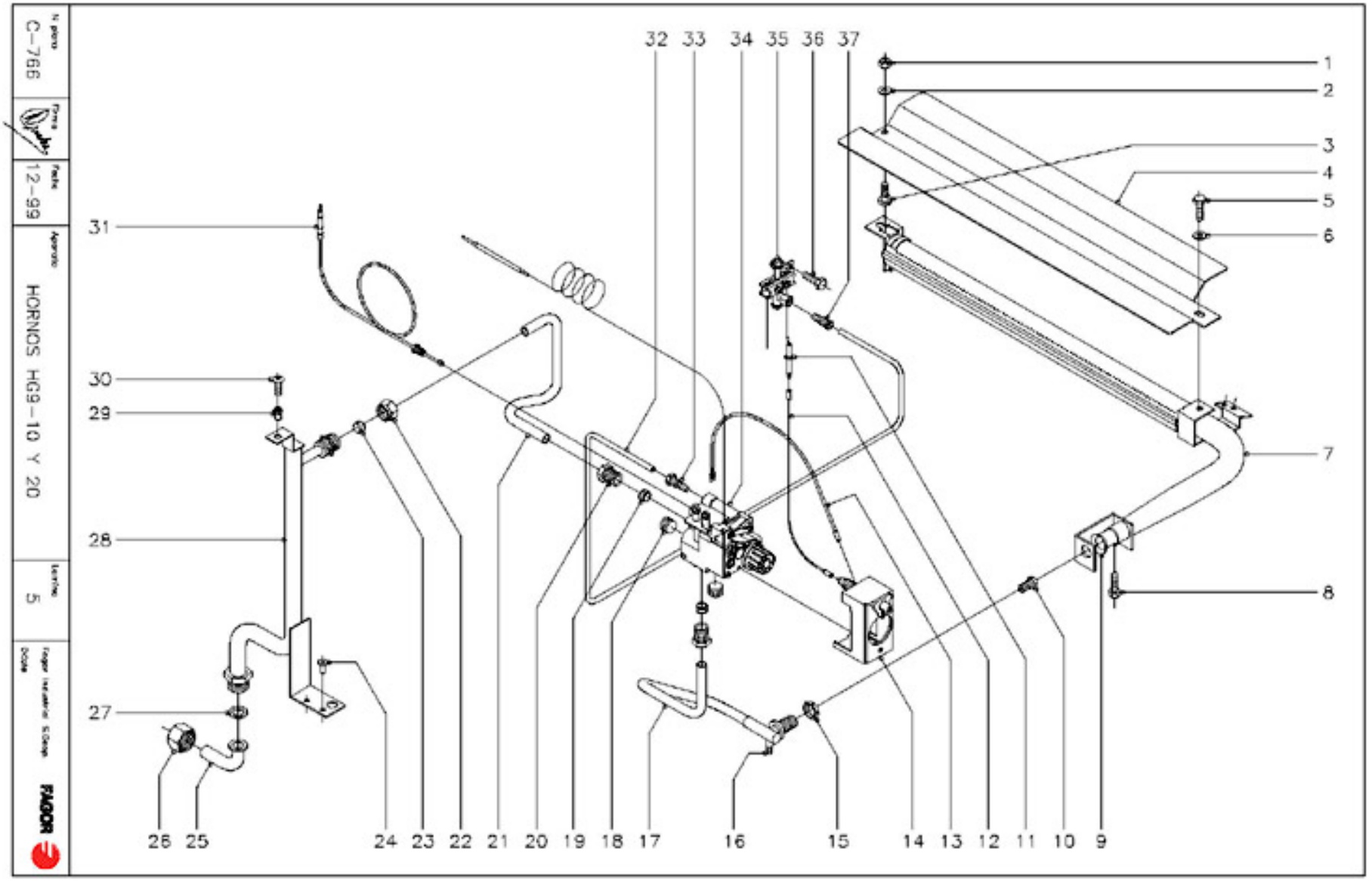

1	Q162040
2	Q302022
3	R252624
4	U745705
5	Q012041
6	Q302022
7	U745700
8	Q012031
9	U325707
10	U052401
10	9101160
10	9424600
11	X012101
12	U323030

13	U333003
14	T982101
15	Q223019
16	Q153002
17	T985006
18	T982102
19	U055043
20	U264310
21	T985005
22	Q221334
23	U055043
24	Q411304
25	U565007
26	U725006
27	Q306052

28	T985010
29	Q221342
30	Q152004
31	U562130
32	T985008
33	U134323
34	T982100
35	U322118
36	Q012031
37	U134323

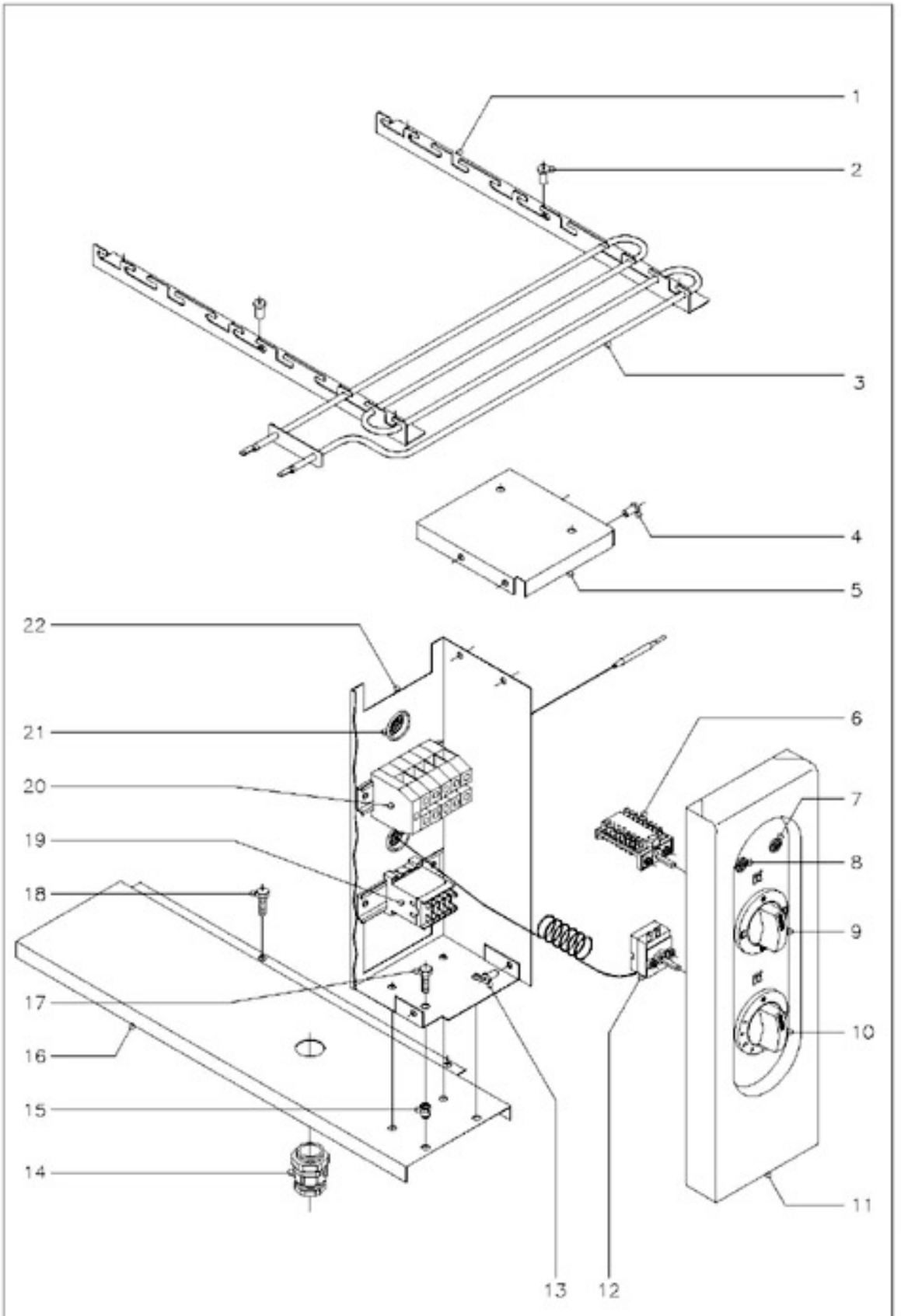

1	U805613
2	Q419005
3	U803004
4	Q419005
5	U673051
6	U673006
7	Z203005
8	Z203004
9	U673004
10	U673005
11	U672852
12	X153000
13	Q419005
14	R023013
15	Q221342
16	U672650
17	Q012031
18	Q012031
19	Z213007
	R663055
20	P453025
	U803009
	P453026
	Z263303
	R663055
21	X723014
22	T963000

		BUTANO-PROPANO
10	U052401	Tobera Ø 1,45
	U136501	Indicador (Butano-Propano)
		GAS NATURAL
10	9101160	Tobera Ø 2,25
	U134402	Indicador (Gas natural)
		GAS VILLA
10	9424600	Tobera Ø 4,23
	U134310	Indicador (Gas villa)

N. plano	Firma	Fecha	Aparato	Lamina	
C-767		12-99	HORNOS HE9-10 Y 20	6	Fagor Industrial S.Coop. Mondragón FAGOR