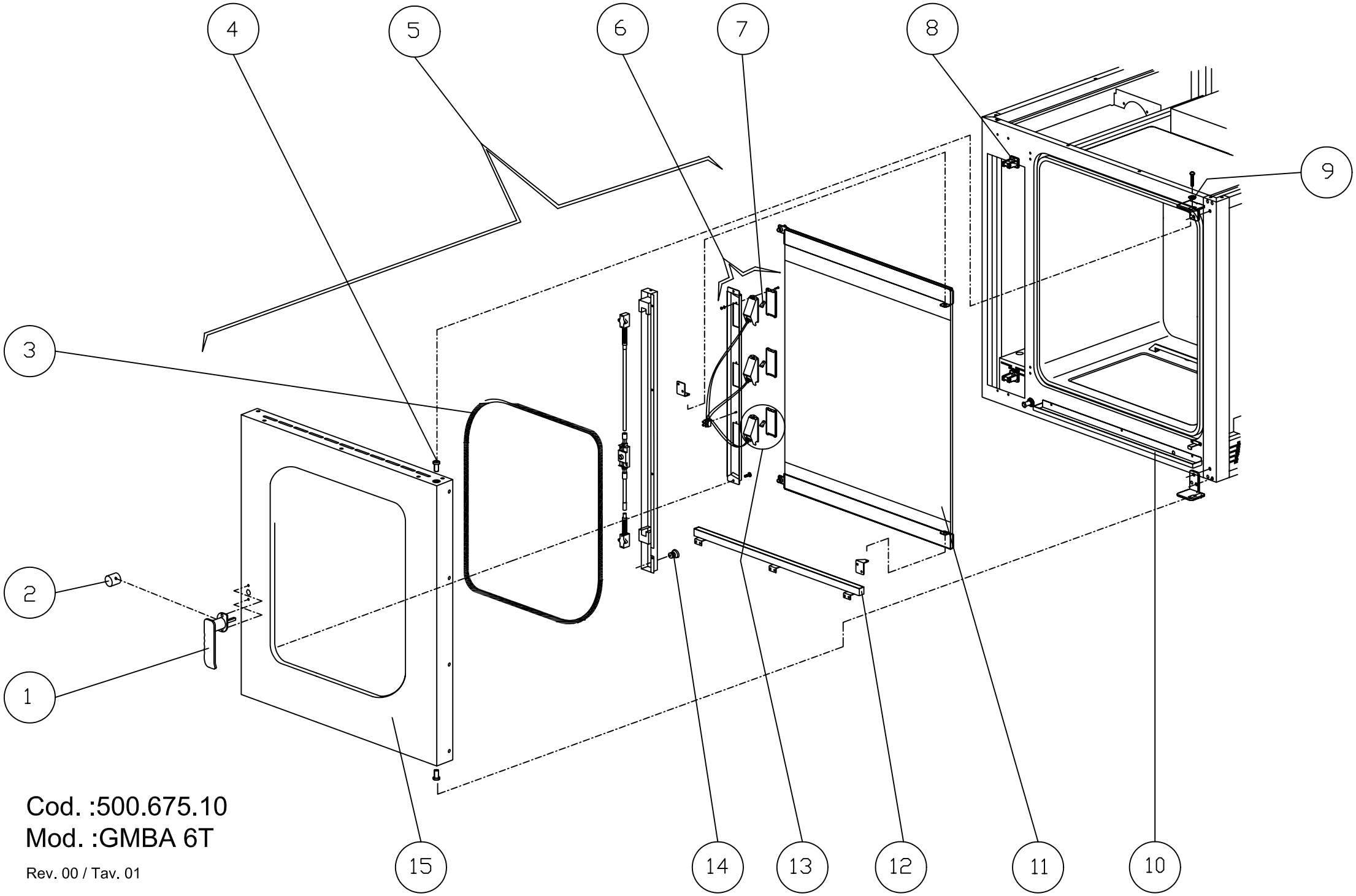

Cod. :500.675.10
Mod. :GMBA 6T

Rev. 00 / Tav. 01

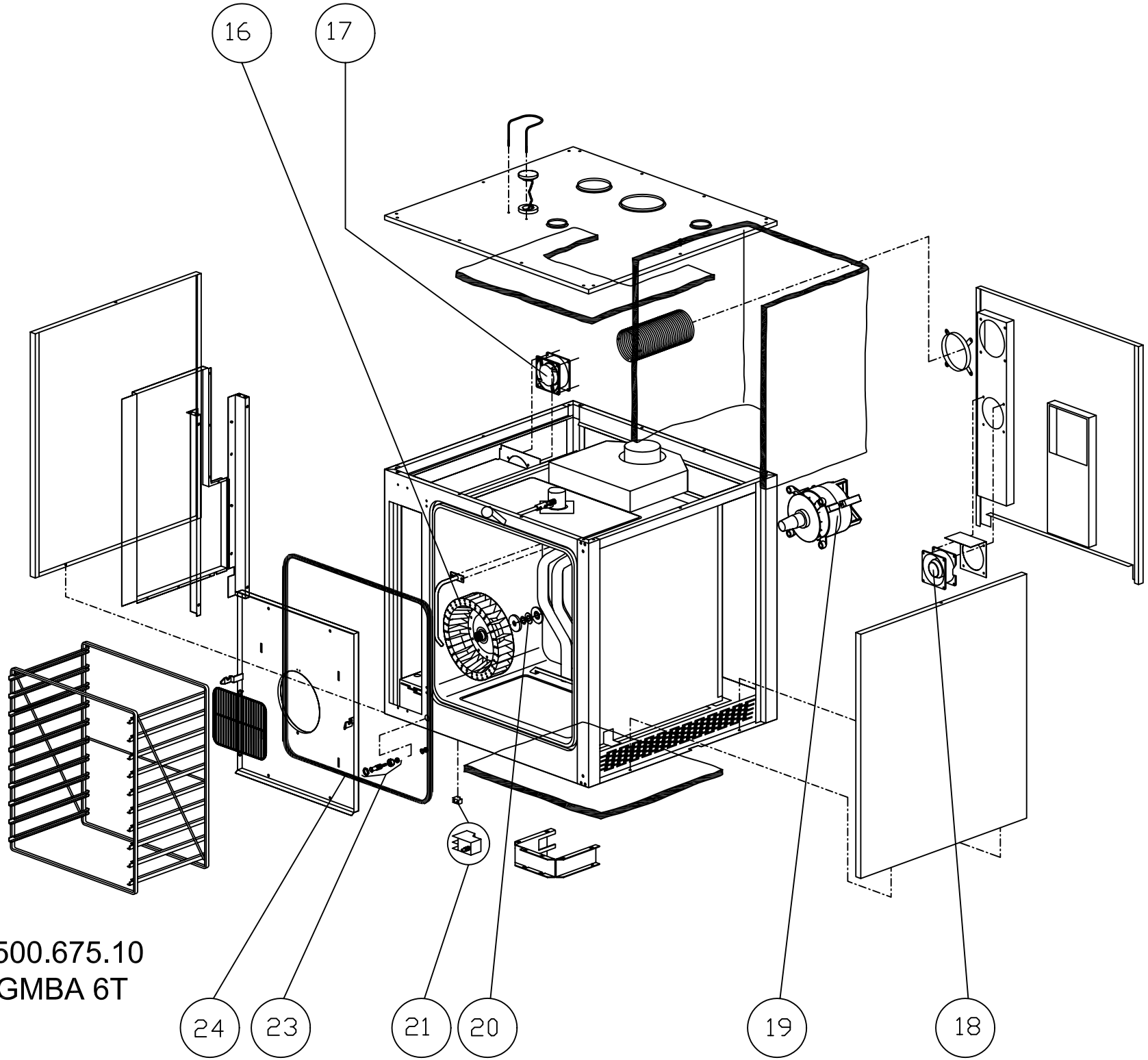

Cod. :500.675.10
Mod. :GMBA 6T

Tav. 02

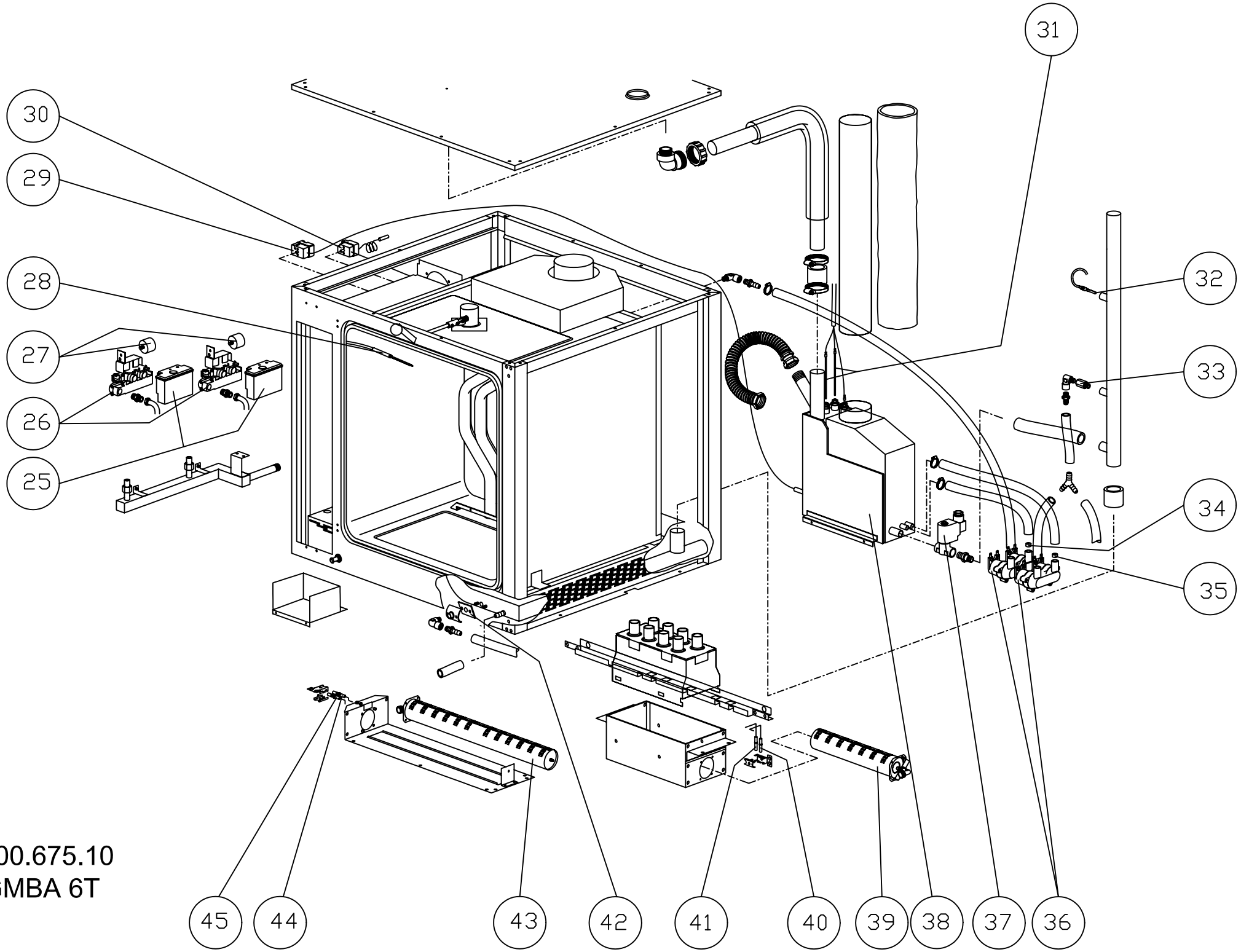

Cod. :500.675.10

Mod. :GMBA 6T

Tav. 03

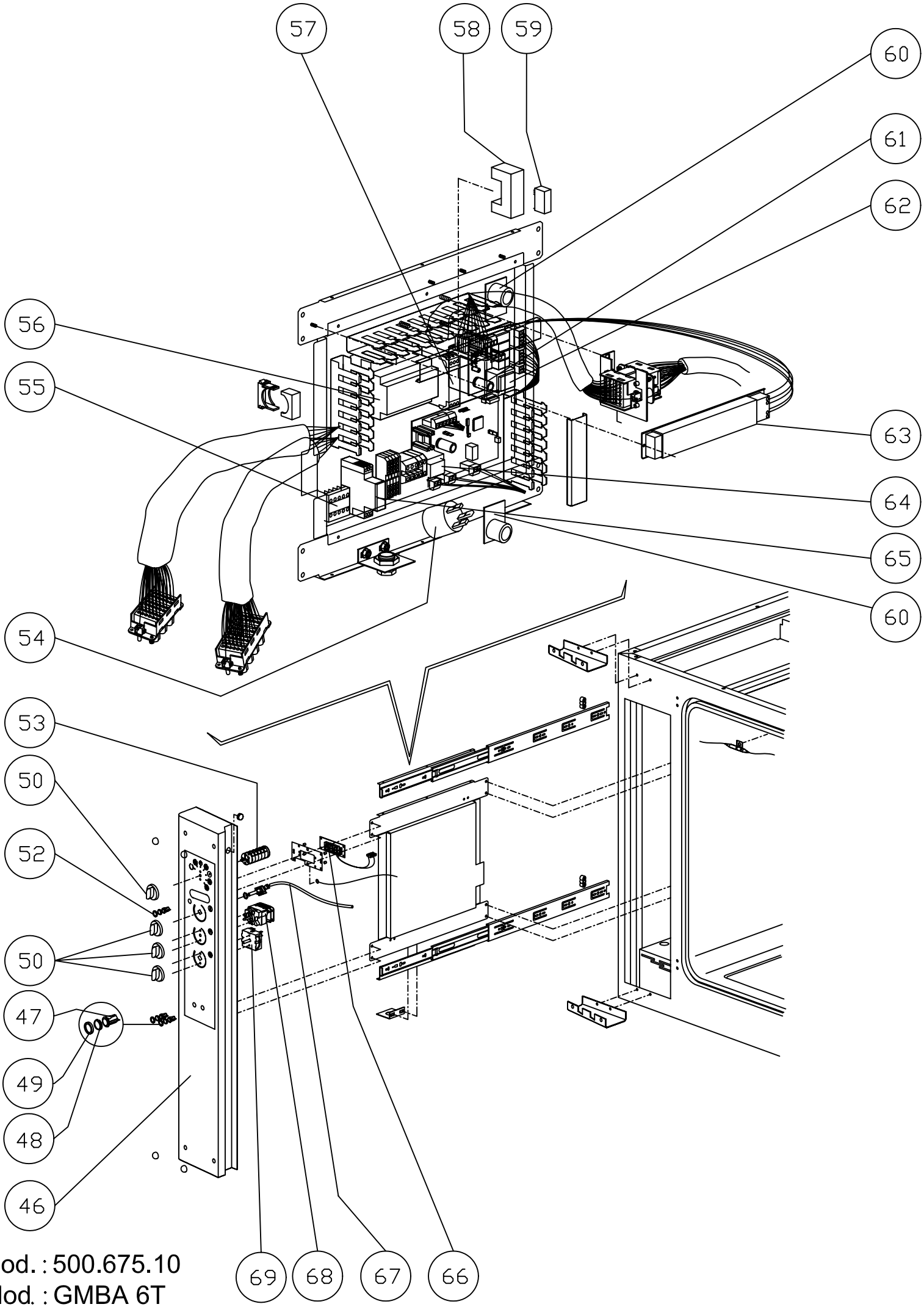

Cod. : 500.675.10
Mod. : GMBA 6T

Tav. 04

CODICE	VALID.	SCAD.	POS.	ITA
2012263			**1**	Maniglia per porta forno completa
2011212			**2**	Bussola interna maniglia d=36
7070179			**3**	Guarnizione nera x porta 50 SH
2011881			**4**	Perno sup. Per porta d.19
2013120			**5**	Porta completa
2012515			**6**	Portalampada cablato completo
6061054			**7**	Lampada alogena 12v 20w
5900122			**8**	Nasello x chiusura 01.0218
2011882			**9**	Perno regolazione porta d.20
2011892			**10**	Bacinella s/condensa forno ass.ta
2013129			**11**	Vetro serigrafato x forno ass.to
2011888			**12**	Bacinella r/condensa vetro ass.ta
6063075			**13**	Portalampada completo lamp.vet.ca.
6063077			**13A**	Vetro x lampada
2011887			**14**	Riscontro x perno micro porta
2013121			**15**	Porta + vetro temp. per forno
5901006			**16**	Ventola forno pala polig. 180x100
6033175			**17**	Ventilatore 120x120x38 classe f
2012450			**18**	Motorino raffreddamento cablato
6032122			**19**	Motore as.3ph 2758 HP0,25/0,05 CL.H
7070150			**20**	Guarnizione albero m. 9461-15x33x3
6043088			**21**	Micro bip. a pulsante VBR0004
2011886			**23**	Perno micro porta ass.to
7070166			**24**	Guarnizione 08716 nera x porta
7020085			**25**	Controllo di fiamma efd 0503xxx
7020080			**26**	Corpo valvola sit tandem 0830041
6090057			**27**	Filtro antidisturbo flcs270501
6000083			**28**	Sonda PT100 tubo 110x4 cavo 1400
6010002			**29**	Termostato 3f sic.150°c 5532522811
6010026			**30**	Termostato 1f sic.350°c 5510562800
6000089			**31**	Sonda di livello tl10/b 9.0.81.15
6000100			**32**	Sonda ntc cavo 1,5ml d.6x30
2006624			**33**	Ugello per abbattimento vapore
6042095			**34**	Ugello x elettrovalvola 0,25 l/1'
6042097			**35**	Ugello x elettrovalvola nero 3l/1'
6042071			**36**	Elettrovalvola 3/4" 2v 253r-d180
6042075			**37**	Elettrovalvola 1/2"ff 2v 230v 8334
2012012			**38**	Generatore di vapore a gas compl.
7090102			**39**	Bruciatore polidoro 104.0535.00
2012109			**40**	Candela accensione vap.
2012108			**41**	Candela rivelazione fiamma vap.
2011777			**42**	Guarnizione x flangia s.u. .58x46
7090100			**43**	Bruciatore polidoro 103.2617.10
2012110			**44**	Candela rilevazione fiamma
2012111			**45**	Candela accensione
2013827			**46**	Cruscotto compl. MOD 6gr cl3
6032038			**47**	Pulsante lum. 1x3a p12n31600000
6032021			**48**	Cappuccio x pulsante p12 00580055
6032022			**49**	Controcornice nera p1 p12 00551950
2012261			**50**	Manopola serigrafata per forno d=6
6032020			**52**	Pulsante unip. Bianco p12431200000
6030031			**53**	Commutatore 9x16a 7p cs0169137291
6090058			**54**	Filtro antidisturbo F3CF70112
6046045			**55**	Contattore trip. Mc6.10.230 50/60
6010084			**56**	Scheda controllo inversione marcia

CODICE	VALID.	SCAD.	POS.	ITA
6042049			**57**	Temporizzatore rit.dis. Atd220
6040015			**58**	Zoccolo per rele' es 50
6041009			**59**	Rele' 2 c./scambio
6010103			**60**	Scheda buzzer con cavo
6041043			**61**	Controllo livello gen. Vap. 912907
6010093			**62**	Scheda vaporetta
6041065			**63**	Trasformatore str105si-h 11,5/230v
6010096			**64**	Scheda termoregolatore base
6042054			**65**	Temporizzatore luci L45M1240V AC1
6010095			**66**	Scheda termoregolatore display
6010097			**67**	Potenziometro con cavo
6032047			**68**	Temporizzatore 120'logarit. M8 65
6031023			**69**	Regolatore ener.45er104c1 16a 220v

CODICE	VALID.	SCAD.	POS.	GB
2012263			1	Oven door knob (complete)
2011212			2	Internal handle bushing d=36
7070179			3	Seal black for door 50 SH
2011881			4	Suppoer spindle for door d.19
2013120			5	Door (complete)
2012515			6	Wired lamp-holder (complete)
6061054			7	Halogen bulb 12v 20w
5900122			8	Whiting for closing
2011882			9	Adjustment spindle for door d.20
2011892			10	Condensation drain tray (oven) (assembly)
2013129			11	Silf-screened glass panel for oven (assembly)
2011888			12	Condensation collector tray (glass) (assembly)
6063075			13	Lamp-holder (complete) for glass lamp ca.
6063077			13A	Glass for lamp
2011887			14	Counterplate for door microswitch spindle
2013121			15	door+ Glass for oven
5901006			16	Oven fan with polygonal blades 180x100
6033175			17	Fan 120x120x38 class f
2012450			18	Wired cooling motor
6032122			19	Motor a.3ph 2758 hp0,25/0,05 cl.h
7070150			20	Shaft seal m. 9461-15x33x3
6043088			21	Two-pole microswitch to push button VBR0004
2011886			23	Door microswitch spindle (assembly)
7070166			24	Seal 08716 black - for door
7020085			25	Flame control efd 0503xxx
7020080			26	Valve body sit tandem 0830041
6090057			27	Suppressor flcs270501
6000083			28	Sensor pt100 tube 110x4 cable 1400
6010002			29	Thermostat 3f safety.150°c 5532522811
6010026			30	Thermostat 1f safety.350°c 5510562800
6000089			31	Level sensor tl10/b 9.0.81.15
6000100			32	Ntc sensor with 1,5ml wire d.6x30
2006624			33	Steam reduction nozzle
6042095			34	Nozzle for solenoid valve 0,25 l/1'
6042097			35	Nozzle for solenoid valve (black) 3l/1'
6042071			36	3/4" 2-way solenoid valve 253r-d180
6042075			37	1/2"ff 2-way solenoid valve 230v 8334
2012012			38	Gas steam generator (complete)
7090102			39	Polidoro burner 104.0535.00
2012109			40	Vaporizer ignition spark plug
2012108			41	Vaporizer flame detector spark plug
2011777			42	Flange seal s.u. .58x46
7090100			43	Polidoro burner 103.2617.10
2012110			44	Flame detection spark plug
2012111			45	Ignition spark plug
2013827			46	Oven control panel (complete) MOD 6gr cl3
6032038			47	Illuminated button 1x3a p12n31600000
6032021			48	Cap for button p12 00580055
6032022			49	Black surround p1 p12 00551950
2012261			50	Silk-screened knob for oven d=6
6032020			52	Single-pole button (white) p12431200000
6030031			53	Commutator 9x16a 7p cs0169137291
6090058			54	Suppressor F3CF70112
6046045			55	Three-pole contactor mc6.10.230 50/60
6010084			56	Control/direction reversal board

CODICE	VALID.	SCAD.	POS.	GB
6042049			**57**	Timer rit.dis. Atd220
6040015			**58**	Relay socket es 50
6041009			**59**	Relay 2 c./exchange
6010103			**60**	Buzzer board with cable
6041043			**61**	Steam generator level control 912907
6010093			**62**	Gas steam generator board
6041065			**63**	Transformer str105si-h 11,5/230v
6010096			**64**	Thermoregulation board
6042054			**65**	Timer lights L45M1240V AC1
6010095			**66**	Display thermoregulation board
6010097			**67**	Potentiomener with cable
6032047			**68**	Timer 120'logarithmic m8 65
6031023			**69**	Energy regulator 45er104c1 16a 220v

CODICE	VALID.	SCAD.	POS.	F
2012263			**1**	Poignée pour porte four complète
2011212			**2**	Douille interne poignée d=36
7070179			**3**	Joint noir pour porte 50 SH
2011881			**4**	Pivot sup. Pour porte d.19
2013120			**5**	Porte complète
2012515			**6**	Douille câblée complète
6061054			**7**	Lampe halogène 12v 20w
5900122			**8**	Mentonnet de fermeture
2011882			**9**	Pivot réglage porte d.20
2011892			**10**	Bac s/condensation four assemblé
2013129			**11**	Vitre sérigraphiée x chambre assemblée
2011888			**12**	Bac r/condensation vitre assemblé
6063075			**13**	Douille complète lamp. Vitre ch.
6063077			**13A**	Vitre por lampe
2011887			**14**	Butée x pivot microcontact porte
2013121			**15**	porte + Vitre pour four
5901006			**16**	Ventilateur four pale polyg. 180x100
6033175			**17**	Ventilateur 120x120x38 classe f
2012450			**18**	Moteur refroidissement câblé
6032122			**19**	Moteur as.3ph 2758 hp0,25/0,05 cl.h
7070150			**20**	Joint arbre m. 9461-15x33x3
6043088			**21**	Microcontact bip. a button VBR0004
2011886			**23**	Pivot microcontact porte assemblé
7070166			**24**	Joint 08716 noir x porte
7020085			**25**	Contrôle de flamme efd 0503xxx
7020080			**26**	Corps vanne sit tandem 0830041
6090057			**27**	Filtre antiparasites flcs270501
6000083			**28**	Sonde pt100 tube 110x4 câble 1400
6010002			**29**	Thermostat 3f séc.150°c 5532522811
6010026			**30**	Thermostat 1f séc.350°c 5510562800
6000089			**31**	Sonde de niveau tl10/b 9.0.81.15
6000100			**32**	Sonde ntc câble 1,5ml d.6x30
2006624			**33**	Buse abattement vapeur
6042095			**34**	Buse x électrovanne 0,25 l/1’
6042097			**35**	Buse x électrovanne noire 3l/1’
6042071			**36**	Électrovanne 3/4” 2v 253r-d180
6042075			**37**	Électrovanne 1/2”ff 2v 230v 8334
2012012			**38**	Générateur de vapeur à gaz compl.
7090102			**39**	Brûleur polidoro 104.0535.00
2012109			**40**	Bougie activation vap.
2012108			**41**	Bougie détection flamme vap.
2011777			**42**	Joint x bride s.u. .58x46
7090100			**43**	Brûleur polidoro 103.2617.10
2012110			**44**	Bougie détection flamme
2012111			**45**	Bougie allumage
2013827			**46**	Bandeau de commande compl.four MOD 6gr cl3
6032038			**47**	Bouton-poussoir lum. 1x3a p12n31600000
6032021			**48**	Capuchon x bouton-poussoir p12 00580055
6032022			**49**	Contre-cadre noir p1 p12 00551950
2012261			**50**	Bouton sérigraphié pour four d=6
6032020			**52**	Bouton-poussoir unip. Blanc p12431200000
6030031			**53**	Commutateur9x16a 7p cs0169137291
6090058			**54**	Filtre antiparasites F3CF70112
6046045			**55**	Contacteur trip. Mc6.10.230 50/60
6010084			**56**	Carte contrôle inversion marche

CODICE	VALID.	SCAD.	POS.	F
6042049			**57**	Temporisateur ret.dis. Atd220
6040015			**58**	Socle pour relais es 50
6041009			**59**	Relais 2 c./commutation
6010103			**60**	Carte avertisseur avec câble
6041043			**61**	Contrôle niveau gén.vap. 912907
6010093			**62**	Carte gén. Vapeur
6041065			**63**	Transformateur str105si-h 11,5/230v
6010096			**64**	Carte thermorégulateur
6042054			**65**	Temporisateur lumieres L45M1240V AC1
6010095			**66**	Carte thermorégulateur afficheur
6010097			**67**	Potentiomètre avec câble
6032047			**68**	Temporisateur 120' logarit. M8 65
6031023			**69**	Régulateur éner.45er104c1 16a 220v

CODICE	VALID.	SCAD.	POS.	D
2012263			**1**	Griff für ofentür komplett
2011212			**2**	Buchse innen griff d=36
7070179			**3**	Dichtung schwarz für ofentür 50 SH
2011881			**4**	Stift ober für tür d.19
2013120			**5**	Komplette tür
2012515			**6**	Verkabelte lampenfassung komplett
6061054			**7**	Halogenlampe 12v 20w
5900122			**8**	Verschluss
2011882			**9**	Einstellstift tür d.20
2011892			**10**	Zus gebauter schale l/kondenswasser ofen
2013129			**11**	Zus gebauter serigraphiertes glas für ofen
2011888			**12**	Zus gebauter schale r/kondenswasser glas
6063075			**13**	Lampenfassung komplett
6063077			**13A**	Lampenglas
2011887			**14**	Anschlag x stift türmikroschalter
2013121			**15**	ofentür+ Gehärtetes glass
5901006			**16**	Gebläse ofen polig. Flügel 180x100
6033175			**17**	Gebläse 120x120x38 klasse f
2012450			**18**	Verkabelter kühlmotor
6032122			**19**	Motor a.3ph 2758 hp0,25/0,05 cl.h
7070150			**20**	Dichtung welle m. 9461-15x33x3
6043088			**21**	Microschalter zweipolig mit drukknopf VBR0004
2011886			**23**	Zus gebauter stift türmikroschalter
7070166			**24**	Dichtung 08716 schwarz x tür
7020085			**25**	Flammenkontrolle efd 0503xxx
7020080			**26**	Ventilkörper sit tandem 0830041
6090057			**27**	Entstörfilter flcs270501
6000083			**28**	Sonde pt100 schlauch 110x4 kabel 1400
6010002			**29**	Thermostat 3f sic.150°c 5532522811
6010026			**30**	Thermostat 1f sic.350°c 5510562800
6000089			**31**	Niveausonde tl10/b 9.0.81.15
6000100			**32**	Ntc-sonde kabel 1,5ml d.6x30
2006624			**33**	Düse zur dampfbeseitigung
6042095			**34**	Düse x magnetventil 0,25 l/1'
6042097			**35**	Düse x magnetventil schwarz 3l/1'
6042071			**36**	Magnetventil 3/4" 2v 253r-d180
6042075			**37**	Magnetventil 1/2"ff 2v 230v 8334
2012012			**38**	Gas-dampfgenerator kompl.
7090102			**39**	Brenner polidoro 104.0535.00
2012109			**40**	Zündkerze kompletter gasbetriebener dampfgenerator
2012108			**41**	Flammenerkennungskerze kompletter gasbetriebener da
2011777			**42**	Dichtung x flansch s.u. .58x46
7090100			**43**	Brenner polidoro 103.2617.10
2012110			**44**	Flammenerkennungskerze
2012111			**45**	Zündkerze
2013827			**46**	Kompl. Bedienblende ofen MOD 6gr cl3
6032038			**47**	Leuchtknopf 1x3a p12n31600000
6032021			**48**	Kappe x knopf p12 00580055
6032022			**49**	Schwarzer gegenrahmen p1 p12 00551950
2012261			**50**	Serigraph. Griff für ofen d=6
6032020			**52**	Einpoliger weisser knopf p12431200000
6030031			**53**	Umschalter 9x16a 7p cs0169137291
6090058			**54**	Entstörfilter F3CF70112
6046045			**55**	Dreif. Schaltschütz mc6.10.230 50/60
6010084			**56**	Steuerplatine umsteuerung

CODICE	VALID.	SCAD.	POS.	D
6042049			**57**	Zeitgeber atd220
6040015			**58**	Relaissockel es 50
6041009			**59**	Relais
6010103			**60**	Platine buzzer mit kabel
6041043			**61**	Niveaukontrolle dampfgen. 912907
6010093			**62**	Platine kompletter gasbetriebener dampfgenerator
6041065			**63**	Transformator str105si-h 11,5/230v
6010096			**64**	Platine wärmeregler
6042054			**65**	Zeitgeber lichter L45M1240V AC1
6010095			**66**	Platine wärmeregler display
6010097			**67**	Potentiometer mit kabel
6032047			**68**	Zeitgeber 120'logarit. M8 65
6031023			**69**	Regler ener.45er104c1 16a 220v

CODICE	VALID.	SCAD.	POS.	E
2012263			**1**	Asa para puerta horno completa
2011212			**2**	Forro interno asa d=36
7070179			**3**	Junta negra para puerta 50 SH
2011881			**4**	Perno sup. Para puerta d.19
2013120			**5**	Puerta completa
2012515			**6**	Portalámparas cableado completo
6061054			**7**	Luz alógena 12v 20w
5900122			**8**	Codillo para cierre
2011882			**9**	Perno regulación puerta d.20
2011892			**10**	Cubeta v/agua condens. Horno ens.da
2013129			**11**	Cristal serigrafiado para horno ens.do
2011888			**12**	Cubeta r/agua condens. Cristal ens.da
6063075			**13**	Portalámparas completo lamp.vet.ca.
6063077			**13A**	Cristal para lámparas
2011887			**14**	Alojamiento para perno micro puerta
2013121			**15**	puerta + Cristal templado para horno
5901006			**16**	Ventilador horno pala polig. 180x100
6033175			**17**	Ventilador 120x120x38 clase f
2012450			**18**	Motor refrigeración cableado
6032122			**19**	Motor a.3ph 2758 hp0,25/0,05 cl.h
7070150			**20**	Junta eje m. 9461-15x33x3
6043088			**21**	Micro bip. a pulsador VBR0004
2011886			**23**	Perno micro puerta ens.do
7070166			**24**	Junta 08716 negra x puerta
7020085			**25**	Control de llama efd 0503xxx
7020080			**26**	Cuerpo válvula sit tandem 0830041
6090057			**27**	Filtro antiparásito flcs270501
6000083			**28**	Sonda pt100 tubo 110x4 cavo 1400
6010002			**29**	Termostato 3f seg.150°c 5532522811
6010026			**30**	Termostato 1f seg.350°c 5510562800
6000089			**31**	Sonda de nivel tl10/b 9.0.81.15
6000100			**32**	Sonda ntc cavo 1,5ml d.6x30
2006624			**33**	Tobera para abatimiento del vapor
6042095			**34**	Boquilla para electroválvula 0,25 l/1'
6042097			**35**	Boquilla para electroválvula negra 3l/1'
6042071			**36**	Electroválvula 3/4" 2v 253r-d180
6042075			**37**	Electroválvula 1/2"ff 2v 230v 8334
2012012			**38**	Generador de vapor de gas compl.
7090102			**39**	Quemador polidoro 104.0535.00
2012109			**40**	Bujía encendido vap.
2012108			**41**	Bujía detección llama vap.
2011777			**42**	Junta para brida s.u. 58x46
7090100			**43**	Quemador polidoro 103.2617.10
2012110			**44**	Bujía medición llama
2012111			**45**	Bujía encendido vap.
2013827			**46**	Tablero compl.horno MOD 6gr cl3
6032038			**47**	Tecla lum. 1x3a p12n31600000
6032021			**48**	Capucha para tecla p12 00580055
6032022			**49**	Contramarco negro p1 p12 00551950
2012261			**50**	Llave serigrafiada para horno d=6
6032020			**52**	Tecla unip. Blanca p12431200000
6030031			**53**	Conmutador 9x16a 7p cs0169137291
6090058			**54**	Filtro antiparásito F3CF70112
6046045			**55**	Contactor trip. Mc6.10.230 50/60
6010084			**56**	Circuito control inversión sentido

CODICE	VALID.	SCAD.	POS.	E
6042049			**57**	Temporizador ret.dis. Atd220
6040015			**58**	Zócalo para relé es 50
6041009			**59**	Relé 2 c./intercambio
6010103			**60**	Circuito buzzer con cable
6041043			**61**	Control nivel gen. Vap. 912907
6010093			**62**	Circuito vaporetta
6041065			**63**	Transformador str105si-h 11,5/230v
6010096			**64**	Circuito termorregulador
6042054			**65**	Temporizador L45M1240V AC1
6010095			**66**	Circuito termorregulador display
6010097			**67**	Potenciómetro con cable
6032047			**68**	Temporizador 120'logarit. M8 65
6031023			**69**	Regulador ener.45er104c1 16a 220v