1 GRUPPO LAVAGGIO
2 GRUPPO RISCIACQUO
3 GRUPPO VASCA
4 QUADRO ELETTRICO
5 CARROZZERIA

lamber	WASH COMPONENTS	MOD. GS900	TAV. 1 B ED. 05/2006

TAV. 1 DI 5

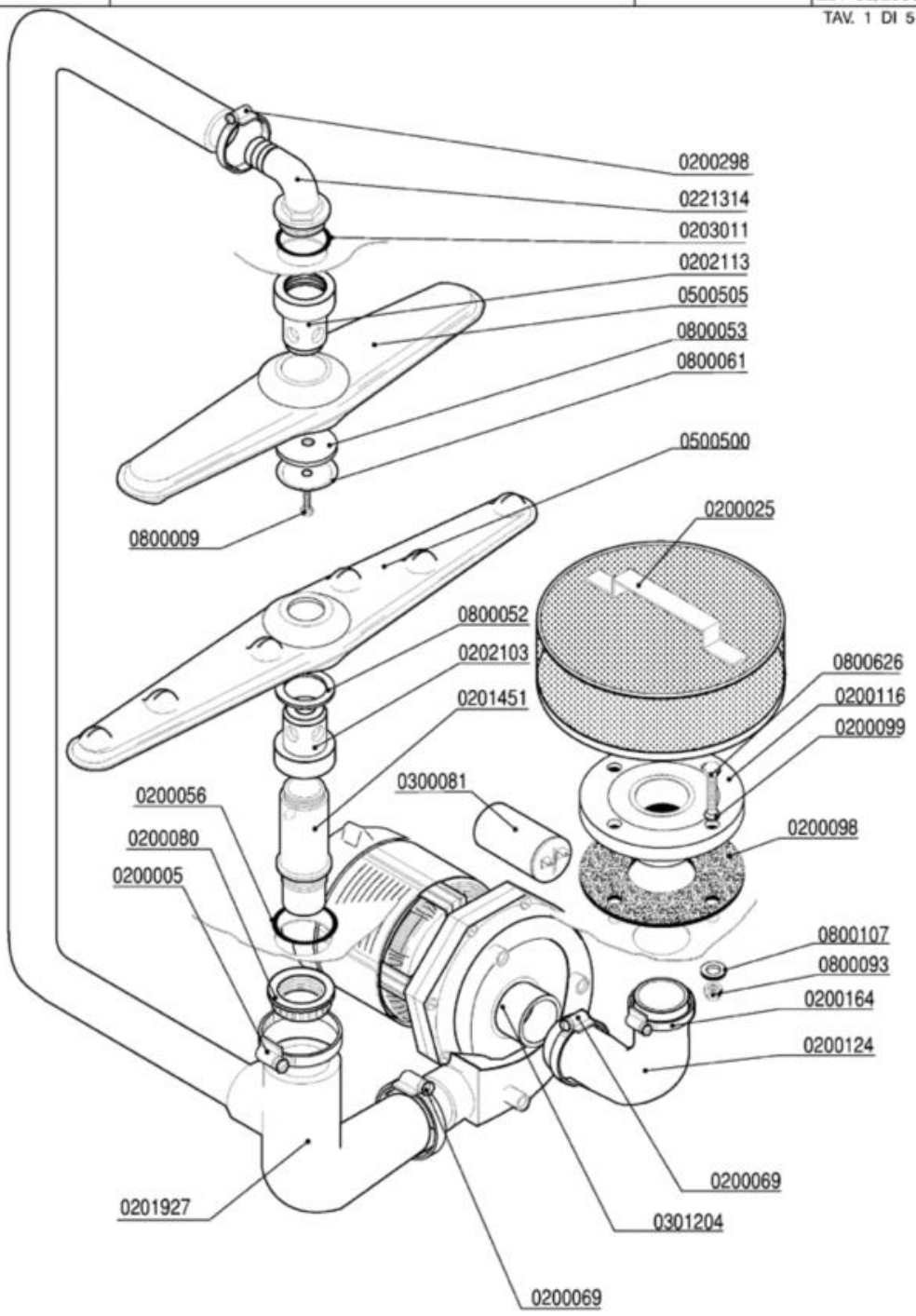

Codice	Descrizione
0200005	Fascetta 50-70
0200025	Filtro d.215
0200056	OR 144 pilette 1" 1/4
0200069	Fascetta 40-60
0200080	Ghiera 1"1/42190
0200098	Guarnizione gomma 134x65x2,5 4F Rif.154
0200099	Guarnizione Nyltite M8
0200116	Flangia a manicotto d.140
0200124	Manicotto aspirante F85 1141-91
0200164	Fascetta 32-50
0200298	Fascetta 25-40
0201451	Colonna lavaggio nylon 1"¼ d.15,5
0201927	Collettore tre vie lavaggio DSP4 5970
0202103	Testina lavaggio d.18 4F NSF
0202113	Testina lavaggio M8 4F NSF
0203011	OR 6162 lavaggio superiore F
0221314	Portagomma a gomito 1"1/4x30 M
0300081	Condensatore 12,5 óf
0301204	Elettropompa Hp 0,75 ZF320
0500500	Braccio di lavaggio 540/6F NSF
0500505	Braccio di lavaggio 380/6F NSF
0800009	Vite inox TEM8x15
0800052	Rondella teflon 57x41x2
0800053	Rondella nylon 50x8x2 Rif. 149
0800061	Disco inox mulinello 259-83-A d.8
0800093	Dado autobloccante M8 zincato
0800107	Rondella piana OT diam.8
0800626	Vite inox TEM8x35

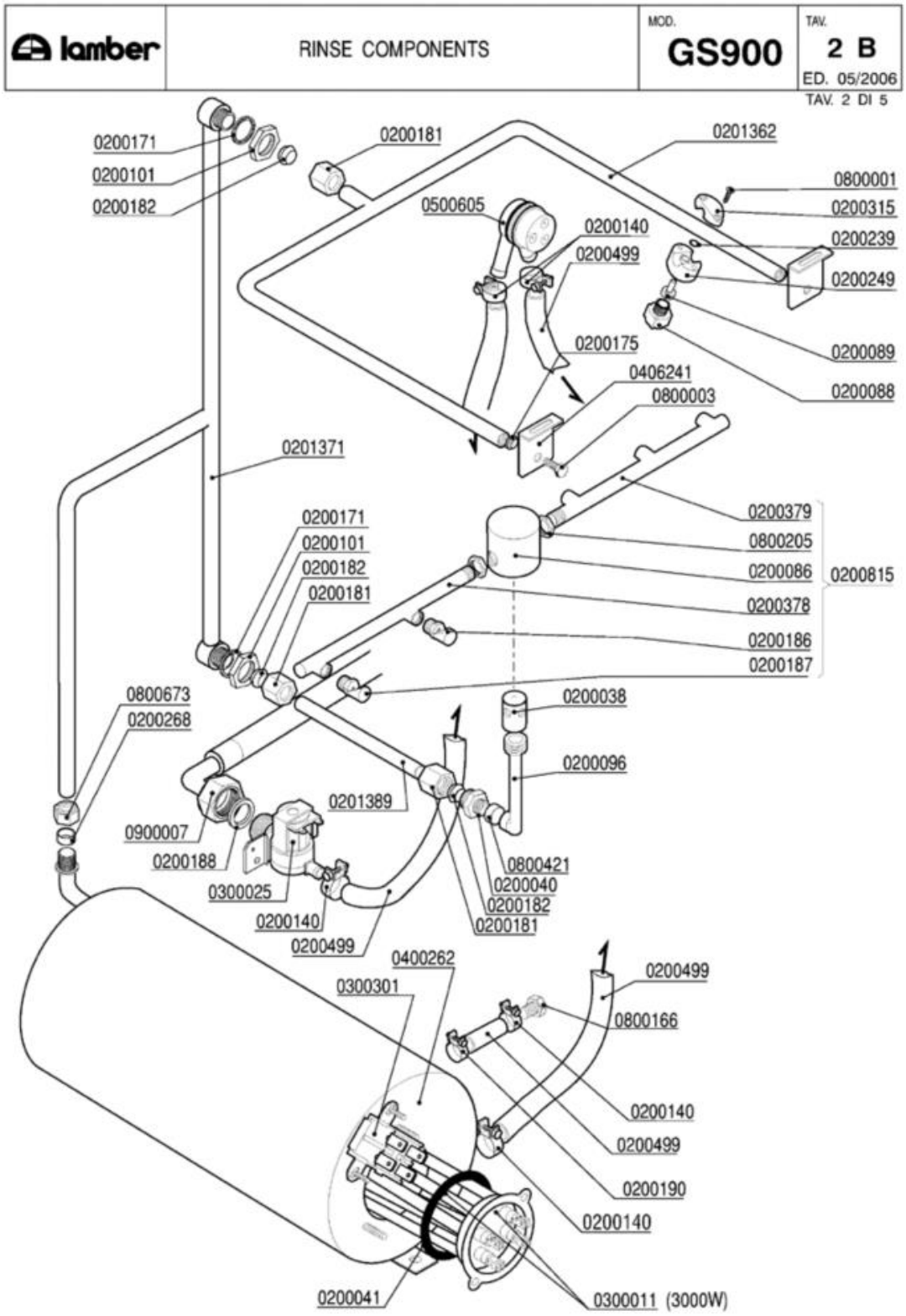
lamber
RINSE COMPONENTS
MOD.
GS900
TAV.
2 B
ED. 05/2006
TAV. 2 DI 5
0200171
0200101
0200182
0200181
0201362
0800001
0200315
0200239
0200249
0500605
0200140
0200499
0200175
0200089
0200088
0406241
0800003
0201371
0200379
0800205
0200086
0200378
0200186
0200187
0200815
0200171
0200101
0200182
0200181
0800673
0200268
0200038
0200096
0201389
0900007
0200188
0300025
0200140
0200499
0800421
0200040
0200182
0200181
0400262
0300301
0200499
0800166
0200140
0200499
0200190
0200140
0200041
0300011 (3000W)

Codice	Descrizione
0200038	Perno risciacquo inox 1205
0200040	Nipplo risciacquo inox 3/8"-1/4" 492-97
0200041	OR 6225 resistenza boiler
0200086	Testina mulinello risciacquo 1206
0200088	Ugello risciacquo
0200089	Diffusore ugello risciacquo
0200096	Collettore mulinello risciacquo 793
0200101	Dado inox 3/8" Gas 55-83
0200140	Fascetta collare 17x19
0200171	Guarnizione piana 27x17x2
0200175	Guarnizione Nyltite M6
0200181	Dado bicono inox 3/8"x12 1040-91
0200182	Bicono OT 3/8"x12 1311-92
0200186	Ugello risciacquo 1/8" foro 0,9
0200187	Ugello risciacquo 1/8" foro 1,8 Rif.39
0200188	Guarnizione gomma 25x16x2
0200190	Fascetta collare benzina 13x15
0200239	OR 2031 supporto ugello risciacquo
0200249	Supporto ugello risciacquo
0200268	Bicono TEFLON 3/8"x12
0200315	Cavallotto ugello risciacquo
0200378	Braccio risciacquo DSP4 tipo A SX 6146
0200379	Braccio risciacquo DSP4 tipo B DX 6146
0200499	Tubo gomma 12x19,5 food quality
0200815	Mulinello risciacquo inferiore DSP4 6329
0201362	Asta risciacquo fisso interno DSP4 6013
0201371	Condotta risciacquo esterna DSP4 6981
0300011	Resistenza 3000W/3 Rif.76 flangia inox
0300025	Elettrovalvola 1 via 329069
0300301	Termostato bipolare riarmo 105º TY 62
0400262	Boiler 5lt d.110 r.e. 2756
0406241	Squadretta supp.risciacquo supe.DSP 6016
0500605	Valvola rompivuoto DVGW GD
0800001	Vite inox ATFTCTCR 3,9x15-Supp.Ug.Risc.
0800003	Vite inox TEM6x12
0800166	Vite inox TEM12x16
0800205	Dado inox M12x1 E16S5
0800421	Distanziale colonna 031 15x6x13
0800673	Dado bicono ottone 3/8"x12
0900007	Tubo carico inox 3/4" DVGW/SVGW

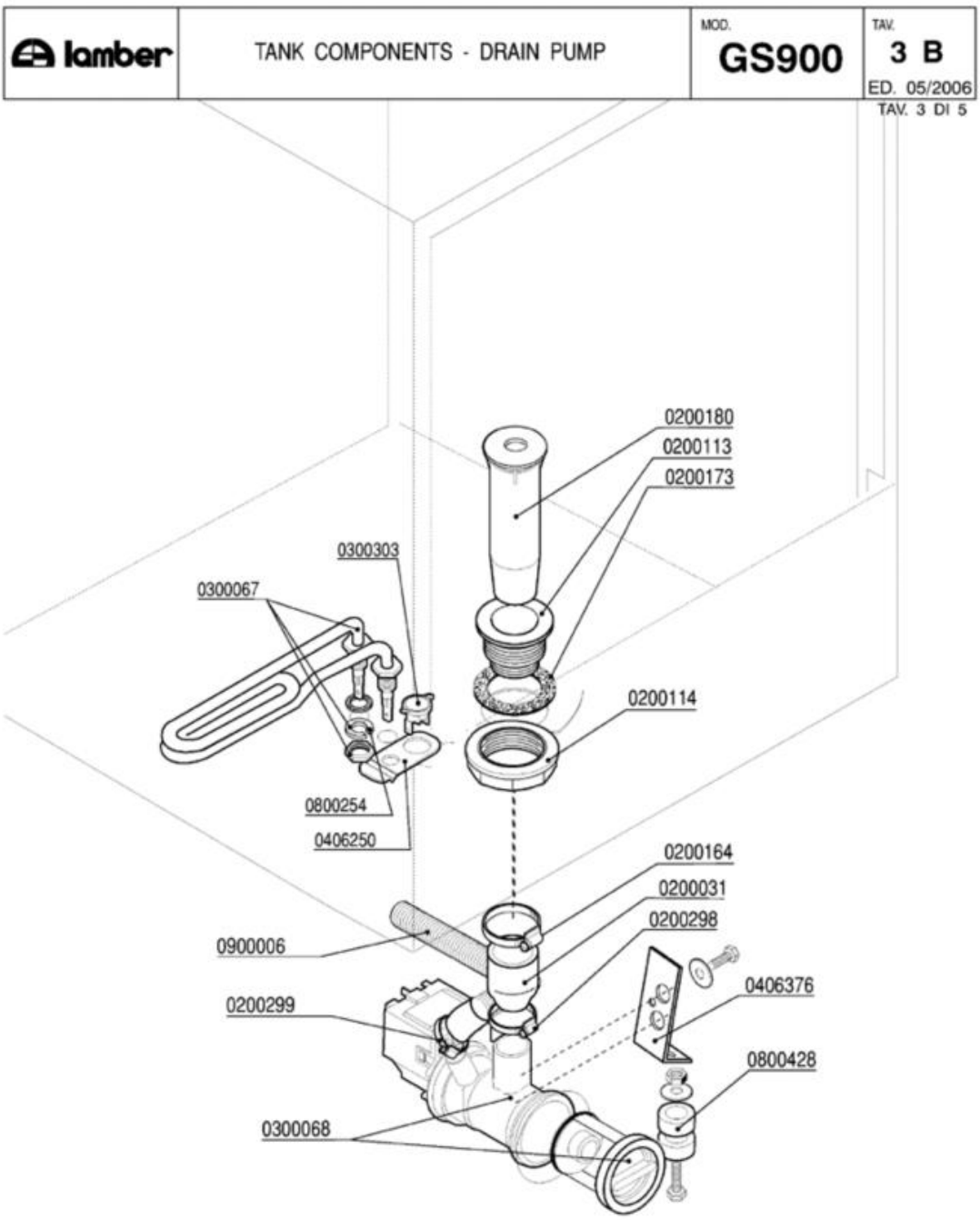
lamber
TANK COMPONENTS - DRAIN PUMP
MOD.
GS900
TAV.
3 B
ED. 05/2006
TAV. 3 DI 5
0200180
0200113
0200173
0300303
0300067
0200114
0800254
0406250
0200164
0200031
0200298
0900006
0406376
0200299
0800428
0300068

Codice	Descrizione
0200031	Manicotto ridotto 38x26x45
0200113	Piletta scarico 007 Rif.18
0200114	Dado piletta scarico 2" 2190
0200164	Fascetta 32-50
0200173	Guarnizione gomma 75x58x2 Rif.19
0200180	Troppopieno EFFE/ELLE 1280
0200298	Fascetta 25-40
0200299	Fascetta 20-32
0300067	Resistenza vasca 2000 W 220 V
0300068	Elettropompa scarico 40W/230/50 FILTRO
0300303	Termostato unipolare fisso 55º BN0D
0406250	Squadretta termostato/contatto 50º 6428
0406376	Supporto pompa scarico DSP 2139
0800254	Rondella grower 14 zincata
0800428	Distanziale basamento rialzo 25x10x12,6
0900006	Tubo scarico d.19,5 per pompa scarico

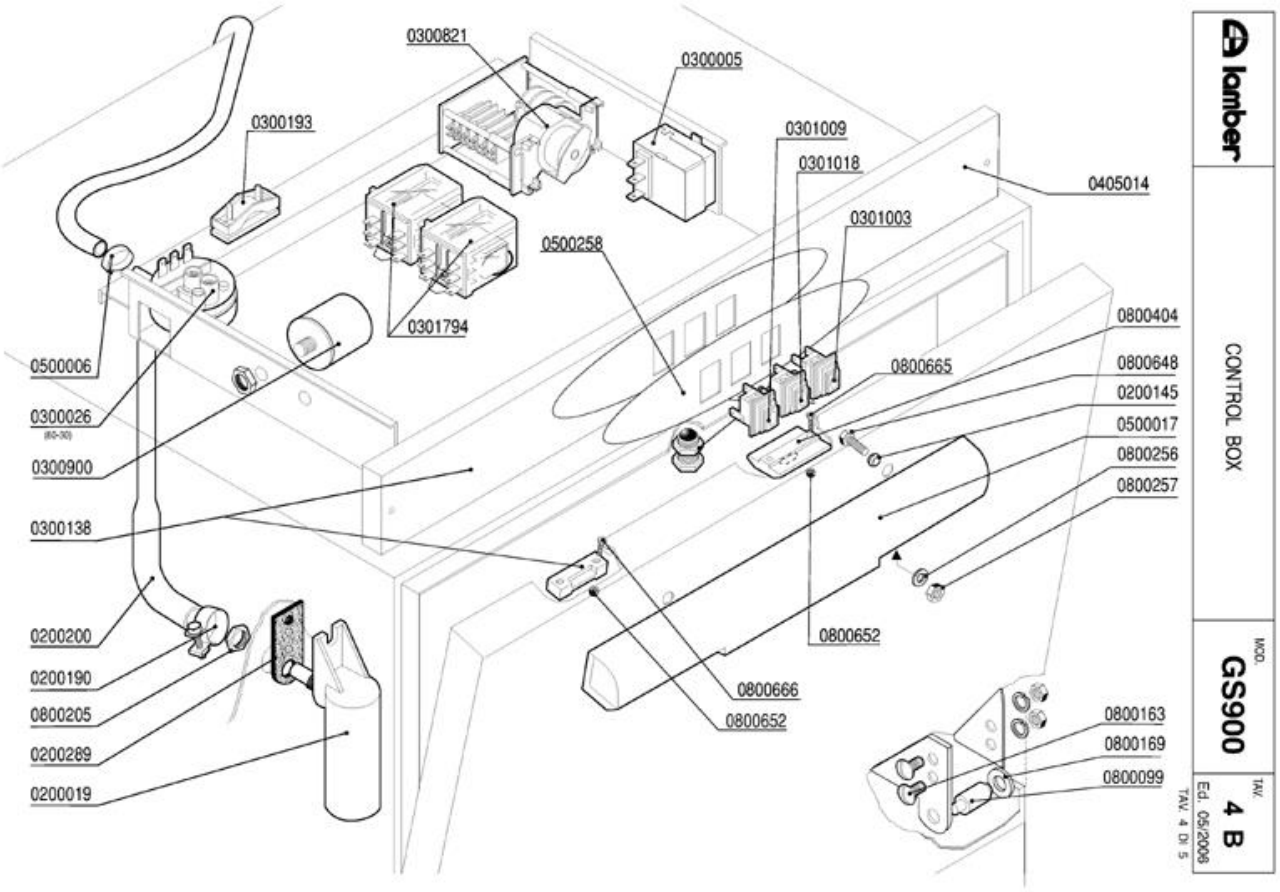
0300821
0300005
0300193
0301009
0301018
0405014
0301003
0500258
0301794
0800404
0800665
0800648
0200145
0500017
0800256
0800257
0500006
0300026
0300900
0300138
0800652
0200200
0200190
0800205
0800666
0800652
0200289
0200019
0800163
0800169
0800099
lamber
CONTROL BOX
MOD.
GS900
TAV.
4 B
Ed. 05/2008
TAV. 4 DI 5

Codice	Descrizione
0200019	Trappola d'aria LB/EFFE
0200145	Guarnizione Nyltite M5
0200190	Fascetta collare benzina 13x15
0200200	Tubo a pipa per pressostato
0200289	Guarnizione gomma trappola d'aria
0300005	Termostato 90°C c.2000 1NONC boiler IMIT
0300026	Pressostato 60/30 16A 1NONC
0300138	Micro contatto magnetico 1NO +0800142
0300193	Fissacavo PA 268 + vite 3,5X25
0300821	Timer 120sec c/cam PS
0300900	Filtro antidisturbo 411135001
0301003	Interruttore bipolare lum. arancio IP65
0301009	**SOSTITUITO DA 0301018**
0301018	Pulsante unipolare luminoso blu IP65
0301794	Relé FINDER 2NA 16A 230/50
0405014	Pannello comando DSP4 PS 6457
0500006	Fascetta SNP2/CLIC 11,5-13,5
0500017	Maniglia sportello 180M6AVP
0500258	Targa PCB DSP-PS LAMBER
0800099	Perno sportello 1866-94
0800163	Vite inox POELIER M6X10
0800169	Boccola perno sportello
0800205	Dado inox M12x1 E16S5
0800256	Rondella piana inox d.5
0800257	Dado inox M5
0800404	Bloccascrocchetto
0800648	Vite inox TEM5X20
0800652	Dado inox autobloccante M3
0800665	Vite inox TEM3X8
0800666	Vite inox TEM3X10

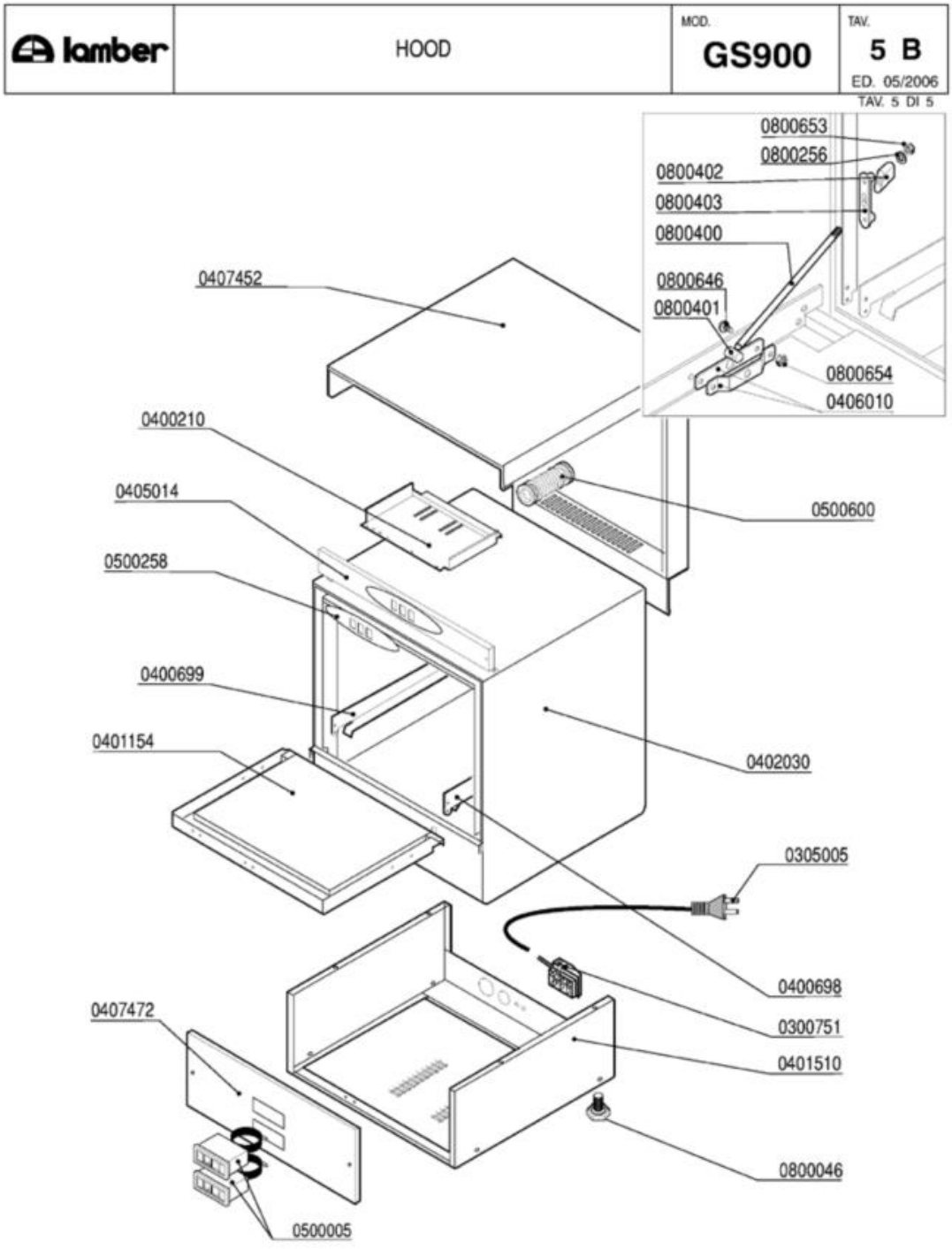
lamber
HOOD
MOD.
GS900
TAV.
5 B
ED. 05/2006
TAV. 5 DI 5
0800653
0800256
0800402
0800403
0800400
0800646
0800401
0800654
0406010
0407452
0400210
0405014
0500258
0400699
0401154
0500600
0402030
0305005
0400698
0300751
0401510
0800046
0407472
0500005

Codice	Descrizione
0300751	Fissacavo esterno PA223 6 poli
0305005	Spina con cavo 15Amp AUSTRA.
0400698	Guida dx DSP4 5973
0400699	Guida sx DSP4 5974
0401154	Sportello DSP4 5931/5932/6205
0401510	Basamento DSP4 6423
0402030	Vasca DSP4 5930
0405014	Pannello comando DSP4 PS 6457
0406010	Staffa tirante porta F/LB 2500-2501/95
0407452	Pannello superiore/retro DSP4 5937
0407472	Pannello anteriore DSP4 5944
0500005	Termometro Rif.133
0500258	Targa PCB DSP-PS LAMBER
0500600	Manicotto a soffietto sfiato vapore
0800046	Piedino M10
0800256	Rondella piana inox d.5
0800400	Tirante sportello M5x305 795
0800401	Perno tirante sportello
0800402	Fermo tirante sportello
0800403	Piastrina scorrimento sportello
0800646	Vite inox POELIER M4X10 largh.testa 9,5
0800653	Dado inox autobloccante M5
0800654	Dado inox autobloccante M4