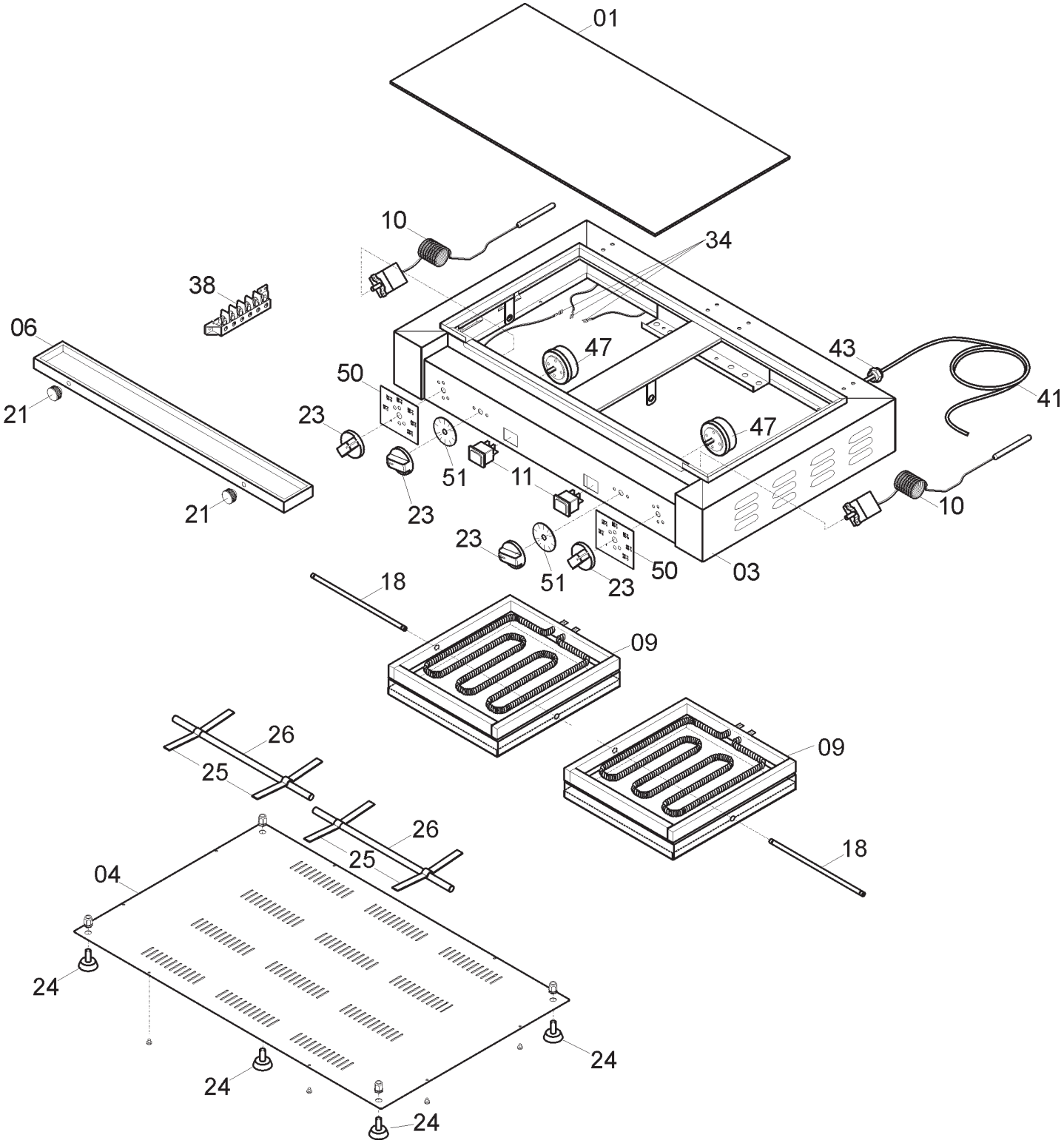
01
10
34
38
06
47
43
41
50
21
23
47
51
11
21
23
10
23
51
23
50
03
18
09
26
25
09
26
25
18
04
24
24
24
24

PD TOP V tav.unica

Rife	Nome prodotto	Codice
1	VETRO INF.PIASTRA VETROC.57X29 PD	IGS301153
3	BASAMENTO NEW PDV	IGS302043
4	FONDO CHIUSURA P. VETROCER. PD	IGS302343
6	CASSETTO P. VETROCER. PD	IGS302503
9	RESIST. INF. PD VT C 800W 240 V.	IGS303403
10	TERMOSTATO X PIASTRA VETROCERAMICA	IGS304013
11	Lamp.spia 220 V. PD-CRT-LEI-TPO	IGS422
18	TUBETTO BULBO P. VETROCERAMICA PD	IGS304903
21	POMEL. cass. PD-CRT-LEI-TPO-Q	IGS333
23	MANOPOLA TERMOSTATO/TIMER	IGS336
24	Piedino PD-CRT-LEI-TPO	IGS360
25	MOLLE PREMI RESIST. VETROC.PD/CRT	IGS309223
26	ASTINA INF. D 10 VETROCERAMICA PD	IGS308343
38	MORSETTIERA PDVT C	IGS312103
41	CAVO ALIMENT.3X2,5 SP.CEE VETROC.PD	IGS311313
43	PRESSACAVO PG13,5	IGS472
47	TIMER PD-COT-LEI-TPO	IGS450
50	MOSTR.GRADUATA DIM.8X7 CM	IGS121253
51	QUADRANTE 15 MIN. TOSTIERE	IGS421403