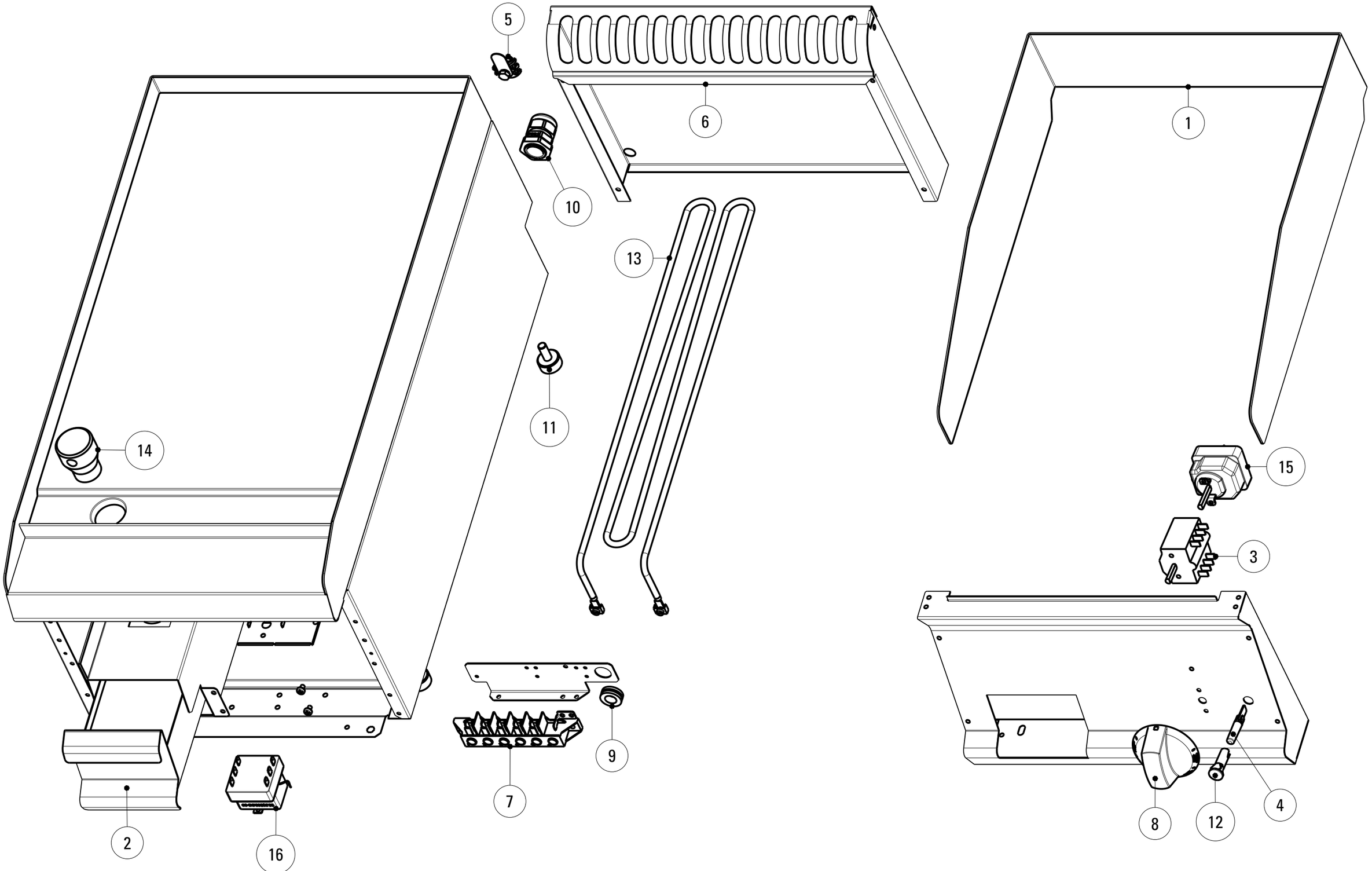

DATA STAMPA / STAMP DATE	CODICE / CODE	FOGLIO / SHEET	MODELLI / MODELS
07.12.12	5415.199.01	1/1	FT_E7 TECNO70

Artic./Item	Descrizione/Description	Modello/Model
616085	**FRY TOP ELETTRICO PIASTRA LISCIA CROMATA** **ELECTRIC FRY-TOP WITH SMOOTH CHROMIUM-PLATED PLATE**	**FTC70E7**

Cons./Recom.	Pos./Posit.	Ricambio/Replacement			Prezzo/Price List
	01	RC02023000	ALZATINA AMOVIBILE FRYTOP	SPLASH BACK	63,09
	02	RC01481000	CASSETTO RACCOGLI OLIO	DRAWER ASSEMBLY GR70G7	59,69
*	03	RC00070000	COMMUTATORE TRIFASE	SWITCH	20,52
*	04	RC01782000	LAMPADA SEGN.NEON FASTON VERDE 230V	GREEN NEON LAMP 230V	6,09
	05	RC00304000	MORSETTO EQUIPOTENZIALE COMPLETO	EQUIPOTENTIAL CONNECTING BLOCK	6,62
	06	RC02056000	CAMINO FRYTOP	FLUE FT70L7	85,86
	07	RC00194000	MORSETTIERA FV 122 B	CONNECTING BLOCK	9,16
	09	RC00297000	PASSACAVO	FAIRLEAD	3,97
	10	RC00241000	PRESSACAVO PG16 CON DADO	CABLE GLAND AND NUT	7,18
	11	RC00311000	PIEDINO H=25 MM	FOOT	4,74
*	12	RC01783000	PORTALAMPADA TRASPARENTE D10	TRANSPARENT LAMP HOLDER D10	5,30
*	13	RC00286000	RESISTENZA	HEATING ELEMENT	35,97
	14	RC00573000	TAPPO PER FRYTOP	OIL DRAIN PLUG	16,21
*	15	RC00285000	TERMOSTATO DI LAVORO	WORKING THERMOSTAT FT	61,89
*	16	RC00305000	TERMOSTATO DI SICUREZZA	SAFETY THERMOSTAT	85,19
	8a	RC02033000	MANOPOLA FRYTOP ELETTRICO NERA	BLACK KNOB	9,76
	8b	RC02034000	MANOPOLA FRYTOP ELETTRICO GRIGIA	GREY KNOB	9,05

L'azienda si riserva il diritto di apportare ulteriori aggiornamenti senza preavviso. / The data may be updated without prior warning