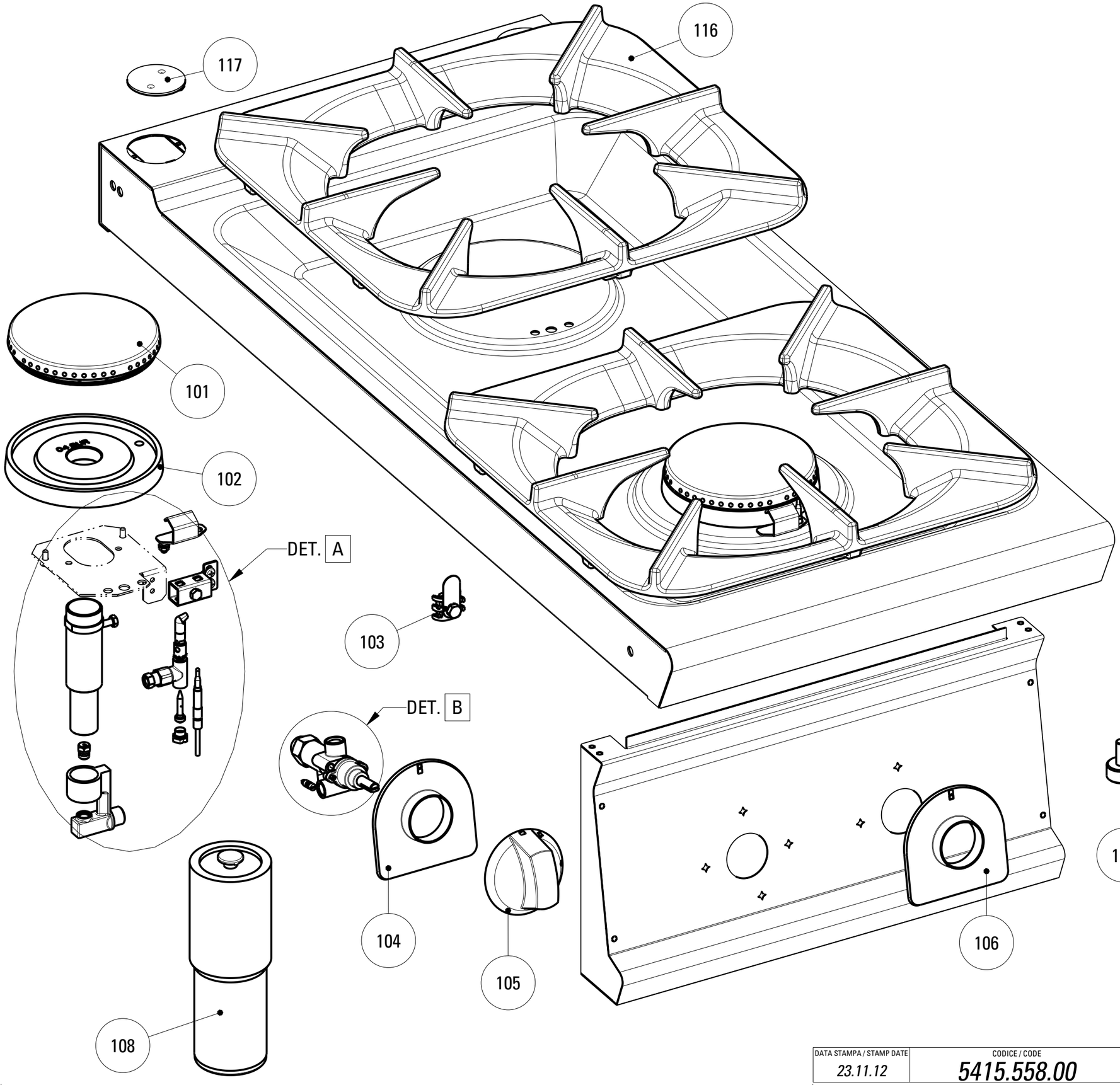

DATA STAMPA / STAMP DATE	CODICE / CODE	FOGLIO / SHEET	MODELLI / MODELS
23.11.12	*5415.558.00*	*1/1*	*EC_G9*

CODICI RICAMBIO PER FINITO / SPARE PARTS FOR THE FINISHED PRODUCT

Aggiornato al/Updated to 27/11/17

Artic./Item	Descrizione/Description	Modello/Model
313099	**PIANO COTTURA GAS 2 FUOCHI SU VANO APERTO** **2 BURNERS FREESTANDING GAS BOILING TOP**	**EC4FG9**

Cons./Recom.	Pos./Posit.	Ricambio/Replacement			Prezzo/Price List
	101	RC01672000	SPARTIFIAMMA 6-8KW	BURNER COVER 6KW	40,31
	102	RC02026000	CORPO BRUCIATORE 8KW	BURNER BODY 8KW	39,58
	103	RC00304000	MORSETTO EQUIPOTENZIALE COMPLETO	EQUIPOTENTIAL CONNECTING BLOCK	6,62
	104a	RC02076000	SOTTOMANOPOLA GAS FRONTE NERO	BLACK UNDERKNOB	7,70
	104b	RC02079000	SOTTOMANOPOLA GAS FRONTE GRIGIO	GREY UNDERKNOB	7,18
	105a	RC01887000	MANOPOLA GAS NERA	GAS BLACK KNOB	8,15
	105b	RC02074000	MANOPOLA GAS GRIGIA	GREY KNOB	8,79
	106a	RC02077000	SOTTOMANOPOLA GAS RETRO NERO	BLACK UNDERKNOB	7,70
	106b	RC02080000	SOTTOMANOPOLA GAS RETRO GRIGIO	GREY UNDERKNOB	7,18
	108	RC01386000	PIEDE 2" C/VITE	FOOT WITH SCREW	20,63
*	108	RC05001400	RUBINETTO GAS	GAS COCK	79,66
	110	RC02061000	PORTAUGELLO BRUCIATORE TECNO90 ECO	NOZZLE HOLDER	23,30
	112	RC02060000	VENTURI PER BRUCIATORE 8KW	VENTURI BURNER 8KW	27,48
*	113	RC00118000	TERMOCOPPIA M9X1 L600	TERMOCOUPLE	15,56
	114	RC02069000	TEGOLO PILOTA ECO	PILOT TILE	9,71
	115	RC01140000	GRUPPO PILOTA	TOP BURNER PILOT GROUP	21,40
	116	RC01868000	SUPPORTO PENTOLE L9 ECO GHISA	TECNO90 ECO CAST IRON PANHOLDER	106,91
	117	RC01380000	TAPPO ACCESSO FISSAGGIO	COVER FOR FASTENING SCREWS	13,57

L'azienda si riserva il diritto di apportare ulteriori aggiornamenti senza preavviso. / The data may be updated without prior warning