DESPIECES DEL SERVICIO TECNICO

Armarios para Pastelería y Pescado
Armoires pour Patisserie et Poisson
Bakery and Fish Refrigerated Cabinets
Backerei -Kühlschränke und Fischkühlschränke
Armadi per Pasticceria e per Servizio Ittico

APP-701
AP-701

FEBRERO 2002

FAGOR

Fagor Industrial

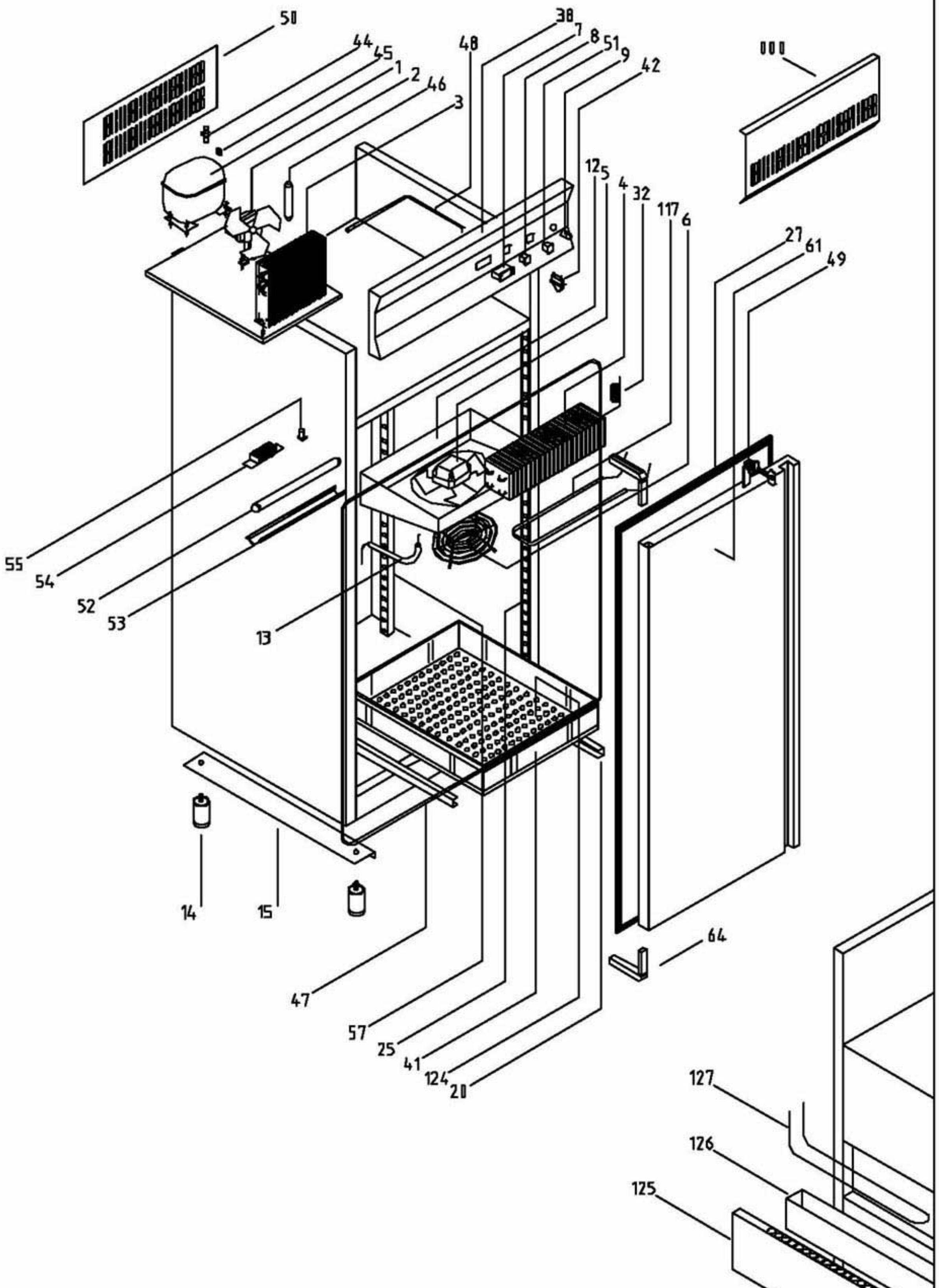

COMUN A

Armario para pescado

	Firma	Fecha
Dibujado	M. Mellado	14/12/11
Proyectado		
Comprobado		

DESPIECE ARMARIOS PESCADO

Código DSP0101

FAGOR FAGOR FRI s.a.

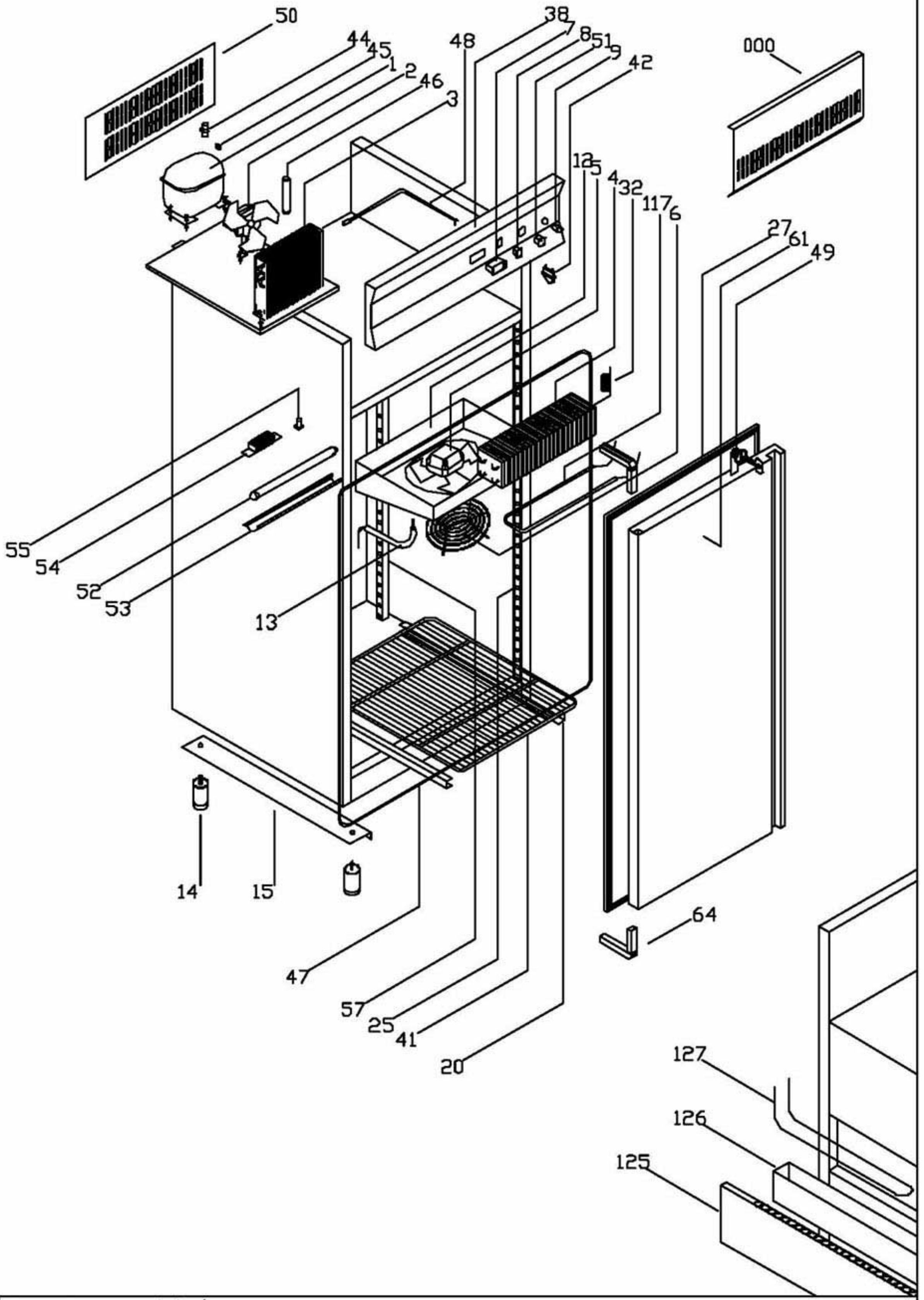

COMUN A

Armario para pastelería

	Firma	Fecha
Dibujado	M. Mellado	14/02/11
Proyectado		
Comprobado		

DESPIECE ARMARIOS PASTELERIA

Código DSP0111

FAGOR

FAGORFRI S.a.

FAGOR
FAGOFRI SA

PLANO DESPIECE

	FAGOFRI		DSP0111	DSP0101
		MODELO	AP-701	APP-701
	Código	MATERIAL	1	1
1	6001700007	Compresor, Danfoss SC-12-G	1	1
2	6001506002	Ventilador unidad condensadora, 10 w con pala y pata	1	1
3	6001911003	Condensador, 9x3 derecha techo	1	1
4	6001903001	Evaporador, Bateria FC-61-B	1	1
5	6004000011	Ventilador Evaporador FC-61-B / FC-62-B, 5 w con pala y aro GC	1	1
6	6004000013	Rejilla protección ventilador evaporador FC, Alambre Ø 200	1	1
7	6001507012	Control digital mant. congelados, ELIWELL EWPC 974 con sondas y tranformador	1	1
8	6001507003	Interruptor general on / off, BIPOLAR N/ABMAR 220 V. IB4-3106	1	1
9	6001507005	Piloto funcionamiento compresor, L-312 Ø13 mm 220 V AMBAR	1	1
13	6009991085	Conjunto desagüe evaporador tiro forzado,	1	1
14	6009990363	Conjunto pata regulable armario GN, ø63x130 / 200 base 82x82	4	4
15	6000250003	Base lateral apoyo armario pescado y pastelero, zincado 630x140	2	2
20	6009990009	Juego guías bandeja pastelera armario, "L" 485 mm	3	
20	6009990032	Juego guías caja 600x400,		7
23	6009990215	Cremallera lateral trasera armario Snack, Snack, acero inox 35x1050	2	2
25	6009990220	Cremallera delantera puerta grande, Común, acero inox 35x1480	2	2
27	6001401111	Burlete puerta armario pastelero / pescado, 707x1525 UR-260-M	1	1
32	6009991507	Tubo capilar, 1,25x2100	1	1
38	6009990031	Cabeza cuadro de mandos, inox. 780x265	1	1
41	6000202410	Cubeta asa cerrada armario de pescado, 600x400x120		7
41	6001801004	Estante parrilla pastelera, Alambre plastificado 400x600	3	
42	6001507041	Interruptor paro ventilador tiro forzado (ARMARIOS), Pulsador 1005172 NA/M14,2S4,BM	1	1
44	6004000003	Relé de arranque compresor SC-12-G, Danfoss 117U6003	1	1
45	6004000009	Condensador de arranque SC, Danfoss 117U5017	1	1
46	6000601003	Filtro secador, 40 gr. 1/4 x 1/4	1	1
47	6001508012	Resistencia marco AP APP, 45 w total	1	1
48	6002000057	Sonda termostato, NTC 938 Ohm	1	1
49	6009990260	Juego cierre con llave puerta armario,	1	1
50	6009990291	Rejilla trasera armario, Acero 747x260	1	1
51	6001507004	Interruptor Iluminación, Unipolar rojo	1	1
52	6001509003	Tubo fluorescente, 36 w	1	1
53	6000202507	Perfil policarbonato proteccion fluorescente, 1472 mm.	1	1
54	6001507023	Reactancia, 40 w	1	1
55	6001507016	Cebador, 4 - 80 w	1	1
61	6009990019	Puerta armario pastelero / pescadero, 765x1565	1	1
64	6009991521	Conjunto Bisagra armario, TRS / 1D Doble muelle 2,8 mm	2	2
117	6001508023	Resistencia descarche evaporador 61 - 71 departamento, 350 w cable largo	1	1
124	6009990100	Fondo inox caja de armario pescadero, Acero inox		7
125	6009990283	Protección evaporación automática, Acero 727x150	1	1
126	6009992012	Bandeja evaporación automática, Acero inox 600x100	1	1
127	6001508006	Resistencia evaporación automática, 41 w	1	1