DESPIECE TECNICO

Freidoras a Gas
Gas Fryer
Friteuses a Gaz
Gas Fritiertopf
Friggitrice a Gas

Gama 700

Modelos:

FG-710
FG-720
FE-710
FE-720

Enero2003 January

FAGOR

Fagor Industrial

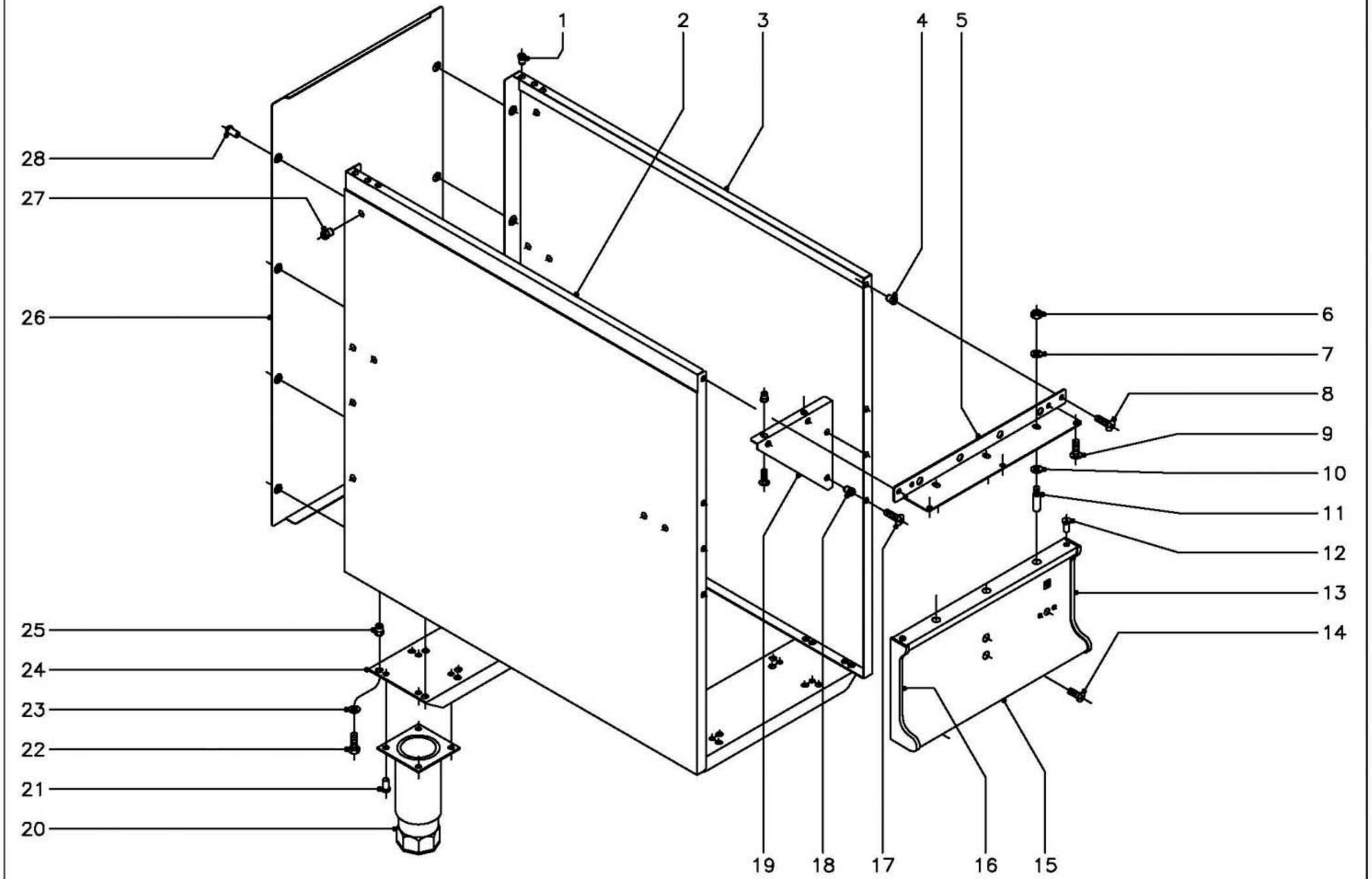

N plano	Firma	Fecha	Aparato	Lamina	
C–1254		01–2003	MUEBLE FREIDORAS GAMA 700	1	Fagor Industrial S.Coop. FAGOR Onate

MOD.	FREIDORAS MODULARES 700	ZONA	MUEBLE	PLANO	C-1254

ITEM	CODIGO	DENOMINACION	TEXTO	FG-710	FG-720	FE-710	FE-720						NOTAS
1	Q221342	Remache exagonal M-5		2	4	6	12						
2	X312831	Panel lateral izquierdo		1	2	1	2						
3	X312832	Panel lateral derecho		1	2	1	2						
4	Q221342	Remache exagonal M-5		2	4	2	4						
5	X312600	Escuadra amarre mesa 710		1	-	1	-						
5	X332631	Escuadra amarre mesa 720		-	1	-	1						
6	Q162040	Tuerca exagonal M-6		2	2	2	2						
7	Q302022	Arandela plana Ø16xØ6x1,2		2	2	2	2						
8	Q152004	Tornillo aplastado M-5x13		2	4	2	4						
9	Q152004	Tornillo aplastado M-5x13		2	3	2	3						
10	Q302022	Arandela plana Ø16xØ6x1,2		2	2	2	2						
11	Q151336	Tornillo soporte guia		2	2	2	2						
12	Q419005	Remache tubular Ø4x8		4	4	4	4						
13	U452804	Cantonera derecha portamandos		1	1	1	1						
14	Q152004	Tornillo aplastado M-5x13		2	2	2	2						
15	X322800	Panel portamandos 710		1	-	1	-						
15	X332800	Panel portamandos 720		-	1	-	1						
16	U452805	Cantonera izquierda portamandos		1	1	1	1						
17	Q152004	Tornillo aplastado M-5x13		4	-	4	-						
18	Q221342	Remache exagonal M-5		4	-	4	-						
19	X322615	Escuadra refuerzo		1	-	1	-						
20	X260151	Pata regulable		4	4	4	4						
21	Q411304	Remache avibulb Ø4,8		16	16	16	16						
22	Q012043	Tornillo exagonal M-6x20		8	16	8	16						
23	Q302022	Arandela plana Ø16xØ6x1,2		8	16	8	16						
24	X312640	Liston soporte patas 710		2	-	2	-						
24	U742640	Liston soporte patas 720		-	2	-	2						
25	Q221343	Remache exagonal M-6		8	16	8	16						

MOD.	FREIDORAS MODULARES 700	ZONA	MUEBLE	PLANO	C-1254

ITEM	CODIGO	DENOMINACION	TEXTO	FG-710	FG-720	FE-710	FE-720						NOTAS
26	X312802	Panel posterior 710		1	-	1	-						
26	U742804	Panel posterior 720		-	1	-	1						
27	Q221343	Remache exagonal M-6		14	14	14	14						
28	Q419005	Remache tubular Ø4x8		8	8	8	8						

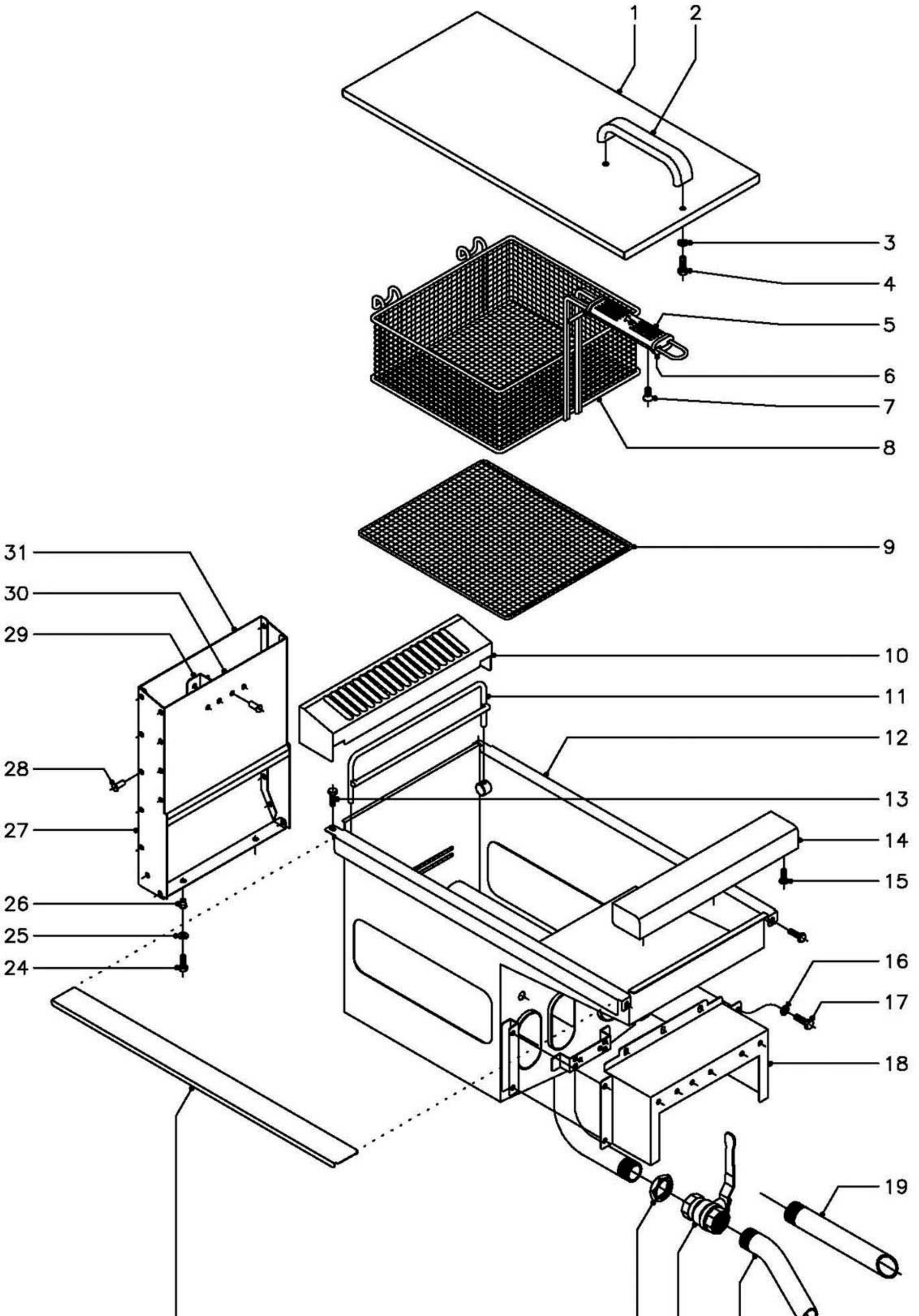

N plano	Firma	Fecha	Aparato	Lamina	
C–1255		01–2003	CUBA FREIDORAS GAMA 700	2	Fagor Industrial S.Coop. FAGOR Oñate

MOD.	FREIDORAS MODULARES 700	ZONA	CUBA	PLANO	C-1255

ITEM	CODIGO	DENOMINACION	TEXTO	FG-710	FG-720	FE-710	FE-720						NOTAS
1	X316108	Tapa de cuba (gas)		1	2	-	-						
1	X326106	Tapa de cuba (electricas)		-	-	1	2						
2	U580521	Asa		1	2	1	2						
3	Q302022	Arandela plana Ø16xØ6x1,2		2	4	2	4						
4	Q012041	Tornillo exagonal M-6x10		2	4	2	4						
5	9616402	Cacha superior		1	2	1	2						
6	9616401	Cacha inferior		1	2	1	2						
7	Q041431	Tornillo avellanado M-5x10		2	4	2	4						
8	X316503	Cestillo de fritura (Grande)		1	2	1	2						
8	X316530	Cestillo de fritura (Pequeño)		2	4	2	4						
9	X316502	Rejilla (Gas)		1	2	-	-						
9	X316501	Rejilla (Electricas)		-	-	1	2						
10	X315425	Embellecedor posterior 1/2 (Gas)		1	2	-	-						
10	X325401	Embellecedor posterior 1/2 (Elec.)		-	-	1	2						
11	X316501	Soporte cestillo		1	2	1	2						
12	X316100	Cuba (Gas)		1	2	-	-						
12	X326100	Cuba (Electricas)		-	-	1	2						
13	Q012031	Tornillo exagonal M-5x10		4	8	4	8						
14	X315400	Anterior de mesa 1/2 m.		1	-	1	-						
14	U745407	Anterior de mesa 1 m.		-	1	-	1						
15	Q152004	Tornillo aplastado M-5x13		2	3	2	3						
16	Q302022	Arandela plana Ø16xØ6x1,2		4	8	-	-						
17	Q012031	Tornillo exagonal M-5x10		4	8	-	-						
18	X312610	Caja amarre quemadores		1	2	-	-						
19	X326107	Tubo salida aceite (Electricas)		-	-	1	2						
20	X316113	Tubo salida aceite (Gas)		1	2	-	-						
21	X036107	Grifo de evacuacion 1"		1	2	1	2						
22	Q223014	Contratuerca 1"		1	2	1	2						
23	X336100	'U" Union de modulos		-	1	-	1						

MOD.	FREIDORAS MODULARES 700	ZONA	CUBA	PLANO	C-1255

ITEM	CODIGO	DENOMINACION	TEXTO	FG-710	FG-720	FE-710	FE-720						NOTAS
24	Q012032	Tornillo exagonal M-5x15		2	4	-	-						
25	Q302022	Arandela plana Ø16xØ6x1,2		2	4	-	-						
26	Q221342	Remache exagonal M-5		2	4	-	-						
27	X312636	Lateral de chimenea		2	4	-	-						
28	Q419005	Remache tubular Ø4x8		24	48	-	-						
29	X312606	Distanciador de chimenea		1	2	-	-						
30	X312638	Anterior de chimenea		1	2	-	-						
31	X312637	Posterior de chimenea		1	2	-	-						

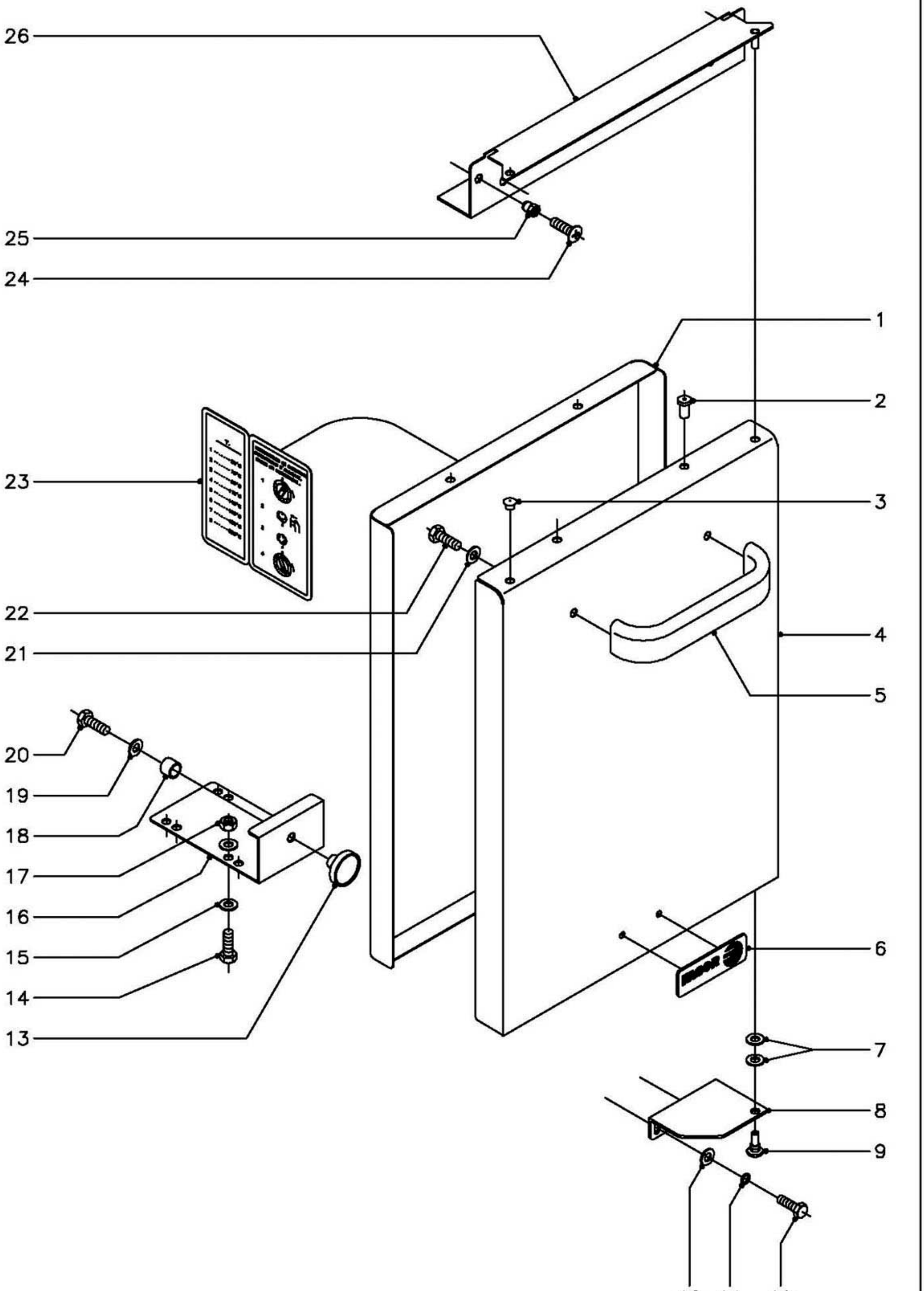

N plano	Firma	Fecha	Aparato		Lamina	
C-1256		01-2003	PUERTA FREIDORAS GAMA 700		3	Fagor Industrial S.Coop. FAGOR Orate

MOD.	FREIDORAS MODULARES 700	ZONA	PUERTA	PLANO	C-1256

ITEM	CODIGO	DENOMINACION	TEXTO	FG-710	FG-720	FE-710	FE-720						NOTAS
1	X960500	Contrapuerta		1	2	1	2						
2	Q419005	Remache tubular Ø4x8		4	8	4	8						
3	X160537	Tapon puertas		1	2	1	2						
4	X310507	Puerta		1	2	1	2						
5	U580521	Asa de puerta		1	2	1	2						
6	U262806	Escudo FAGOR		1	2	1	2						
	Q221023	Clip sujecion escudo		2	4	2	4						
7	Q232040	Arandela plana A-6		2	4	2	4						
8	E022608	Bisagra inferior derecha		1	1	1	1						
s/n	E022607	Bisagra inferior izquierda		-	1	-	1						
9	X960504	Tornillo de giro M-8		1	2	1	2						
10	Q012042	Tornillo exagonal M-6x15		2	4	2	4						
11	Q262040	Arandela muelle A-6		2	4	2	4						
12	Q302022	Arandela plana Ø16xØ6x1,2		2	4	2	4						
13	X960501	Iman		2	4	2	4						
14	Q012043	Tornillo exagonal M-6x20		2	4	2	4						
15	Q302022	Arandela plana Ø16xØ6x1,2		4	8	4	8						
16	X312631	Escuadra amarre iman		1	2	1	2						
17	Q162040	Tuerca exagonal M-6		2	4	2	4						
18	X960502	Fijacion iman		2	4	2	4						
19	Q232020	Arandela plana A-4		2	4	2	4						
20	Q012021	Tornillo exagonal M-4x10		2	4	2	4						
21	Q302022	Arandela plana Ø16xØ6x1,2		2	4	2	4						
22	Q012041	Tornillo exagonal M-6x10		2	4	2	4						
23	X166511	Tabla temperaturas e instrucciones		1	1	1	1						
24	Q152004	Tornillo aplastado M-5x13		2	4	2	4						
25	Q221342	Remache exagonal M-5		2	4	2	4						
26	X312611	Liston bisagra superior derecha		1	1	1	1						
s/n	X332600	Liston bisagra superior izquierda		-	1	-	1						

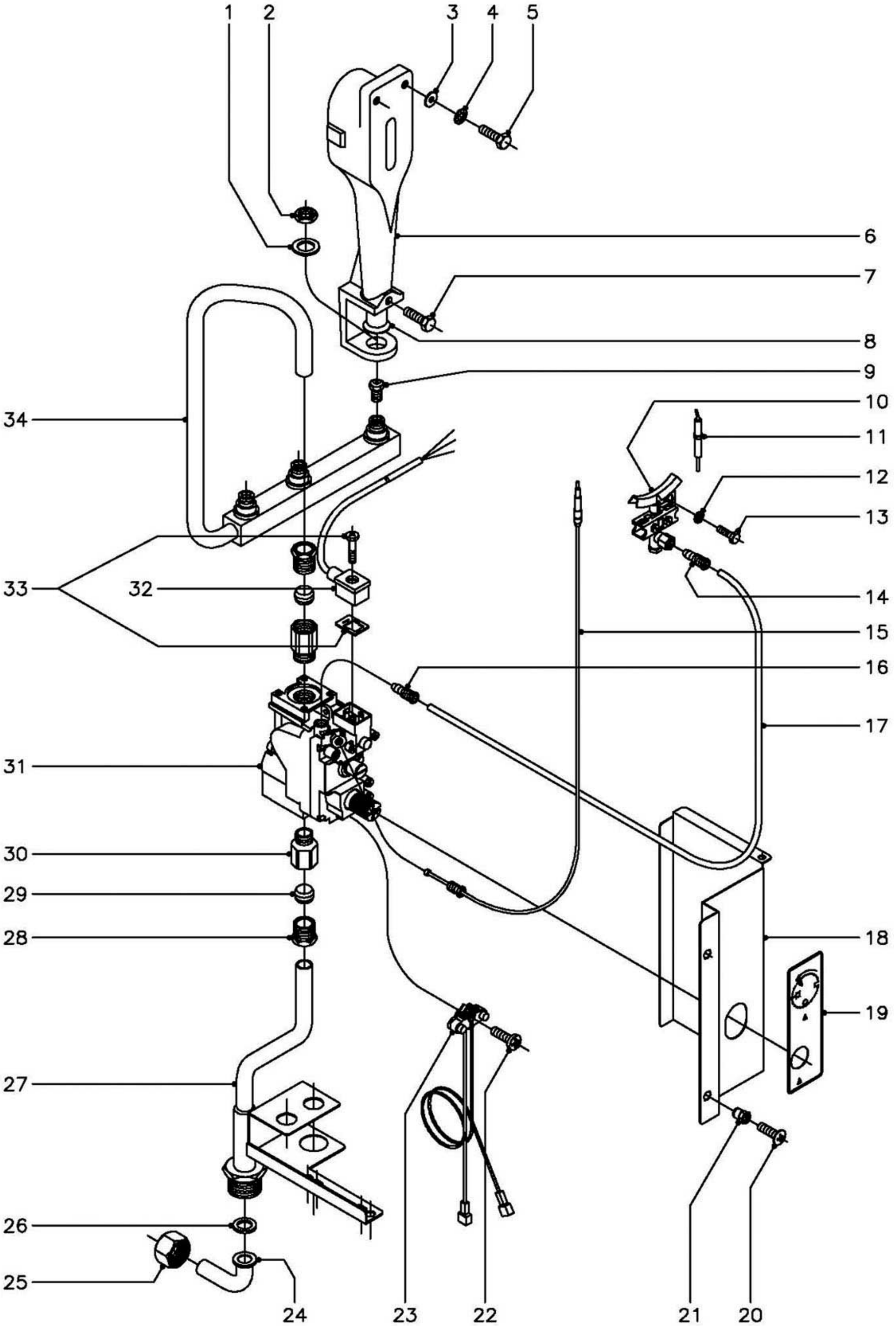

N plano	Firma	Fecha	Aparato	Lamina	
C–1257		01–2003	PARTE FUNCIONAL GAS FREIDORAS FG–710, FG–720	4	Fagor Industrial S.Coop. Oñate

MOD.	FREIDORAS MODULARES 700	ZONA	PARTE FUNCIONAL GAS	PLANO	C-1257

ITEM	CODIGO	DENOMINACION	TEXTO	FG-710	FG-720								NOTAS
1	Q301322	Arandela plana Ø27xØ17x2		3	6								
2	Q223021	Tuerca exagonal M-15x1		3	6								
3	Q302022	Arandela plana Ø16xØ6x1,2		6	12								
4	Q242040	Arandela abanico A-6		6	12								
5	Q012042	Tornillo exagonal M-6x15		6	12								
6	X015700	Quemador completo		3	6								
7	Q012031	Tornillo exagonal M-5x10		3	6								
8	U325707	Regulador de aire		3	6								
9	X312400	Tobera quemador Ø1,10 (B.P.)		3	6								
9	N502401	Tobera quemador Ø1,70 (G.N.)		3	6								
9	9483100	Tobera quemador Ø3,00 (G.V.)		3	6								
10	U062101	Piloto completo montado (B.P.)		1	2								
	U442138	Inyector piloto Ø0,25 (B.P.y G.V.)		1	2								Regular para Gas Villa
	U442137	Inyector piloto Ø0,40 (Gas Natural)		1	2								
11	X012101	Bujia de encendido		1	2								
12	Q242030	Arandela abanico A-5		2	4								
13	Q012031	Tornillo exagonal M-5x10		2	4								
14	U134323	Racord con bicono Ø6		1	2								
15	U562130	Termopar L=850		1	2								
16	U134323	Racord con bicono Ø6		1	2								
17	X315006	Tubo piloto		1	2								
18	X312614	Chapa proteccion electrovalvula		1	2								
19	X162617	Pegatina posicion mando		1	2								
20	Q152004	Tornillo aplastado M-5x13		3	6								
21	Q221342	Remache exagonal M-5		3	6								
22	U134321	Tornillo alomado M-4x15		1	2								
23	R275027	Cableado Electrosit		1	2								
24	U565007	Codo entrada gas		1	2								
25	U725006	Tuerca 3/4"		1	2								

MOD.	FREIDORAS MODULARES 700	ZONA	PARTE FUNCIONAL GAS	PLANO	C-1257

ITEM	CODIGO	DENOMINACION	TEXTO	FG-710	FG-720								NOTAS
26	Q306052	Arandela junta Ø23,5xØ15,5x3		1	2								
27	X315000	Entrada general gas		1	2								
28	X012104	Manguito para racord 1/2"		2	4								
29	X012105	Bicono Ø16		2	4								
30	X162101	Racord 1/2"		2	4								
31	X163000	Electrovalvula 820 Nova (50 Hz.)		1	2								
	X163020	Bobina para electrovalvula (60 Hz.)		1	2								
32	X163008	Cable conector		1	2								
33	X163009	Junta conector y tornillo		1	2								
34	X315003	Tubo distribuidor		1	2								

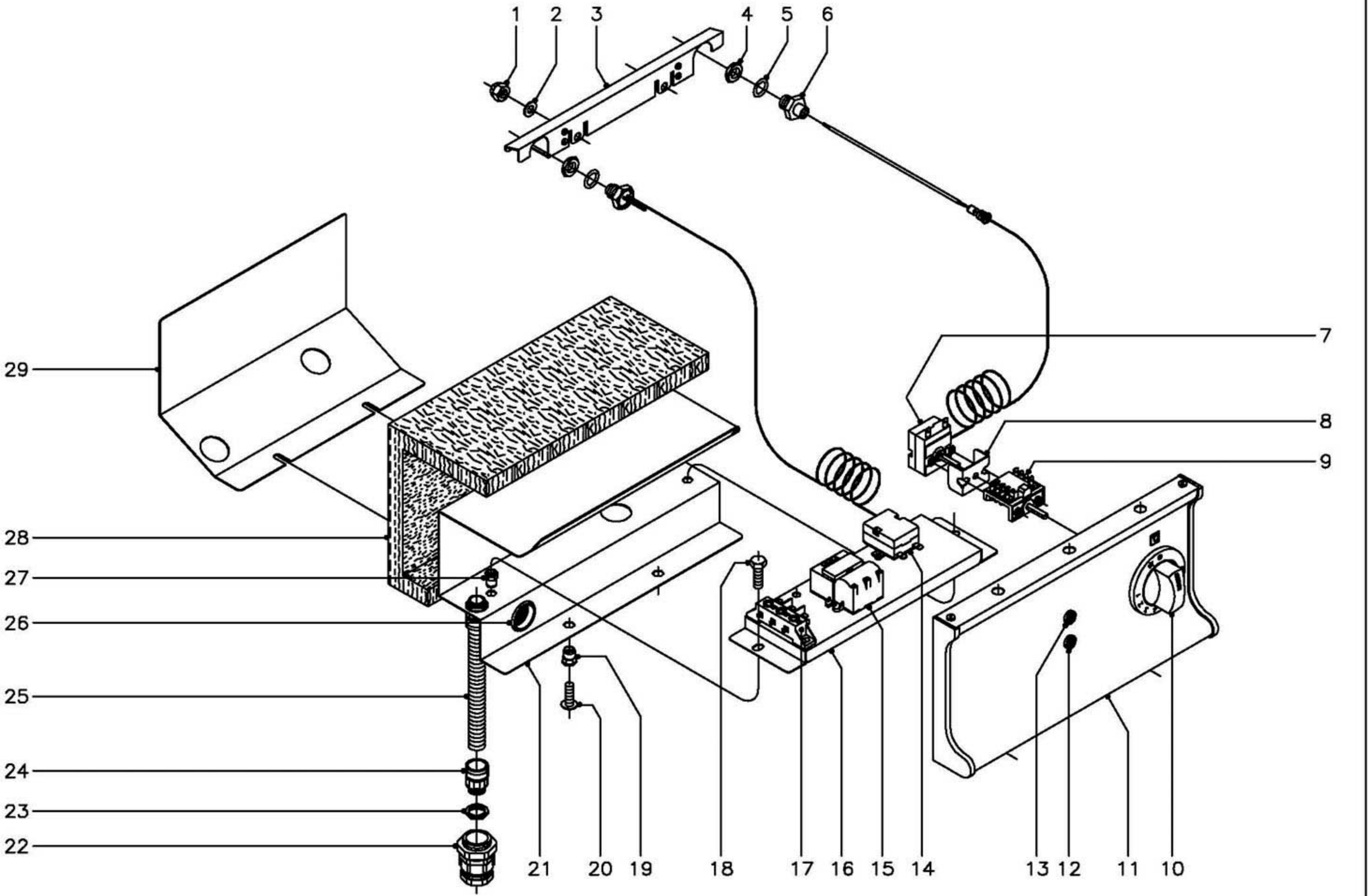

N plano	Firma	Fecha	Aparato	Lamina	
C–1258		01–2003	PARTE FUNCIONAL ELECTRICA FREIDORAS FG–710, FG–720	5	Fagor Industrial S.Coop. Oñate

MOD.	FREIDORAS MODULARES 700	ZONA	PARTE FUNCIONAL ELECTRICA	PLANO	C-1258

ITEM	CODIGO	DENOMINACION	TEXTO	FG-710	FG-720								NOTAS
1	Q212040	Tuerca sombrerete M-6		2	4								
2	Q302022	Arandela plana Ø16xØ6x1,2		2	4								
3	X326108	Chapa proteccion bulbo		1	2								
4	X163012	Tuerca exagonal M-14x1		2	4								
5	X012127	Junta torica Ø20xØ14x3		2	4								
6	X166113	Manguito amarre bulbo		1	2								
7	X163010	Termostato 60 - 215ºC.		1	2								
8	X313001	'U" Soporte termostato		1	2								
9	X163007	Conmutador acople termostato		1	2								
10	X313003	Boton de mando Ø6		1	2								
11	X322800	Panel portamandos 710		1	-								
11	X332800	Panel portamandos 720		-	1								
12	R693056	Piloto ambar		1	2								
13	R693055	Piloto verde		1	2								
14	X012130	Termostato limitador		1	2								
	Q223022	Tuerca exagonal M-8x1		1	2								
15	R073007	Encendedor		1	2								
16	X312615	Chapa amarre componentes		1	2								
17	U183046	Regleta		1	2								
18	Q012031	Tornillo exagonal M-5x10		2	4								
19	Q221342	Remache exagonal M-5		2	4								
20	Q152004	Tornillo aplastado M-5x13		2	4								
21	X312613	Chapa proteccion termostato		1	2								
22	R023013	Prensaestopas		1	2								
23	X033028	Tuerca		2	4								
24	X033027	Racord		2	4								
25	3712600	Tubo proteccion manguera L=750		1	2								
26	X723014	Pasamuros Ø30		1	2								
27	Q221342	Remache exagonal M-5		2	4								

MOD.	FREIDORAS MODULARES 700	ZONA	PARTE FUNCIONAL ELECTRICA	PLANO	C-1258

ITEM	CODIGO	DENOMINACION	TEXTO	FG-710	FG-720								NOTAS
28	X312618	Aislante vitrofil 360x177x20		1	2								
29	X312617	Chapa sujecion aislante		1	2								

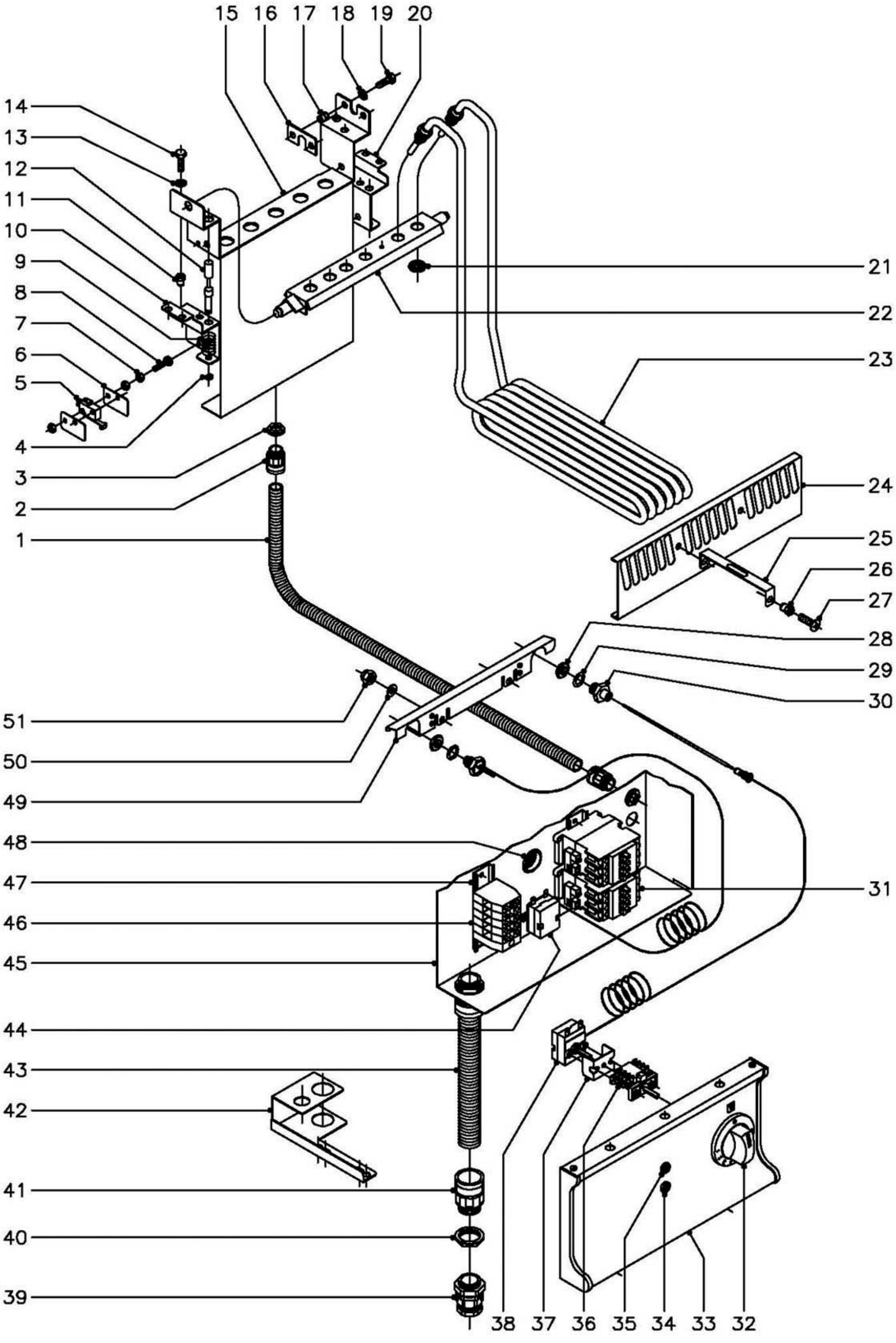

N plano	Firma	Fecha	Aparato	Lamina	
C–1259		01–2003	PARTE FUNCIONAL ELECTRICA FREIDORAS FE–710, FE–720	6	Fagor Industrial S.Coop. Oñate

MOD.	FREIDORAS MODULARES 700	ZONA	PARTE FUNCIONAL ELECTRICA	PLANO	C-1259

ITEM	CODIGO	DENOMINACION	TEXTO	FE-710	FE-720								NOTAS
1	3712600	Tubo proteccion cableado L=750		4	8								
2	X033027	Racord		8	16								
3	X033028	Tuerca		8	16								
4	Q271033	Arandela de seguridad A-6		1	2								
5	R010534	Micro elevacion resistencia		1	2								
6	R010535	Placa separadora		2	4								
7	Q161310	Tuerca exagonal M-3		6	12								
8	Q031315	Tornillo alomado M-3x30		2	4								
9	Z700603	Muelle		1	2								
10	X322609	Escuadra soporte giro izquierda		1	2								
11	Q221342	Remache exagonal M-5		4	8								
12	R010533	Eje micro		1	2								
13	Q242030	Arandela abanico A-5		4	8								
14	Q012031	Tornillo exagonal M-5x10		4	8								
15	X322606	Soporte de giro		1	2								
16	X322611	Fijacion giro resistencias		1	2								
17	Q221342	Remache exagonal M-5		2	4								
18	Q242030	Arandela abanico A-5		2	4								
19	Q012031	Tornillo exagonal M-5x10		2	4								
20	X322610	Escuadra soporte giro derecha		1	2								
21	-	Arandela A-14 (Con resistencias)		6	12								
21	-	Tuerca M-14x1,5 (Con resistencias)		6	12								
22	X322602	Giro resistencias		1	2								
23	X323001	Resistencia derecha y central		2	4								(4 KW., 230 V.)
s/n	X323002	Resistencia izquierda		1	2								(4 KW., 230 V.)
24	X323004	Escuadra fijacion resistencias		2	4								
25	X033035	Escuadra distanciadora		2	4								
26	Q221342	Remache exagonal M-5		4	8								
27	Q152004	Tornillo aplastado M-5x13		4	8								

MOD.	FREIDORAS MODULARES 700	ZONA	PARTE FUNCIONAL ELECTRICA	PLANO	C-1259

ITEM	CODIGO	DENOMINACION	TEXTO	FE-710	FE-720								NOTAS
28	X163012	Tuerca exagonal M-14x1		2	4								
29	X012127	Junta torica Ø20xØ14x3		2	4								
30	X166113	Manguito amarre bulbo		1	2								
31	Z203050	Contactor Sirius 3RT-1016-2AP01		2	4								
32	X183025	Boton de mando Ø6		1	2								
33	X322800	Panel portamandos 710		1	-								
33	X332800	Panel portamandos 720		-	1								
34	R693056	Piloto ambar		1	2								
35	R693055	Piloto verde		1	2								
36	X163007	Conmutador acople termostato		1	2								
37	X313001	'U" Soporte termostato		1	2								
38	X163010	Termostato 60 - 215ºC.		1	2								
39	R023013	Prensaestopas		1	2								
40	R023025	Contratuerca		2	4								
41	X713021	Racord		2	4								
42	X165030	Escuadra amarre tubo entrada		1	2								Amarre racord y prensaestopas
43	3712300	Tubo proteccion manguera L=380		1	2								
44	X012130	Termostato limitador		1	2								
	Q223022	Tuerca exagonal M-8x1		1	2								
45	X322601	Panel cuadro electrico		1	2								
46	P453025	Borna paso 10 (gris)		3	6								
	Z263302	Borna paso 10 (azul)		1	2								
	P453026	Borna tierra 10 (verde-amarillo)		1	2								
	Z263303	Tope final		1	2								
47	R663055	Guia contactor L=120		2	4								
48	X723014	Pasamuros Ø30		1	2								
49	X326108	Chapa proteccion bulbo		1	2								
50	Q302022	Arandela plana Ø16xØ6x1,2		2	4								
51	Q212040	Tuerca sombrerete M-6		2	4								

MOD.	FREIDORAS MODULARES 700	ZONA	VARIOS	PLANO	

ITEM	CODIGO	DENOMINACION	TEXTO	FG-710	FG-720	FE-710	FE-720						NOTAS
	X316500	Folleto de instrucciones		1	1	-	-						
	X326500	Folleto de instrucciones		-	-	1	1						
	X163005	Esquema electrico adhesivo		1	1	-	-						Plano HB-14457
	X183059	Esquema electrico adhesivo		-	-	1	1						Plano HC-73561
	X313000	Esquema electrico de montaje		1	1	-	-						Plano HC-71650
	X323003	Esquema electrico de montaje		-	-	1	1						Plano HC-72123
	U323007	Cable encendedor a bujia		1	2	-	-						
	X163002	Cable bujia		1	2	-	-						
	X163006	Cableado portamandos		1	2	-	-						
	X373007	Cableado portamandos		-	-	1	2						
	X323005	Cableado regleta a contactor		-	-	2	4						
	X183009	Cableado micro elevacion resisten.		-	-	1	2						
	X056502	Gancho elevacion resistencia		-	-	1	2						

MOD.	FREIDORAS MODULARES 700	ZONA	PIEZAS ESPECIFICAS PARA LOS DISTINTOS GASES	PLANO	C-1257

ITEM	CODIGO	DENOMINACION	TEXTO	FG-710	FG-720								NOTAS
		BUTANO - PROPANO											
9	X312400	Tobera quemador Ø1,10		3	6								
10	U442138	Inyector piloto Ø0,25		1	2								
		GAS NATURAL											
9	N502401	Tobera quemador Ø1,70		3	6								
10	U442137	Inyector piloto Ø0,40		1	2								
		GAS VILLA											
9	9483100	Tobera quemador Ø3,00		3	6								
10	U442138	Inyector piloto Ø0,25		1	2								Regular para Gas Villa

MOD.	FREIDORAS MODULARES 700 CORECO	ZONA	PIEZAS ESPECIFICAS PARA CORECO	PLANO	

ITEM	CODIGO	DENOMINACION	TEXTO	FC-710-G	*FG-710	FC-720-G	*FG-720	FC-710-E	*FE-710							NOTAS
	U262830	Escudo CORECO		1		2		1								
		*MODELO EQUIVALENTE FAGOR														

MOD.	FREIDORAS MODULARES 700 VERSION AUSTRALIA	ZONA	PIEZAS ESPECIFICAS PARA LA VERSION AUSTRALIA	PLANO	C-1257

ITEM	CODIGO	DENOMINACION	TEXTO	FG-710 A	FG-720 A								NOTAS
		BUTANO - PROPANO											
9	9271300	Tobera quemador Ø1,20		3	6								
10	U442138	Inyector piloto Ø0,25		1	2								
		GAS NATURAL											
9	9429400	Tobera quemador Ø1,80		3	6								
10	U442137	Inyector piloto Ø0,40		1	2								
		VARIOS											
	X316510	Folleto de instrucciones		1	1								
	X163050	Esquema electrico adhesivo		1	1								Plano HB-70479
	X153020	Cableado limitador		1	2								

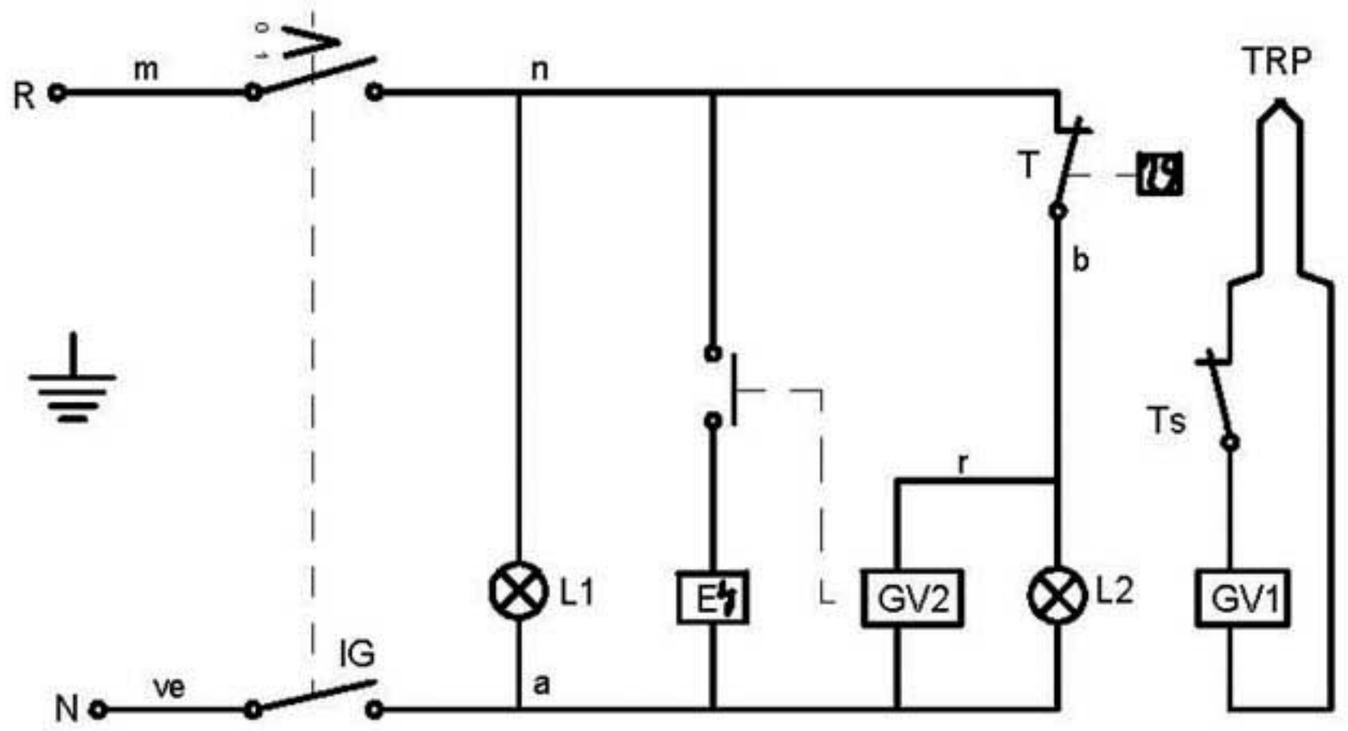

m=marron-brown-marron ve=verde-green-vert
n=negro-black-noir g=gris-grey-gris
r=rojo-red-rouge a=azul-blue-bleu
b=blanco-white-blanc

X-163050

100

150

NOTA

- LAS INSCRIPCIONES RESISTIRAN SIN MODIFICACION APRECIABLE, EL FROTAMIENTO DURANTE 15 SEG. DE UN ALGODON EMPAPADO EN GASOLINA.

IG = Interruptor general
L1 = Lampara funcionamiento
T = Termostato regulable (60-220C)
Ts = Limitador (245)
L2 = Lampara calentamiento
E = Encendedor
GV1 = Valvula gas (SEGURIDAD) ①
GV2 = Valvula gas (CONTROL) ①
TRP = Termopar

Plastico blanco alto brillo

	Esquema teorico adhesivo FG-920 A		X-163050		
Nº	Pieza	Material	Nº Clasificacion	Acabado	
Nº	Modificacion	Propuesta de	Fecha	Tolerancias generales	
①	Pasar de GV y VG a GV1 y GV2	Letona	97-1-16		
2	Modific.general(pasar a fabric.interior)	Plazaola	97-4-23	<5 ±	50–100± :
				5–25± :	>100±
				25–50± :	∝±

	Firma	Fecha
Dibujado	JON	96-5-30
Proyectado		
Comprobado		

FAGOR

Fagor Industrial,Koop.Elk, Mugatua

Mecanizado superficial

Escala

FREIDORAS

Plano hau ez daiteke erabil ez berrizta gure baimenitz gabe

Plano numero HB-70479 -2

Sustituye al N°

Sustituido por

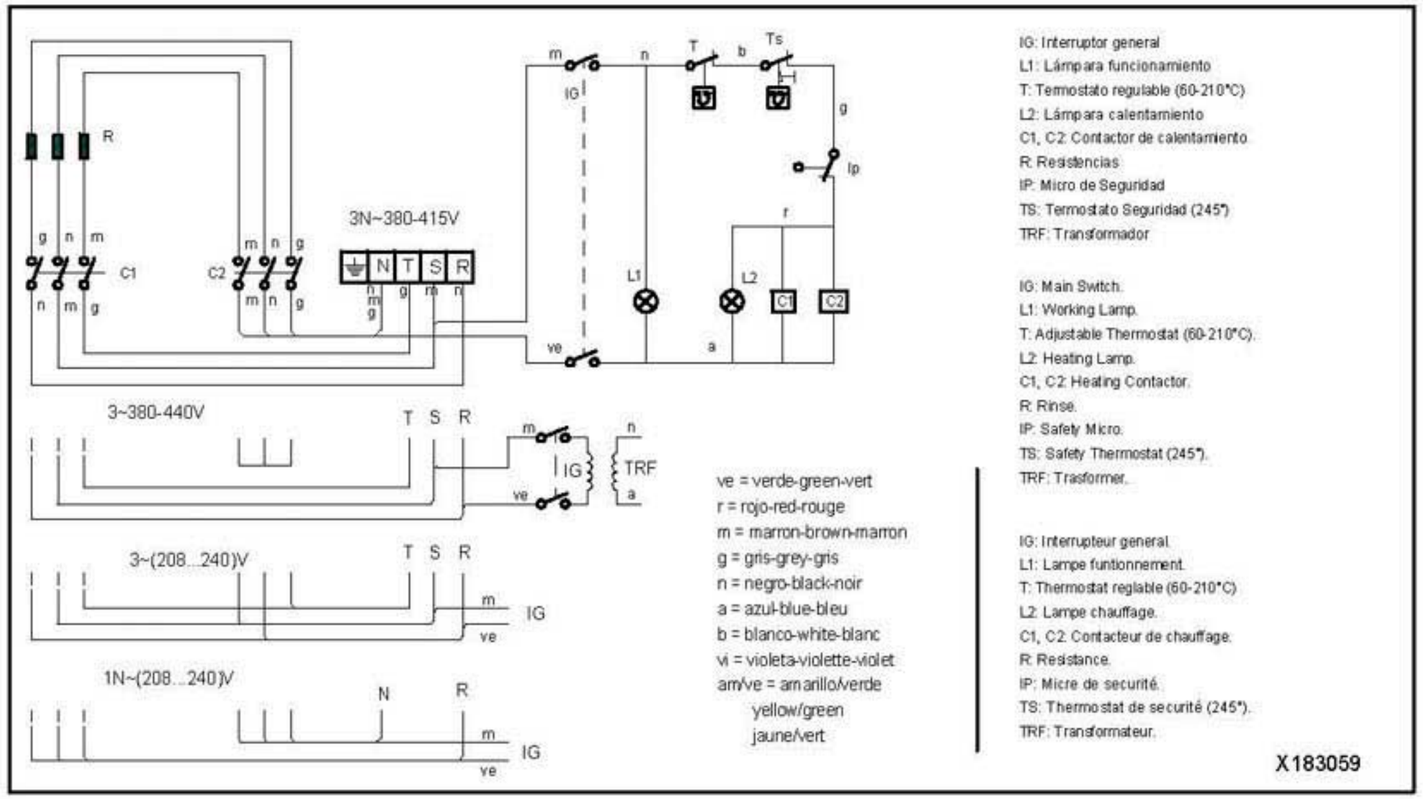

Plastico blanco alto brillo

	Esquema teorico adhesivo			X183059		
Nº	Pieza	Cant.	Material	Nº Clasificacion	Acabado	
Nº	Modificacion		Propuesta de	Fecha	Tolerancias generales	
①	Introducir texto componentes en placa.		Maillo	14-02-2000	<5± 50–100± : 5–25± : >100± 25–50± : ∝±	

	Firma	Fecha
Dibujado	KONTXI	23/6/98
Proyectado		
Comprobado		

FAGOR

Fagor Industrial,Koop.Elk, Mugatua

Mecanizado superficial

Escala 1/1

FREIDORA ELECTRICAS

Plano hau ez dateke erabilez berezta gure baimenitz gabe

Plano numero HC-73561 -1

Sustituye al Nº

Sustituido por

NOTAS

- Las inscripciones resistirán sin modificación apreciable el frotamiento durante 15 seg. de un algodón impregnado en gasolina.

Torn- M4x20 Laton -Q013023
Tuerca M4 Laton -Q163020
Arandela aban. A4 -Q242020
Term lengüeta 6.35 simple-Q523000

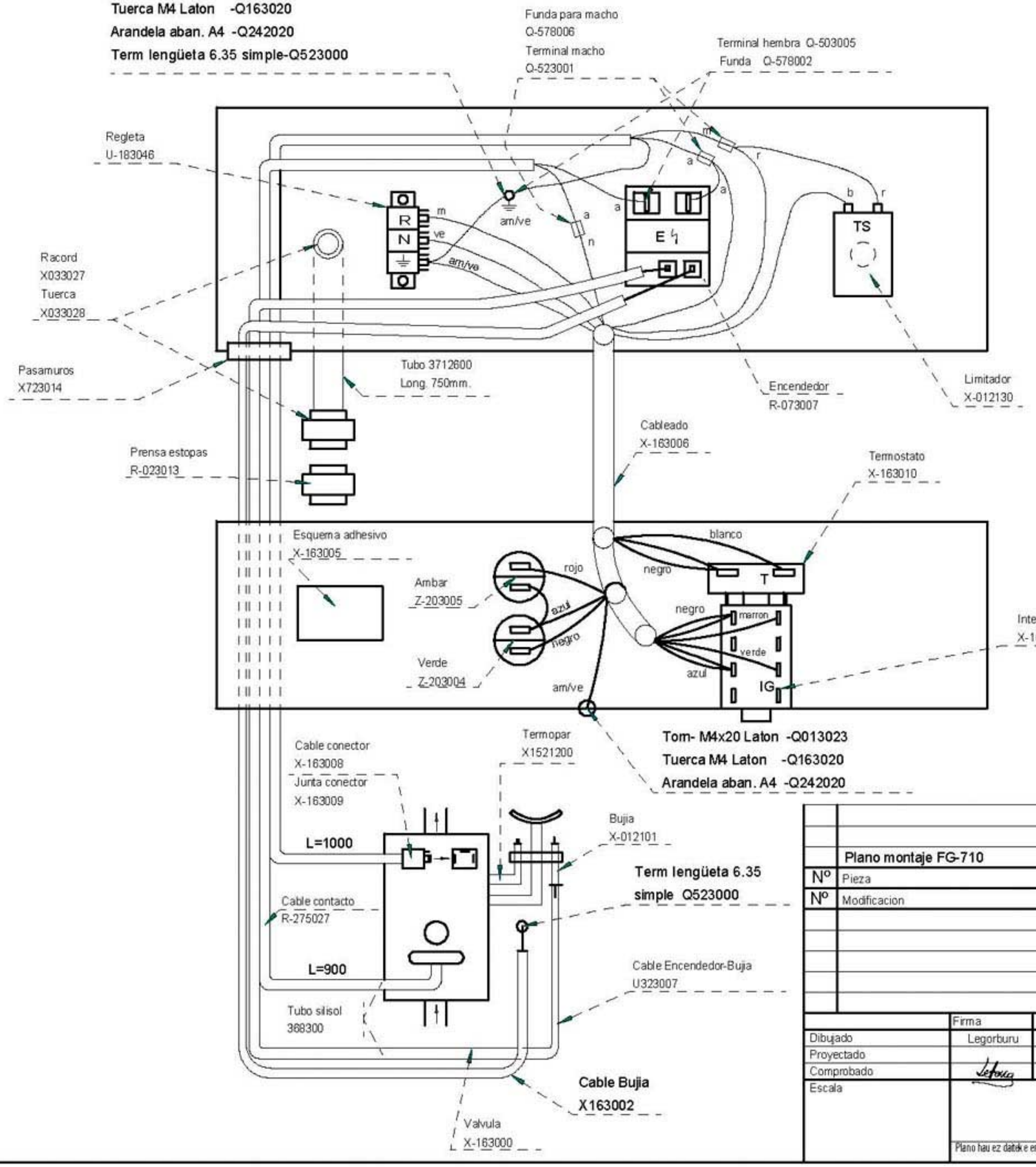

TOMA EQUIPOTENCIAL

- Q013023-TORNILLO EXAG M4x20 LATON. ---- 1
- Q163020-TUERCA EXAG M4 LATON.---------- 2
- Q221901-TUERCA CUADRADA M4.---------- 1
- Q242040-ARANDELA ABANICO A4 AISI 304.---- 2
- Q563004-LENGÜETA COMPONENTES.---------- 1
- Z603021-CHAPITA TIERRA.---------- 1
- Z603022-PLACA ASIENTO CONEXION MASA.----- 1

	Plano montaje FG-710			X313000		
Nº	Pieza	Cant.	Material	Nº Clasificacion	Acabado	
Nº	Modificacion		Propuesta de	Fecha	Tolerancias generales	
					<5± / 5–25± / 25–50±	50–100± / >100± / ∝±

	Firma	Fecha
Dibujado	Legorburu	20-06-95
Proyectado		
Comprobado		
Escala		

FAGOR
Fagor Industrial,Koop.Elk, Mugatua

Mecanizado superficial

FREIDORAS

Plano numero
HC-71650

Sustituye al Nº

Sustituido por

Plano hau ez datoke erabilez berrizta gure baimenitz gabe

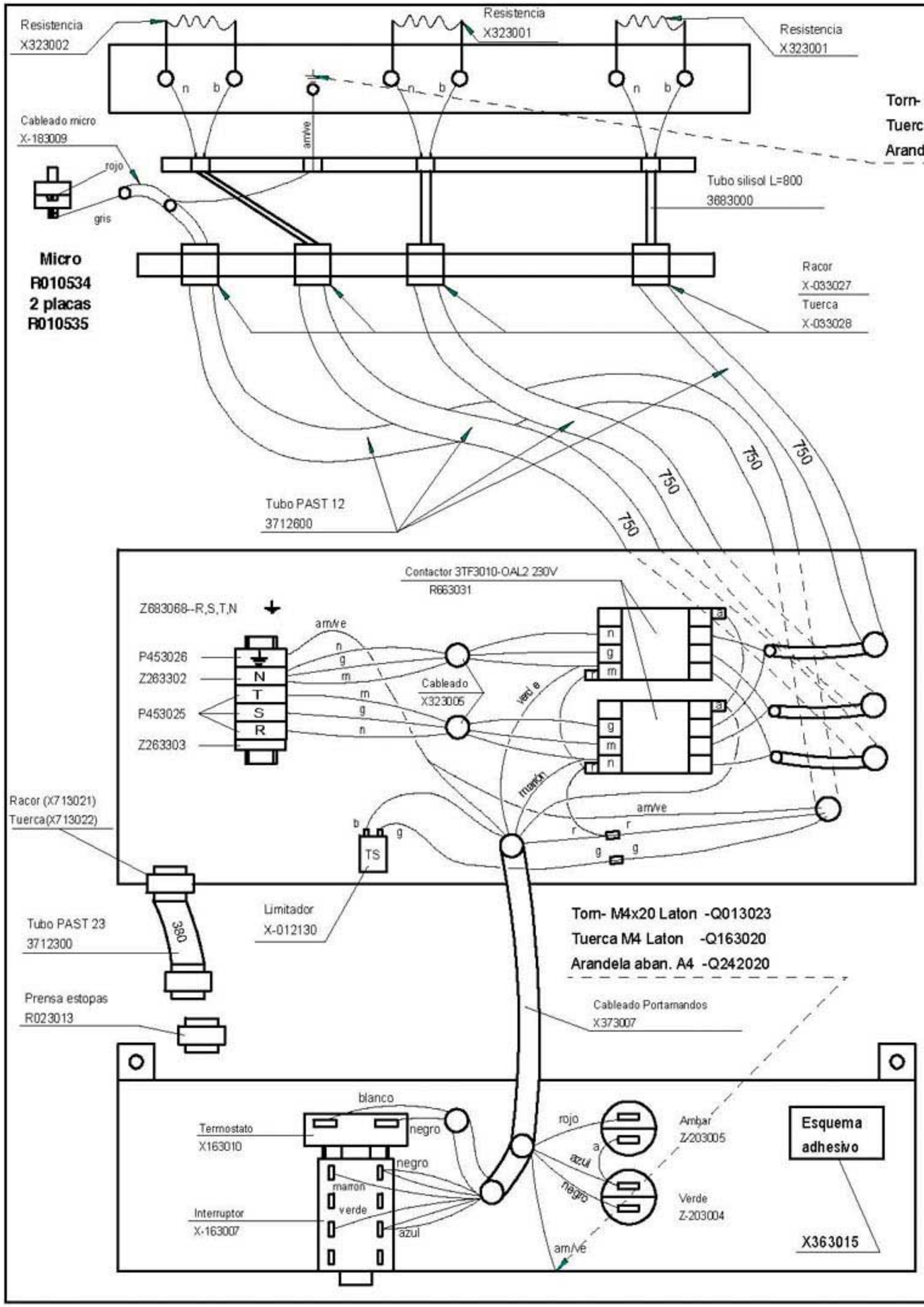

Torn- M4x20 Laton -Q013023
Tuerca M4 Laton -Q163020
Arandela aban. A4 -Q242020

Tom- M4x20 Laton -Q013023
Tuerca M4 Laton -Q163020
Arandela aban. A4 -Q242020

220V.3~

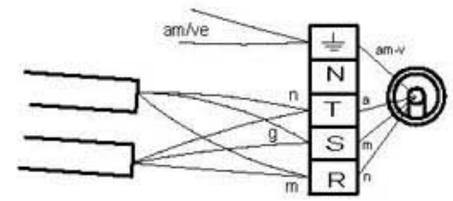

240V.~

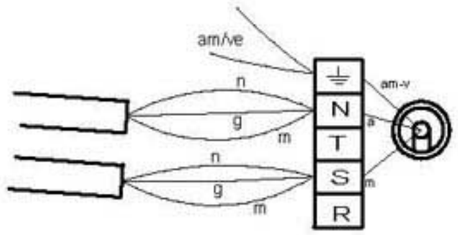

380...415V.3N~

TOMA EQUIPOTENCIAL

- Q013023-TORNILLO EXAG M4x20 LATON. ---- 1
- Q163020-TUERCA EXAG M4 LATON.---------- 2
- Q221901-TUERCA CUADRADA M4.---------- 1
- Q242040-ARANDELA ABANICO A4 AISI 304.---- 2
- Q563004-LENGÜETA COMPONENTES.---------- 1
- Z603021-CHAPITA TIERRA.---------- 1
- Z603022-PLACA ASIENTO CONEXION MASA.---- 1

	Esquema practico FE-710			X323003		
Nº	Pieza	Cant.	Material	Nº Clasificacion	Acabado	
Nº	Modificacion		Propuesta de	Fecha	Tolerancias generales	
					<5±	50–100±
					5–25±	>100±
					25–50±	∝±

	Firma	Fecha
Dibujado	Legorburu	21-05-96
Proyectado		
Comprobado		
Escala		

FAGOR

Fagor Industrial,Koop.Elk, Mugatua

Mecanizado superficial

FREIDORAS

Plano hau ez dateke erabilez berrizta gure baimenitz gabe

Plano numero
HC-72123

Sustituye al Nº

Sustituido por