TAB-* - DISEGNI/DIAGRAMS - D

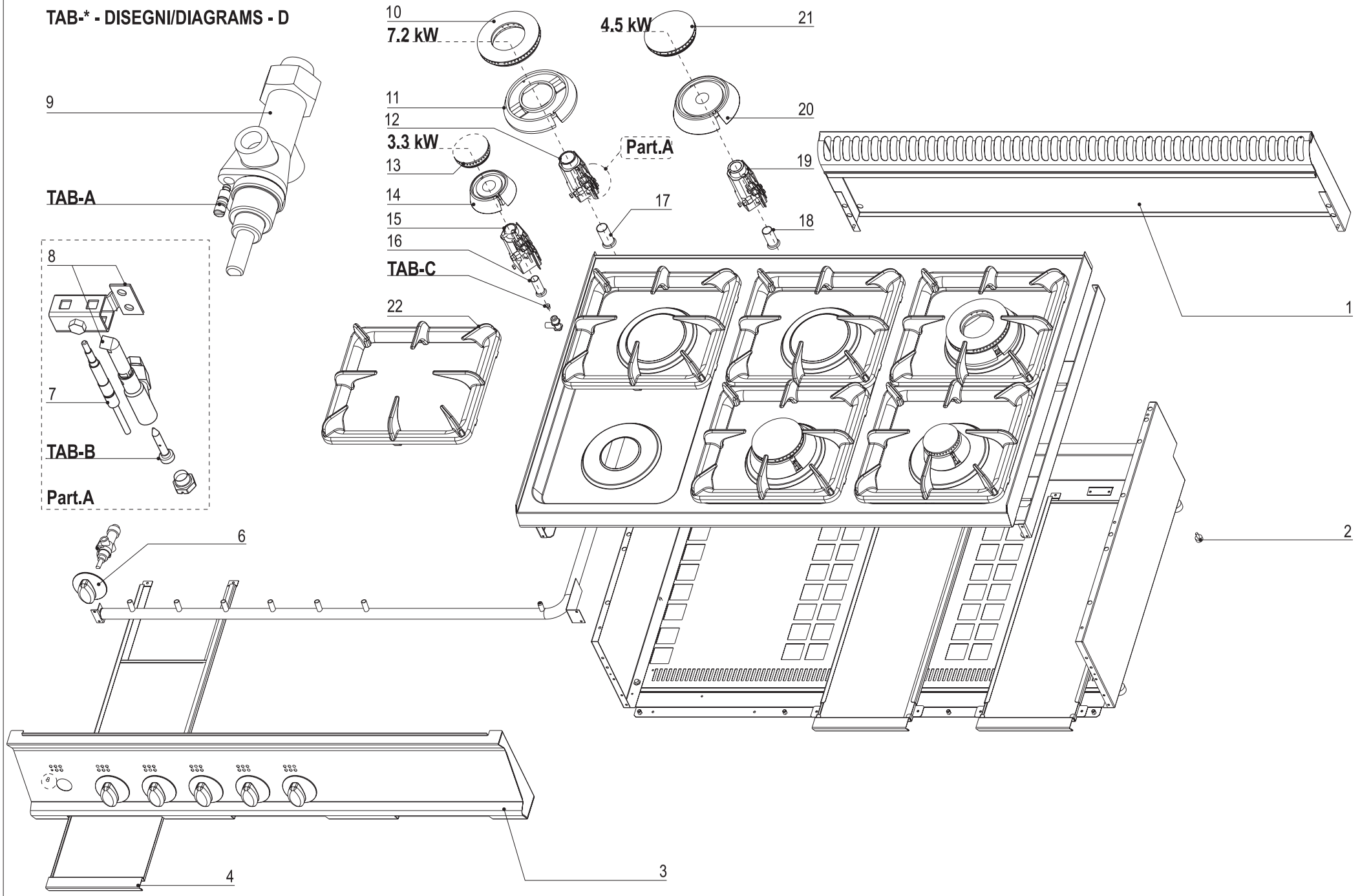

CODICI RICAMBIO PER FINITO / SPARE PARTS FOR THE FINISHED PRODUCT

Aggiornato al/Updated to 27/11/17

Artic./Item	Descrizione/Description	Modello/Model
613037	**PIANO COTTURA GAS 6 FUOCHI SU VANO APERTO** **6 BURNERS FREESTANDING GAS BOILING TOP**	**PC105G7A**

Cons./Recom.	Pos./Posit.	Ricambio/Replacement			Prezzo/Price List
	00304000	RC00304000	MORSETTO EQUIPOTENZIALE COMPLETO	EQUIPOTENTIAL CONNECTING BLOCK	6,62
	01	RC01052000	CAMINO 1050 L7	FLUE 1050 L7	139,25
	02	RC01602000	PIEDE 1"3/4 H250	FOOT	18,98
	03	RC01155000	CRUSCOTTO PC105G7	CONTROL PANEL PC105G7	62,12
	04	RC01145000	BACINELLA CASSETTO PCG	REMOVABLE DRIP TRAY PCG	60,68
	06	RC01887000	MANOPOLA GAS NERA	GAS BLACK KNOB	8,15
	06	RC02074000	MANOPOLA GAS GRIGIA	GREY KNOB	8,79
*	07	RC00118000	TERMOCOPPIA M9X1 L600	TERMOCOUPLE	15,56
	08	RC01140000	GRUPPO PILOTA	TOP BURNER PILOT GROUP	21,40
*	09	RC05001400	RUBINETTO GAS	GAS COCK	79,66
*	10	RC01149000	SPARTIFIAMMA BRUCIATORE 9KW	BURNER COVER	65,09
	11	RC01146000	CORPO BRUCIATORE 7,2KW	BURNER 7.2 KW	72,16
	12	RC01137000	VENTURI BRUCIATORE 7.2KW	VENTURI BURNER 7.2KW	46,45
*	13	RC01151000	SPARTIFIAMMA BRUCIATORE 3,3KW	BURNER COVER	38,51
	14	RC01148000	CORPO BRUCIATORE 3,3KW	BURNER 3.3KW	63,77
	15	RC01138000	VENTURI BRUCIATORE 3.3KW	VENTURI BURNER 3.3KW	51,75
	16	RC01141000	BOCCOLA REGOLAZIONE ARIA D16	AIR REGULATION BUSHING D16	6,62
	17	RC01143000	BOCCOLA REGOLAZIONE ARIA D22	AIR REGULATION BUSHING D22	7,18
	18	RC01142000	BOCCOLA REGOLAZIONE ARIA D20	AIR REGULATION BUSHING D20	6,84
	19	RC01139000	VENTURI BRUCIATORE 4.5KW	VENTURI BURNER 4.5KW	46,78
	20	RC01147000	CORPO BRUCIATORE 4,5KW	BURNER KW4.5	64,88
*	21	RC01150000	SPARTIFIAMMA BRUCIATORE 5,5KW	BURNER COVER	42,48
	22	RC01144000	SUPPORTO PENTOLE L7	PAN GRID	65,66

L'azienda si riserva il diritto di apportare ulteriori aggiornamenti senza preavviso. / The data may be updated without prior warning