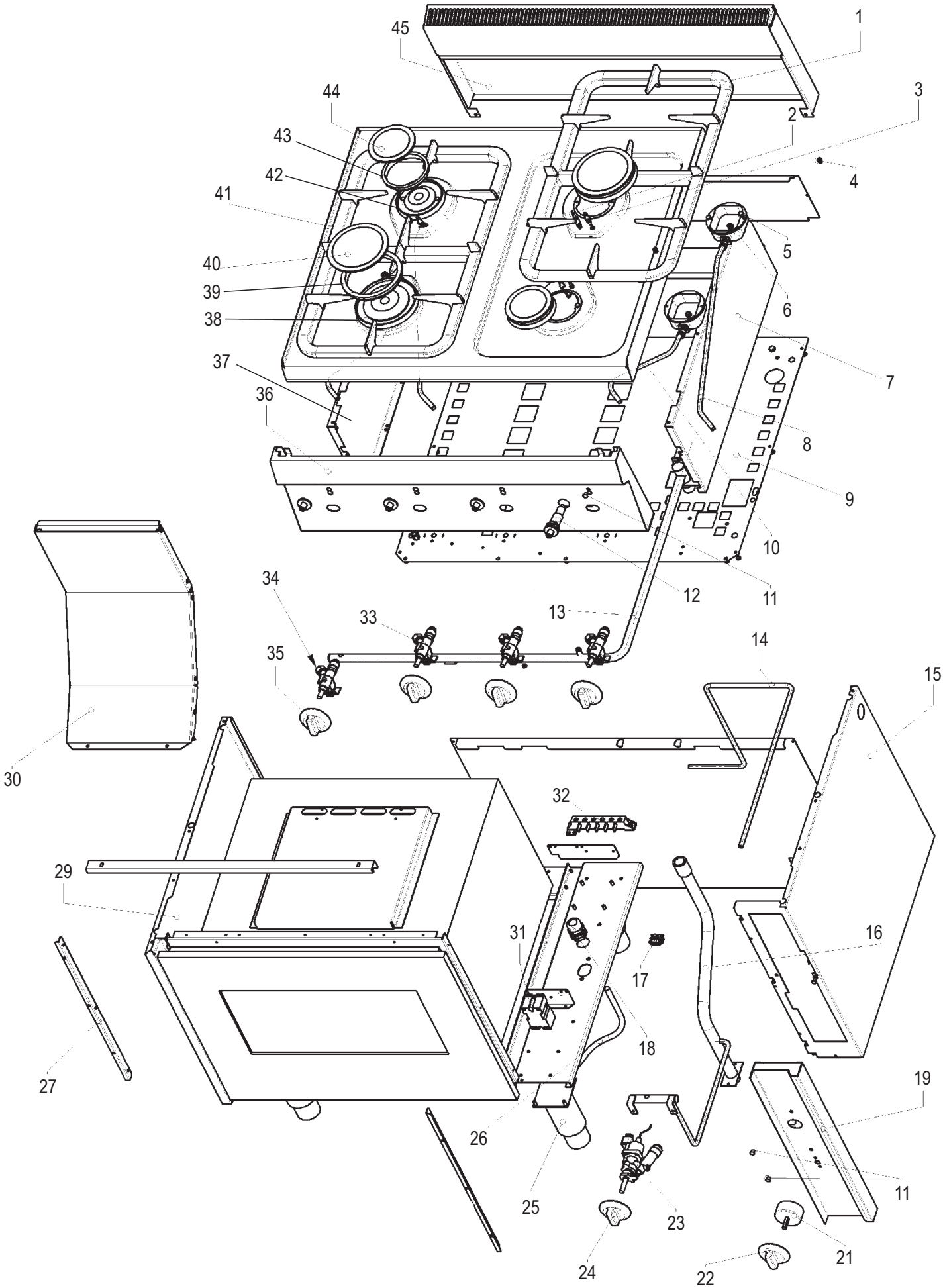
1
2
3
4
5
6
7
8
9
10
11
12
13
14
15
16
17
18
19
21
22
23
24
25
26
27
29
30
31
32
33
34
35
36
37
38
39
40
41
42
43
44
45

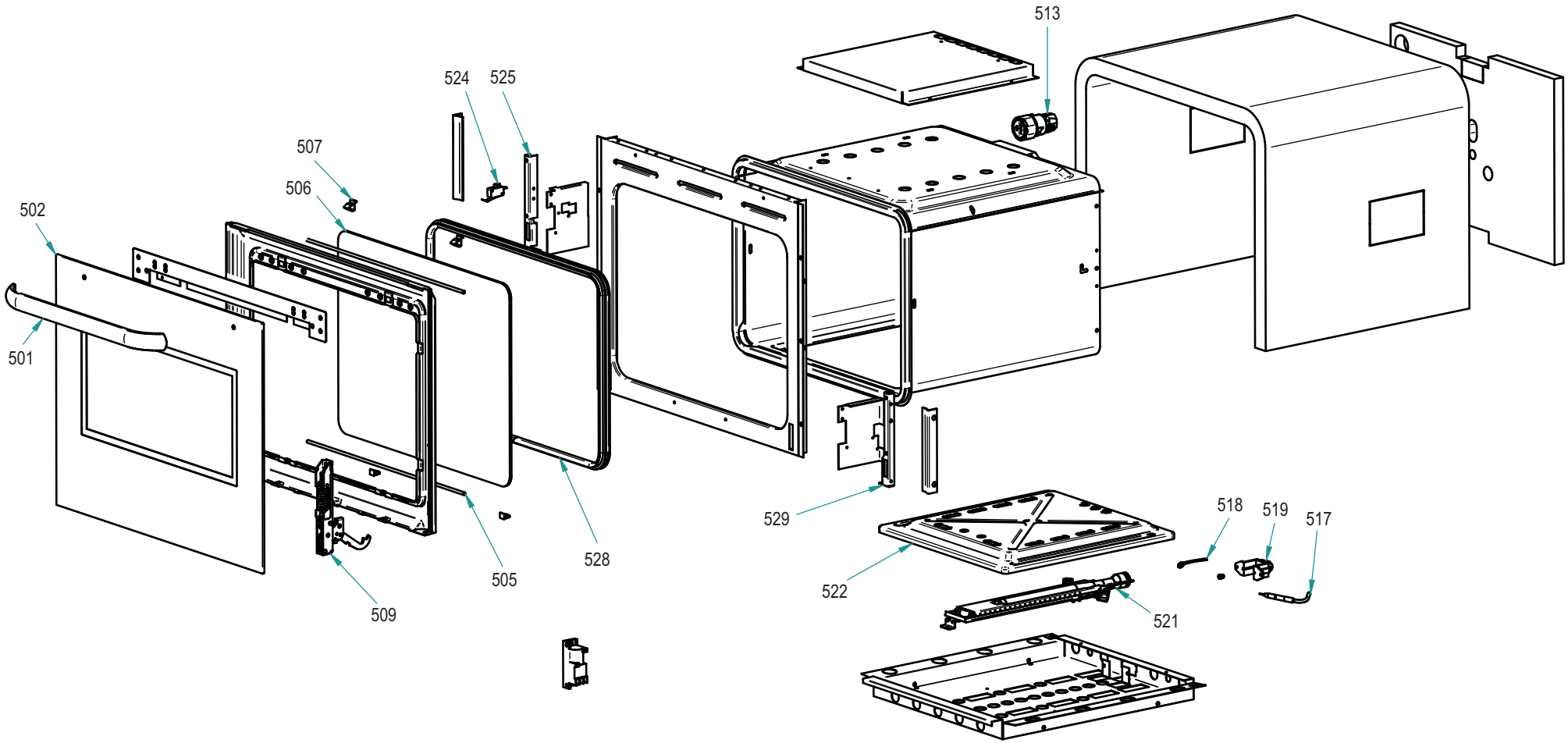
513
524
525
507
506
502
501
505
528
509
529
522
518
519
517
521

CODICI RICAMBIO PER FINITO / SPARE PARTS FOR THE FINISHED PRODUCT

Aggiornato al/Updated to 27/11/17

Artic./Item	Descrizione/Description	Modello/Model
113007	**CUCINA GAS 4 FUOCHI CON FORNO GAS** **4 BURNERS GAS RANGE WITH GAS OVEN**	**PF70GG/G6**

Cons./Recom.	Pos./Posit.	Ricambio/Replacement			Prezzo/Price List
	00795000	RC00795000	CORPO APPARECCHIATURA 700 GAS	APPLIANCE BODY 700 GAS	69,40
	00834000	RC00834000	MANIGLIA FORNO	OVEN HANDLE	31,45
*	00864000	RC00864000	TERMOCOPPIA L=1400MM	OVEN THERMOCOUPLE	17,43
	00867000	RC00867000	CAVO ACCENDITORE PFGG	IGNITION CABLE	14,01
	02247000	RC02247000	PORTA FORNO COMPLETA SNACK C/MANIGLIA		234,00
	01	RC00376000	SUPPORTO PENTOLE SNACK	PAN GRID	80,98
*	02	RC00367000	TERMOCOPPIA L=600MM	THERMOCOUPLE FOR TOP BURNER	15,56
*	03	RC00368000	CANDELETTA D'ACCENSIONE E MOLLA	SPARK PLUG	9,50
	05	RC00378000	VITE SPECIALE PER BRUCIATORE	SPECIAL SCREW FOR BURNER	5,19
	06	RC00377000	COPPA BRUCIATORE	BURNER CAP	7,83
	07	RC01251000	FIANCO DX SNACK	RIGHT SIDE SNACK	32,77
	08	RC00371000	TUBETTO BRUCIATORE PCG	BURNER PIPE PCG	15,11
	09	RC00908000	FONDO 700 PFGG	BASE 700 PFGG	35,91
	10	RC00370000	TUBETTO BRUCIATORE PCG	BURNER PIPE PCG	14,01
*	12	RC00128000	ACCENDITORE PIEZO CON DADO	PIEZO IGNITER	16,99
	13	RC00520000	RAMPA PER PC70G6	RAMP PC70G6	55,49
	14	RC00911000	TUBETTO GAS	GAS PIPE	22,28
	15	RC00670000	FIANCO DX PF70/105EG	RIGHT SIDE PF70/105EG	109,78
	16	RC00914000	RAMPA PF70-105GG	RAMP PF70-105GG	73,50
	17	RC00304000	MORSETTO EQUIPOTENZIALE COMPLETO	EQUIPOTENTIAL CONNECTING BLOCK	6,62
	18	RC00241000	PRESSACAVO PG16 CON DADO	CABLE GLAND AND NUT	7,18
	19	RC00916000	CRUSCOTTO FORNO 60 GAS	CONTROL PANEL PF70-105GG	53,91
	21	RC00570000	TIMER	TIMER	45,24

L'azienda si riserva il diritto di apportare ulteriori aggiornamenti senza preavviso. / The data may be updated without prior warning

Artic./Item | Descrizione/Description | Modello/Model

113007 | **CUCINA GAS 4 FUOCHI CON FORNO GAS**
4 BURNERS GAS RANGE WITH GAS OVEN | **PF70GG/G6**

Cons./Recom.	Pos./Posit.	Ricambio/Replacement			
	22	RC01523000	MANOPOLA ELETTRICA TIMER SNACK GRIGIA	GREY TIMER KNOB	
	22	RC01885000	MANOPOLA ELETTRICA TIMER SNACK NERA	BLACK KNOB FOR TIMER LINE SNACK	9,76
*	23	RC00889000	RUBINETTO TERMOSTATICO PFGG	THERMOSTATIC GAS COCK	72,92
	24	RC02115000	MANOPOLA FORNO GAS SNACK NERA	BLACK KNOB	8,79
	24	RC02116000	MANOPOLA FORNO GAS SNACK GRIGIA	GREY KNOB	
	25	RC01602000	PIEDE 1"3/4 H250	FOOT	18,98
	26	RC00918000	CAVETTERIA ELETTRICA PFGG	ELECTRIC CABLES PFGG	34,15
	27	RC00912000	PROFILO ANT. CUCINOTTE GAS	FRONT PROFILE FOR GAS RANGES	14,87
	29	RC00671000	FIANCO SX PF70E/G	LEFT SIDE PF70E/G	49,58
	30	RC00910000	ASS. CAMINO INT. PF70-105GG/G6	INTERNAL FLUE ASSEMBLY PF70-105GG/G6	37,89
	31	RC00862000	ACCENDITORE FORNO	SPARK IGNITER FOR OVEN	60,58
	32	RC00194000	MORSETTIERA FV 122 B	CONNECTING BLOCK	9,16
	33	RC00369000	RUBINETTO	GAS COCK	38,28
	35	RC01884000	MANOPOLA GAS SNACK NERA	BLACK KNOB FOR LINE SNACK	9,47
	35	RC02072000	MANOPOLA GAS SNACK GRIGIA	GREY KNOB	8,79
	36	RC00659000	CRUSCOTTO PC70G	CONTROL PANEL PC70G	71,17
	37	RC01252000	FIANCO SX SNACK	LEFT SIDE SNACK	32,77
	38	RC02186000	SUPPORTO SPARTIFIAMMA UR		18,56
	39	RC01832000	SPARTIFIAMMA ULTRARAPIDO SNACK	SNACK ULTRARAPID BURNER COVER	34,58
	40	RC00375000	COPERCHIO BRUCIATORE UR	COVER FOR "ULTRARAPID" BURNER	17,54
	41	RC00907000	RIPIANO PF70GG	SHELF PF70GG	212,61
	42	RC02263000	SUPPORTO SPARTIFIAMMA RAPIDO SNACK		15,78
	43	RC01833000	SPARTIFIAMMA RAPIDO SNACK	SNACK RAPID BURNER COVER	17,87

L'azienda si riserva il diritto di apportare ulteriori aggiornamenti senza preavviso. / The data may be updated without prior warning

Artic./Item	Descrizione/Description	Modello/Model
113007	**CUCINA GAS 4 FUOCHI CON FORNO GAS** **4 BURNERS GAS RANGE WITH GAS OVEN**	**PF70GG/G6**

Cons./Recom.	Pos./Posit.	Ricambio/Replacement			Prezzo/Price List
	44	RC00373000	COPERCHIO BRUCIATORE R	COVER FOR "RAPID" BURNER	7,83
	45	RC00531000	ASSIEME CAMINO 700 S6	FLUE ASSEMBLY 700 S6	91,03
	501	RC02229000	MANIGLIA PSX ALLUMINIO	HANDLE	
	502	RC02230000	CRISTALLO PORTA E TNX 60 INOX	ESTERNAL DOOR GLASS	
	505	RC02231000	SPEZZONE SILICONE D.5 MM	DOOR RUBBER PART	
	506	RC02232000	CRIST PO E 60 TNX NERO	EXTERNAL GLASS OVEN DOOR	77,50
	507	RC02233000	CLIP BLOCCA VETRO INTERNO	DOOR INNER GLASS	4,76
	509	RC02234000	CERNIERA PORTA FRG KG 6,0	DOOR HINGE	27,60
*	513	RC02235000	LAMPADA CON PORTALAMPADA	THERMOSTATIC GAS COCK	8,78
*	517	RC02236000	CANDELA AA CAST 700MM	THERMOSTATIC GAS COCK	20,23
*	518	RC02237000	TERMOCOPPIA CAST 1200MM	THERMOSTATIC GAS COCK	33,62
	519	RC02238000	PORTA-INIETTORE	THERMOSTATIC GAS COCK	
	521	RC02239000	BRUCIATORE GAS	THERMOSTATIC GAS COCK	
	522	RC02240000	PIANO ESTRAIBILE GL VENT	THERMOSTATIC GAS COCK	
	524	RC02241000	MICROINTERRUTTORE	THERMOSTATIC GAS COCK	8,78
	525	RC02242000	SQUADRETTA SUPP. CERN. SX PORTA	LEFT HINGE PULLEY	
	528	RC02243000	GUARNIZIONE FACCIATA F60	OVEN GASKET	25,58
	529	RC02244000	SQUADRETTA SUPP. CERN. DX PORTA	THERMOSTATIC GAS COCK	

L'azienda si riserva il diritto di apportare ulteriori aggiornamenti senza preavviso. / The data may be updated without prior warning