SAGI - BASE REFRIGERATA PER PIZZA CON ALZATINA
KPZ2537B - 25-07-2005 » 12-09-2005

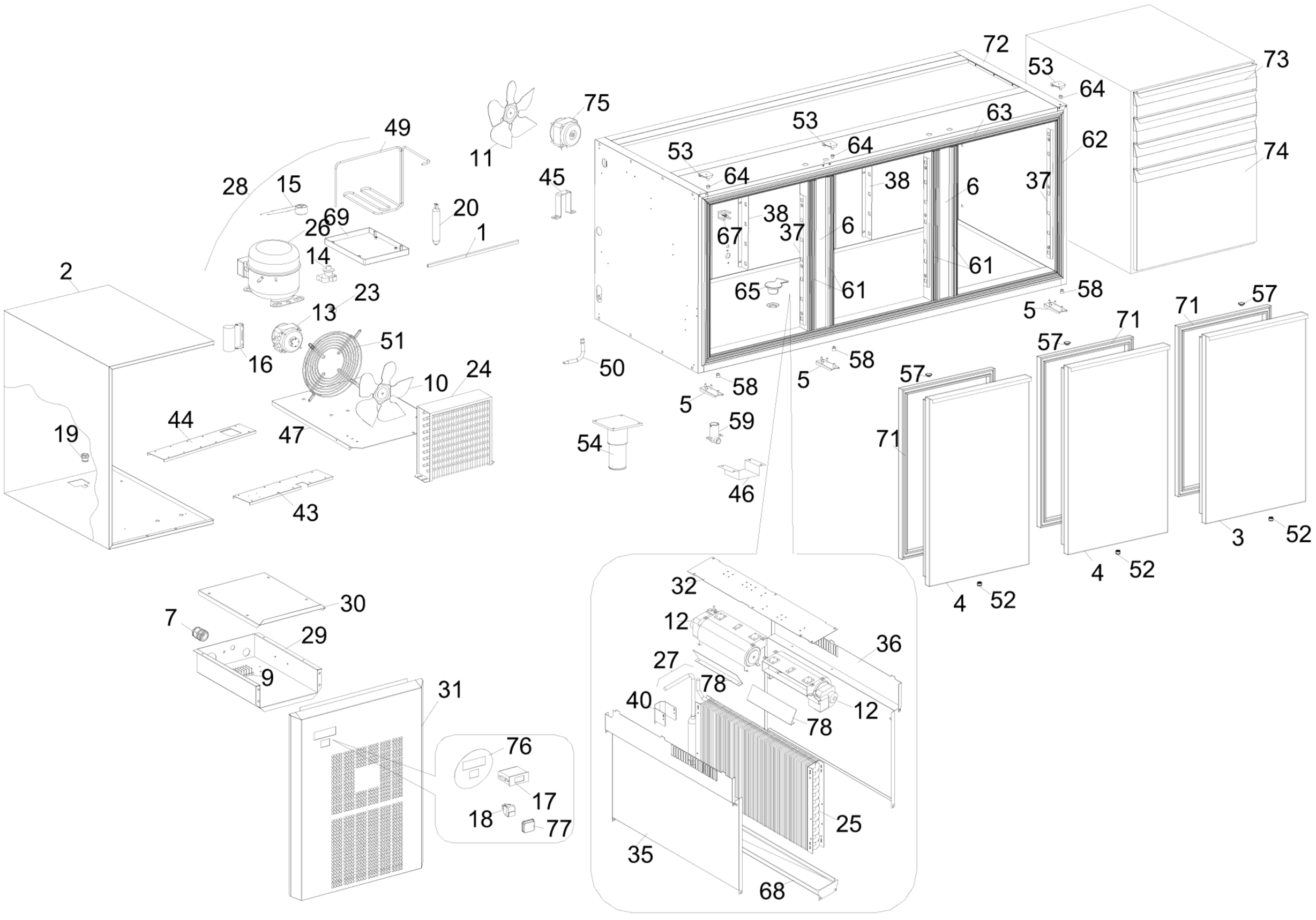

SAGI - BASE REFRIGERATA PER PIZZA CON ALZATINA
KPZ2537B - A000280 - ALZATINA REFRIGERATA PER PIZZA CON VETRI - 25-07-2005 » 12-09-2005

