DESPIECES DEL SERVICIO TECNICO

Snack

Cocinas a gas - Fourneaux à gaz
Gas Ranges - Gasherde - Cucine a gas

CG-210 CG-210 G
CG-310 CG-310 G

ENERO 2001

FAGOR

Fagor Industrial

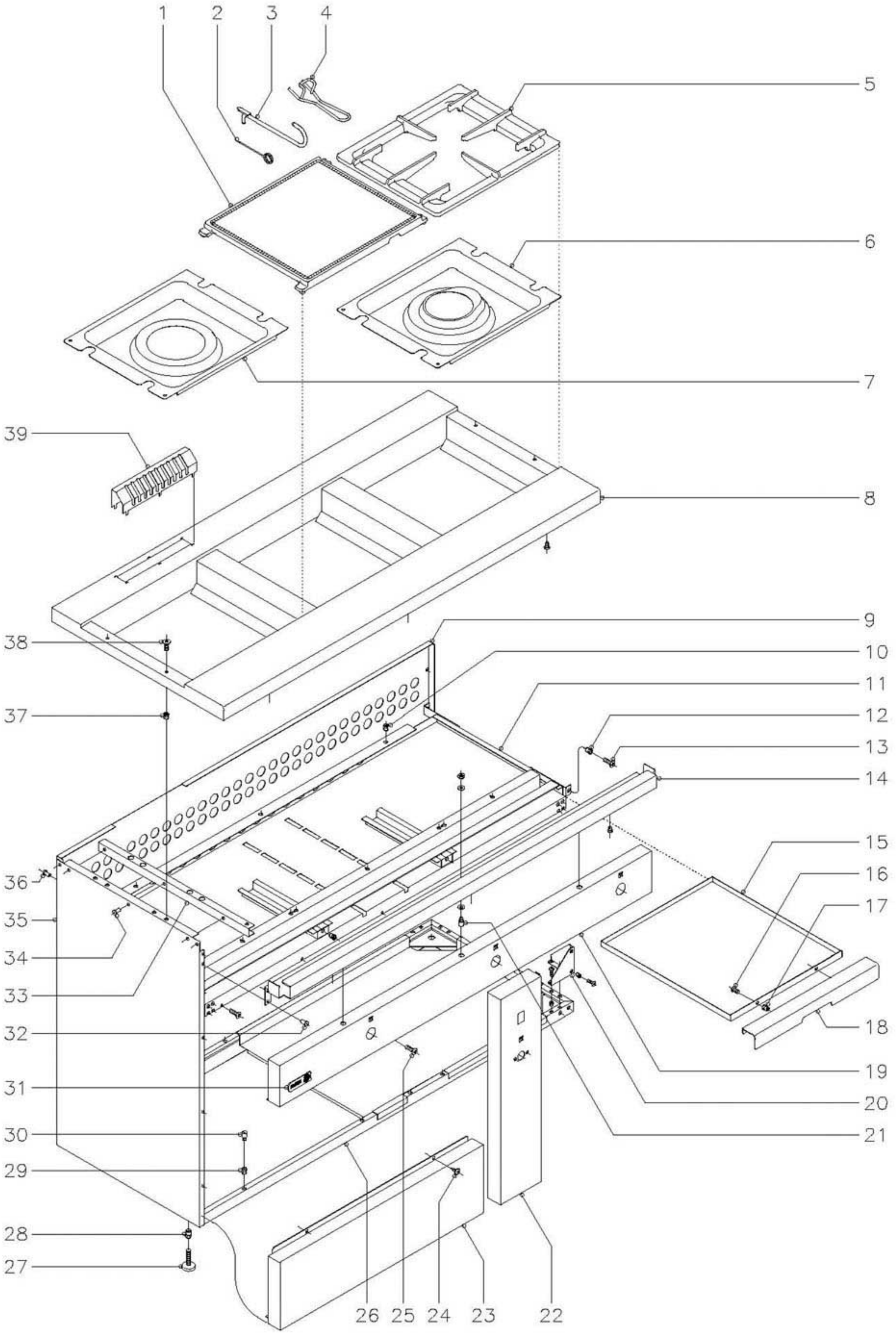

N plano	Firma	Fecha	Aparato	Lamina	
C–952		1–01	COCINAS CG–210, CG–310	1	Fagor Industrial S.Coop. FAGOR Oate

MOD.	COCINAS DE CAFETERIA	ZONA	MUEBLE	PLANO	C-952

ITEM	CODIGO	DENOMINACION	TEXTO	CG-210	CG-310								NOTAS
1	U565406	Placa		1	1								
2	0623500	Aguja limpieza de quemadores		1	1								
3	0623600	Palanca levantaplacas horno		1	1								
4	U506501	Palanca levantaplacas mesa		1	1								
5	U565403	Parrilla		1	2								
6	U505408	Vertedero 4000		-	1								
7	U505409	Vertedero 6000		1	1								
8	U515430	Mesa		1	-								
8	U505430	Mesa		-	1								
	Q152004	Tornillo aplastado M-5x13		3	3								
9	U512802	Panel posterior		1	-								
9	U502802	Panel posterior		-	1								
10	Q221342	Remache exagonal M-5		4	6								
11	U512635	Base de bandejas		1	-								
11	U502654	Base de bandejas		-	1								
12	Q221342	Remache exagonal M-5		3	3								
13	Q152004	Tornillo aplastado M-5x13		3	3								
14	U512653	Tirante fijacion portamandos		1	-								
14	U502666	Tirante fijacion portamandos		-	1								
15	U502610	Bandeja recogegrasas		2	3								
16	Q152004	Tornillo aplastado M-5x13		4	6								
17	Q221342	Remache exagonal M-5		4	6								
18	U502636	Asa de bandeja		2	3								
19	U512852	Panel portamandos		1	-								
19	U502853	Panel portamandos		-	1								
20	U502856	Refuerzo paneles laterales		3	4								
	Q152004	Tornillo aplastado M-5x13		18	24								
	Q221342	Remache exagonal M-5		18	24								

MOD.	COCINAS DE CAFETERIA	ZONA	MUEBLE	PLANO	C-952

ITEM	CODIGO	DENOMINACION	TEXTO	CG-210	CG-310								NOTAS
21	Q151336	Tornillo soporte guia		2	3								
	Q302022	Arandela plana Ø 16xØ 6x1,2		4	6								
	Q162040	Tuerca exagonal M-6		2	3								
22	U512855	Panel anterior lateral (SIN GRILL)		1	-								
22	U512856	Panel anterior lateral (CON GRILL)		1	-								
22	U502854	Panel anterior central (SIN GRILL)		-	1								
22	U502855	Panel anterior central (CON GRILL)		-	1								
23	U502835	Panel anterior inferior		1	1								
24	Q151301	Tornillo alomado		2	2								
25	Q152004	Tornillo aplastado M-5x13		2	2								
26	U512652	Zocalo completo		1	-								
26	U502665	Zocalo completo		-	1								
27	Z200105	Pata regulable		4	4								
28	Q221345	Remache exagonal M-10		4	4								
29	Q221343	Remache exagonal M-6		2	2								
30	Q151336	Tornillo soporte guia		2	2								
31	U262806	Escudo FAGOR		1	1								
	Q221023	Clips sujecion escudo		2	2								
32	Q419005	Remache tubular Ø 4x8		4	4								
33	U502645	Refuerzo superior		2	2								
34	Q419005	Remache tubular Ø 4x8		6	6								
35	U512858	Panel lateral izquierdo		1	-								
35	U502846	Panel lateral		1	2								
36	Q419005	Remache tubular Ø 4x8		12	12								
37	Q221343	Remache exagonal M-6		4	4								
38	Q152017	Tornillo amarre M-6x13		4	4								
39	U505410	Embellecedor de chimenea		1	1								

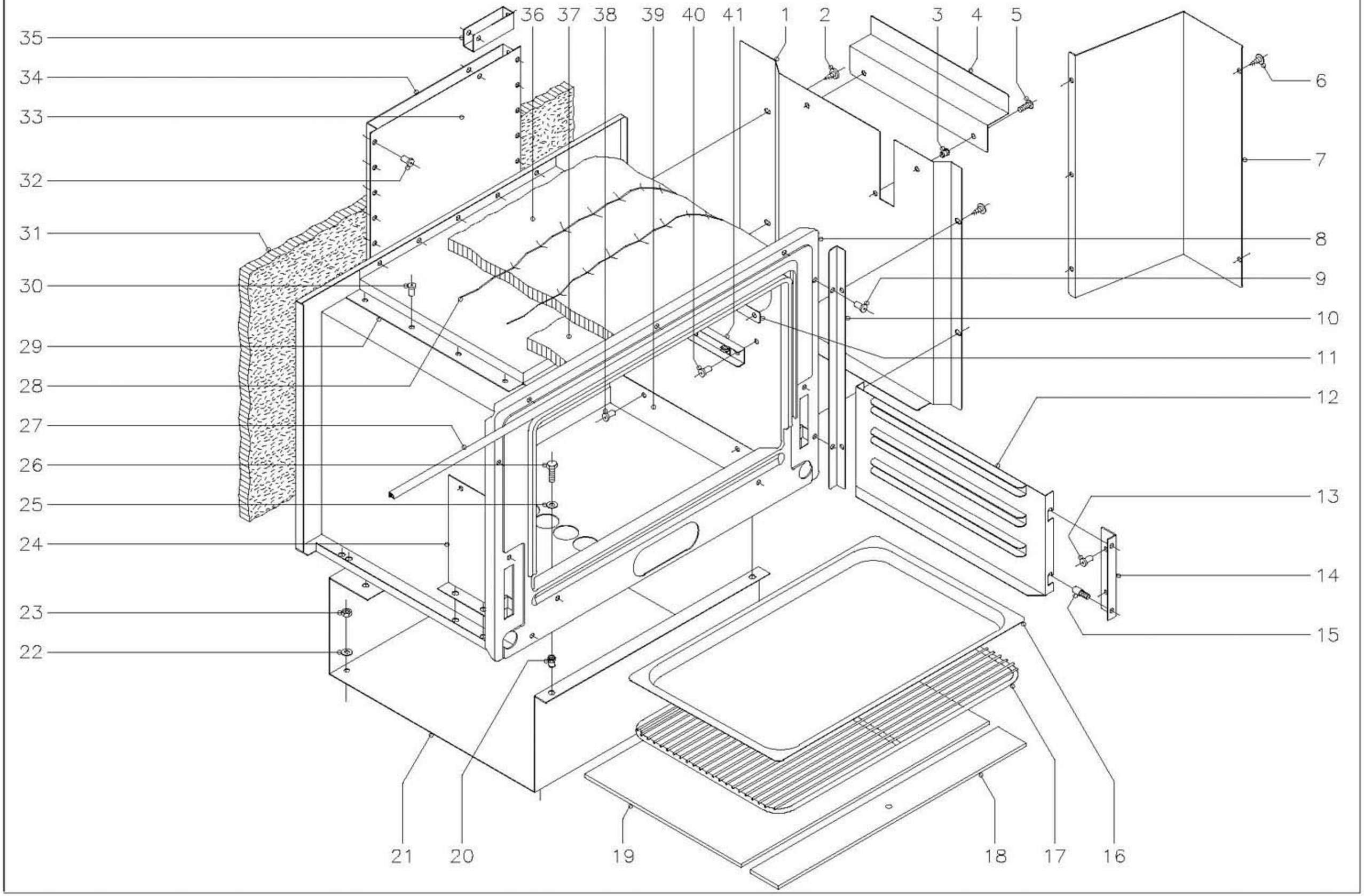

N plano	Firma	Fecha	Aparato	Lamina	
C–953		1–01	COCINAS CG–210, CG–310	2	Fagor Industrial S.Coop. FAGOR Oñate

MOD.	COCINAS DE CAFETERIA	ZONA	HORNO	PLANO	C-953

ITEM	CODIGO	DENOMINACION	TEXTO	CG-210	CG-310								NOTAS
1	U502660	Tapa lateral horno		-	1								
2	Q081365	Tornillo alomado 4,8x19		-	4								
3	Q221342	Remache exagonal M-5		-	2								(CON GRILL)
4	U502657	Protector resistencias		-	1								(CON GRILL)
5	Q152004	Tornillo aplastado M-5x13		-	2								(CON GRILL)
6	Q151301	Tornillo alomado		-	3								
7	U502616	Proteccion de termostato		-	1								
8	U505600	Horno		1	1								
9	Q419005	Remache tubular Ø 4x8		-	2								
10	U502810	Escuadra central vertical		-	1								
11	U502655	Tapa de alojamientos resistencias		2	2								
	Q221342	Remache exagonal M-5		4	4								
	Q232040	Arandela plana A-6		4	4								
	Q152004	Tornillo aplastado M-5x13		4	4								
12	U505606	Guia de bandejas		2	2								
13	Q419005	Remache tubular Ø 4x8		4	4								
14	U325611	Escuadra soporte de guia		2	2								
15	Q151336	Tornillo soporte de guias		8	8								
16	R252816	Bandeja 1/1 h=20		1	1								
17	U015631	Parrilla de horno		1	1								
18	U505618	Cabeza placa de horno		1	1								
19	U505617	Placa de horno		1	1								
20	Q221342	Remache exagonal M-5		4	4								
21	U505603	Soporte de horno		1	1								
22	Q232040	Arandela plana A-6		4	4								
23	Q162040	Tuerca exagonal M-6		4	4								
24	U325610	Chapa proteccion aislante		2	2								
	Q151301	Tornillo alomado		4	4								

MOD.	COCINAS DE CAFETERIA	ZONA	HORNO	PLANO	C-953

ITEM	CODIGO	DENOMINACION	TEXTO	CG-210	CG-310								NOTAS
25	Q232030	Arandela plana A-5		4	4								
26	Q012031	Tornillo exagonal M-5x10		4	4								
27	U745626	Junta puerta		1	1								
28	-	Alambre amarre aislante		2	2								
29	U505612	Camara conduccion humos		1	1								
30	Q419005	Remache tubular Ø 4x8		18	18								
31	U325622	Aislante posterior		2	2								
32	Q419005	Remache tubular Ø 4x8		13	13								
33	U505614	Anterior de chimenea		1	1								
34	U505615	Posterior de chimenea		1	1								
35	U505619	Chapa reduccion salida gases		1	1								
36	U505610	Aislante cuerpo de horno		1	1								
37	U505616	Aislante anterior superior		1	1								
38	Q419005	Remache tubular Ø 4x8		4	4								
39	U505605	Base de horno		1	1								
40	Q419005	Remache tubular Ø 4x8		2	2								
41	U055644	Conjunto fijacion bulbo		1	1								

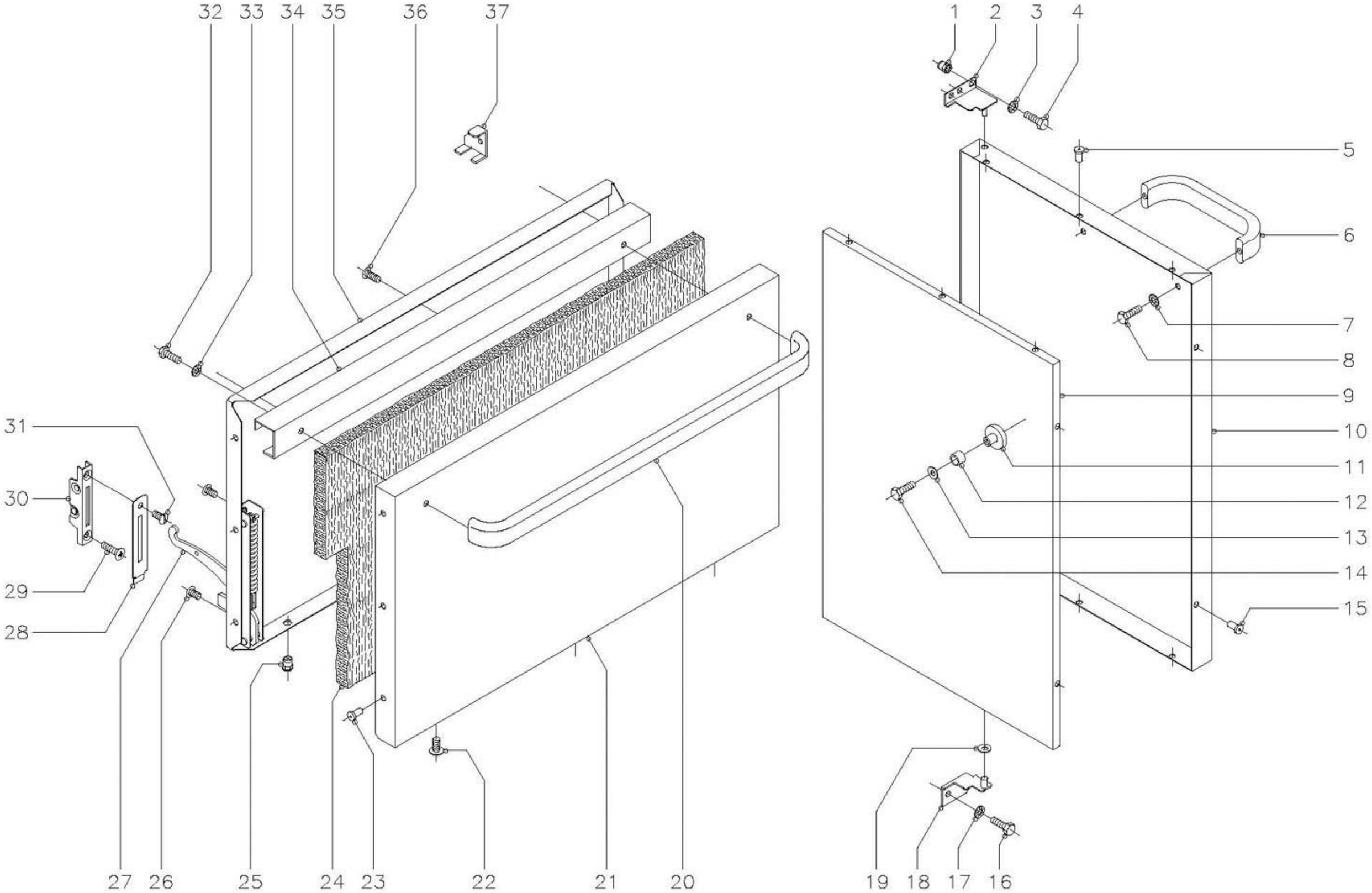

N plano	Firma	Fecha	Aparato	Lamina	
C-954		1-01	COCINAS CG-210, CG-310	3	Fagor Industrial S.Coop. FAGOR O<ate

MOD.	COCINAS DE CAFETERIA	ZONA	PUERTAS	PLANO	C-954

ITEM	CODIGO	DENOMINACION	TEXTO	CG-210	CG-310								NOTAS
1	Q221342	Remache exagonal M-5		-	3								
2	U500541	Bisagra superior		-	1								
3	Q242030	Arandela abanico A-5		-	3								
4	Q012031	Tornillo exagonal M-5x10		-	3								
5	Q419005	Remache tubular Ø 4x8		-	6								
6	U580521	Asa puerta armario		-	1								
7	Q242040	Arandela abanico A-6		-	2								
8	Q012041	Tornillo exagonal M-6x10		-	2								
9	U500545	Contrapuerta armario portabombonas		-	1								
10	U500546	Puerta armario portabombonas		-	1								
11	X960501	Iman		-	2								
12	X960502	Fijacion iman		-	2								
13	Q232020	Arandela plana A-4		-	2								
14	Q012021	Tornillo exagonal M-4x10		-	2								
15	Q419005	Remache tubular Ø 4x8		-	2								
16	Q012041	Tornillo exagonal M-6x10		-	2								
17	Q242040	Arandela abanico A-6		-	2								
18	U500542	Bisagra inferior		-	1								
19	Q232040	Arandela plana A-6		-	1								
20	U580520	Asa puerta de horno		1	1								
21	U260500	Puerta de horno		1	1								
22	Q152017	Tornillo amarre M-6x13		3	3								
23	Q419005	Remache tubular Ø 4x8		6	6								
24	Q260502	Aislante vitrofib 680x380x20		1	1								
25	Q221343	Remache exagonal M-6		3	3								
26	Q152022	Tornillo amarre M-6x8		6	6								
27	U010511	Bisagra izquierda		1	1								
s/n	U010504	Bisagra derecha		1	1								
28	U010510	Embellecedor guia bisagra		2	2								

MOD.	COCINAS DE CAFETERIA	ZONA	PUERTAS	PLANO	C-954

ITEM	CODIGO	DENOMINACION	TEXTO	CG-210	CG-310								NOTAS
29	Q042043	Tornillo avellanado M-6x20		2	2								
30	U010512	Guia de bisagra		2	2								
31	Q152017	Tornillo amarre M-6x13		2	2								
32	Q012041	Tornillo exagonal M-6x10		2	2								
33	Q242040	Arandela abanico A-6		2	2								
34	U320507	Refuerzo de puerta		1	1								
35	U260501	Contrapuerta de horno		1	1								
36	Q152017	Tornillo amarre M-6x13		3	3								
37	U746501	Escuadra montaje puerta		2	2								

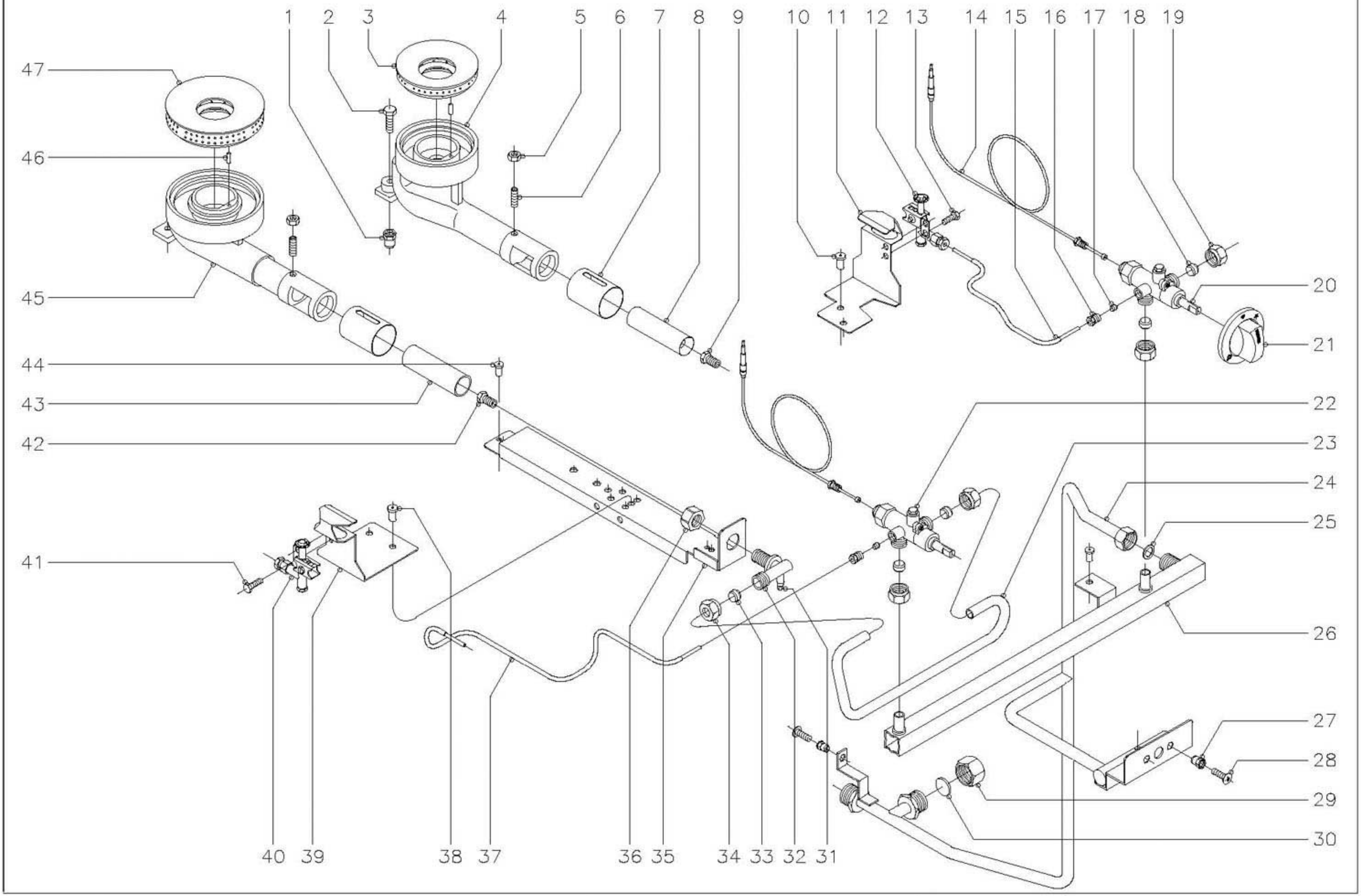

N plano	Firma	Fecha	Aparato	Lamina	
C–955		1–01	COCINA CG–210	4	Fagor Industrial S.Coop. FAGOR Oñate

MOD.	COCINAS DE CAFETERIA	ZONA	PARTE FUNCIONAL MESA	PLANO	C-955

ITEM	CODIGO	DENOMINACION	TEXTO	CG-210									NOTAS
1	Q221343	Remache exagonal M-6		2									
2	Q012044	Tornillo exagonal M-6x25		2									
3	U445731	Quemador 4000		1									
4	U445730	Cuerpo quemador 4000		1									
5	Q162040	Tuerca exagonal M-6		2									
6	Q131542	Varilla roscada M-6x15		2									
7	U265702	Regulador de aire		2									
8	U125720	Venturi quemador 4000		1									
9	U122407	Tobera Ø 1,05 (4000) G.L.P.		1									
9	9105100	Tobera Ø 1,50 (4000) G.N.		1									
9	R302401	Tobera Ø 2,90 (4000) G.V.		1									
10	Q419005	Remache tubular Ø 4x8		2									
11	U505440	Soporte piloto de 4000		1									
12	U442134	Conjunto piloto		1									
	U442138	Inyector piloto Ø 0,25 (B.P.y G.V.)		1									
	U442137	Inyector piloto Ø 0,40 (Gas Natural)		1									
13	Q012021	Tornillo exagonal M-4x10		2									
14	U222130	Termopar L=600		2									
15	U505042	Conduccion piloto 4000		1									
16	U322109	Racord 1/8"		2									
17	U265026	Bicono Ø 4		2									
18	U055043	Bicono Ø 12		4									
19	Q221336	Tuerca M-18x1,5 (p/tubo Ø 12)		4									
20	U249401	Grifo CAL-3200 (min.-0,55) 4000		1									
21	U542101	Boton de mando Ø 10		2									
22	U249402	Grifo CAL-3200 (min.-0,90) 6000		1									
23	U505044	Conduccion a quemador		2									
24	U515044	Tubo distribuidor		1									
25	Q306012	Arandela junta Ø 18xØ 13x1,5		1									

MOD.	COCINAS DE CAFETERIA	ZONA	PARTE FUNCIONAL MESA	PLANO	C-955

ITEM	CODIGO	DENOMINACION	TEXTO	CG-210									NOTAS
26	U515010	Conduccion general		1									
	Q419005	Remache tubular Ø 4x8		2									
27	Q221342	Remache exagonal M-5		3									
28	Q152004	Tornillo aplastado M-5x13		3									
29	U635008	Tuerca ciega 3/4"		1									
30	Q306051	Arandela tapon Ø 23,5x4		1									
31	Q153002	Tornillo toma presion		2									
32	U325019	Portatoberas		2									
33	U055043	Bicono Ø 12		2									
34	Q221336	Tuerca M-18x1,5 (p/tubo Ø 12)		2									
35	U502609	Soporte cuerpo quemador		2									
36	U565011	Tuerca guia quemador		2									
37	U505040	Conduccion piloto 6000		1									
38	Q419005	Remache tubular Ø 4x8		2									
39	U445441	Soporte piloto de 6000		1									
40	U442134	Conjunto piloto		1									
	U442138	Inyector piloto Ø 0,25 (B.P.y G.V.)		1									
	U442137	Inyector piloto Ø 0,40 (Gas Natural)		1									
41	Q012021	Tornillo exagonal M-4x10		2									
42	R422400	Tobera Ø 1,25 (6000) G.L.P.		1									
42	9429500	Tobera Ø 1,90 (6000) G.N.		1									
42	U742400	Tobera Ø 3,60 (6000) G.V.		1									
43	U565700	Venturi quemador 6000		1									
44	Q419005	Remache tubular Ø 4x8		4									
45	U565701	Cuerpo quemador 6000		1									
46	Q371026	Manguito Ø 4x14		2									
47	U135702	Quemador 6000		1									

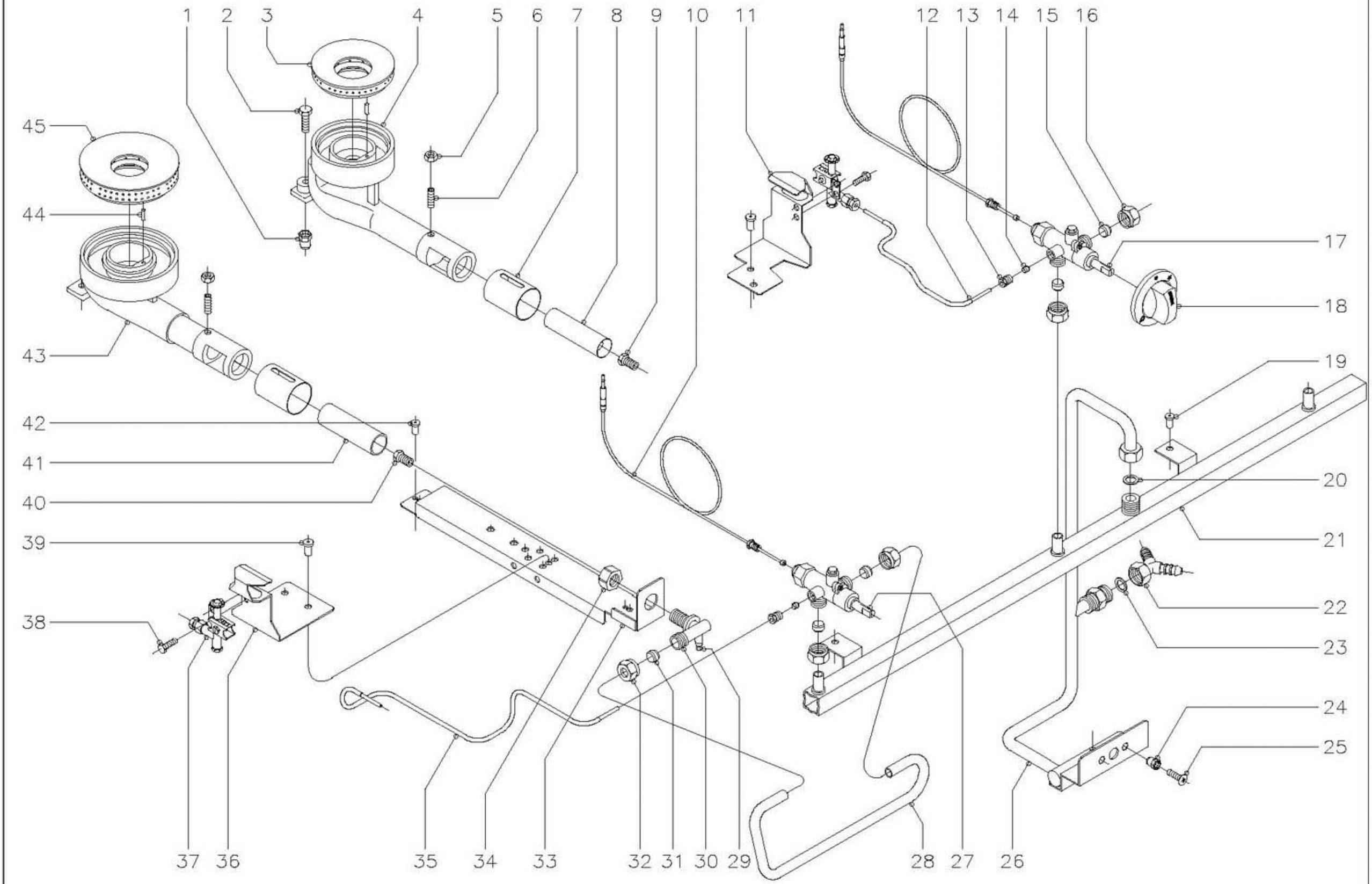

N plano	Firma	Fecha	Aparato	Lamina	
C-956		1-01	COCINA CG-310	5	Fagor Industrial S.Coop. FAGOR O<ate

MOD.	COCINAS DE CAFETERIA	ZONA	PARTE FUNCIONAL MESA	PLANO	C-956

ITEM	CODIGO	DENOMINACION	TEXTO	CG-310									NOTAS
1	Q221343	Remache exagonal M-6		3									
2	Q012044	Tornillo exagonal M-6x25		3									
3	U445731	Quemador 4000		2									
4	U445730	Cuerpo quemador 4000		2									
5	Q162040	Tuerca exagonal M-6		3									
6	Q131542	Varilla roscada M-6x15		3									
7	U265702	Regulador de aire		3									
8	U125720	Venturi quemador 4000		2									
9	U122407	Tobera Ø 1,05 (4000) G.L.P.		2									
9	9105100	Tobera Ø 1,50 (4000) G.N.		2									
9	R302401	Tobera Ø 2,90 (4000) G.V.		2									
10	U222130	Termopar L=600		3									
11	U505440	Soporte piloto de 4000		2									
12	U505042	Conduccion piloto 4000		2									
13	U322109	Racord 1/8"		3									
14	U265026	Bicono Ø 4		3									
15	U055043	Bicono Ø 12		6									
16	Q221336	Tuerca M-18x1,5 (p/tubo Ø 12)		6									
17	U249401	Grifo CAL-3200 (min.-0,55) 4000		2									
18	U542101	Boton de mando Ø10		3									
19	Q419005	Remache tubular Ø4x8		2									
20	Q306012	Arandela junta Ø 18xØ 13x1,5		1									
21	U505045	Conduccion general		1									
22	U505012	Toma doble de gas		1									
23	Q306012	Arandela junta Ø 18xØ 13x1,5		1									
24	Q221342	Remache exagonal M-5		2									
25	Q152004	Tornillo aplastado M-5x13		2									
26	U505015	Tubo distribuidor		1									
27	U249402	Grifo CAL-3200 (min.-0,90) 6000		1									

MOD.	COCINAS DE CAFETERIA	ZONA	PARTE FUNCIONAL MESA	PLANO	C-956

ITEM	CODIGO	DENOMINACION	TEXTO	CG-310									NOTAS
28	U505044	Conduccion a quemador		3									
29	Q153002	Tornillo toma presion		3									
30	U325019	Portatoberas		3									
31	U055043	Bicono Ø 12		3									
32	Q221336	Tuerca M-18x1,5 (p/tubo Ø 12)		3									
33	U502609	Soporte cuerpo quemador		3									
34	U565011	Tuerca guia quemador		3									
35	U505040	Conduccion piloto 6000		1									
36	U445441	Soporte piloto de 6000		1									
37	U442134	Conjunto piloto		3									
	U442138	Inyector piloto Ø 0,25 (B.P.y G.V.)		3									
	U442137	Inyector piloto Ø 0,40 (Gas natural)		3									
38	Q012021	Tornillo exagonal M-4x10		6									
39	Q419005	Remache tubular Ø 4x8		6									
40	R422400	Tobera Ø 1,25 (6000) G.L.P.		1									
40	9429500	Tobera Ø 1,90 (6000) G.N.		1									
40	U742400	Tobera Ø 3,60 (6000) G.V.		1									
41	U565700	Venturi quemador 6000		1									
42	Q419005	Remache tubular Ø 4x8		6									
43	U565701	Cuerpo quemador 6000		1									
44	Q371026	Manguito Ø 4x14		3									
45	U135702	Quemador 6000		1									

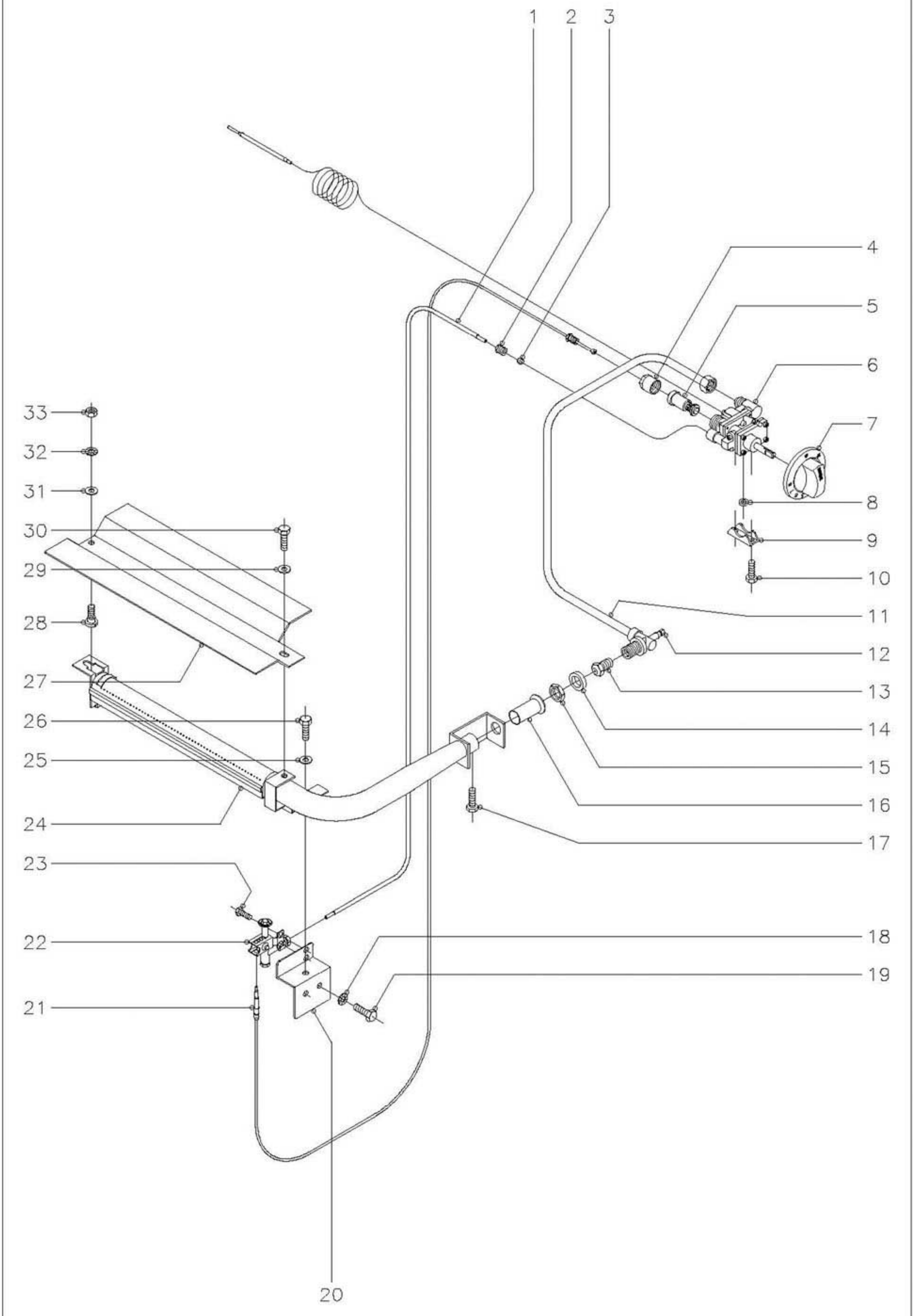

N plano	Firma	Fecha	Aparato	Lamina	
C-957		1-01	COCINAS CG-210, CG-310	6	Fagor Industrial S.Coop. FAGOR 0<ate

MOD.	COCINAS DE CAFETERIA	ZONA	PARTE FUNCIONAL HORNO	PLANO	C-957

ITEM	CODIGO	DENOMINACION	TEXTO	CG-210	CG-310								NOTAS
1	U505062	Tubo piloto de horno		1	1								
2	U322109	Racord piloto a grifo 1/8" (p/tubo Ø4)		1	1								
3	U265026	Bicono Ø 4		1	1								
4	6002706	Tapon grupo electromagnetico		1	1								
5	6002705	Grupo electromagnetico		1	1								
6	U742130	Termostato MTZ-7200 (min. 0,50)		1	1								
7	R202106	Boton de mando Ø 8		1	1								
8	Q307034	Junta estanqueidad termostato		1	1								
9	Z982018	Brida amarre termostato		1	1								
10	Q151317	Tornillo exagonal M-5x0,8x22		2	2								
11	U505060	Conduccion a horno		1	1								
12	Q153002	Tornillo toma presion		1	1								
13	U012401	Tobera horno Ø 1,15 (G.L.P.)		1	1								
13	N502401	Tobera horno Ø 1,70 (G.N.)		1	1								
13	9424500	Tobera horno Ø 5,35 (G.V.)		1	1								
14	Q301323	Arandela Ø 25xØ 17x6		1	1								
15	Q223019	Tuerca exagonal 3/8"		1	1								
16	U325707	Regulador de aire		1	1								
17	Q012031	Tornillo exagonal M-5x10		1	1								
18	Q242040	Arandela abanico A-6		2	2								
19	Q012041	Tornillo exagonal M-6x10		2	2								
20	U505630	Soporte piloto horno		1	1								
21	U262130	Termopar L=1000 mm.		1	1								
22	U442134	Conjunto piloto		1	1								
	U442138	Inyector piloto Ø 0,25 (B.P.y G.V.)		1	1								
	U442137	Inyector piloto Ø 0,40 (Gas Natural)		1	1								
23	Q012021	Tornillo exagonal M-4x10		2	2								
24	U505730	Quemador de horno		1	1								

MOD.	COCINAS DE CAFETERIA	ZONA	PARTE FUNCIONAL HORNO	PLANO	C-957

ITEM	CODIGO	DENOMINACION	TEXTO	CG-210	CG-310								NOTAS
25	Q302022	Arandela plana Ø 16xØ 6x1,2		1	1								
26	Q012041	Tornillo exagonal M-6x10		1	1								
27	U505704	Difusor quemador horno		1	1								
28	R252624	Piton soporte		1	1								
29	Q302022	Arandela plana Ø 16xØ 6x1,2		1	1								
30	Q012041	Tornillo exagonal M-6x10		1	1								
31	Q302022	Arandela plana Ø 16xØ 6x1,2		1	1								
32	Q242040	Arandela abanico A-6		1	1								
33	Q162040	Tuerca exagonal M-6		1	1								

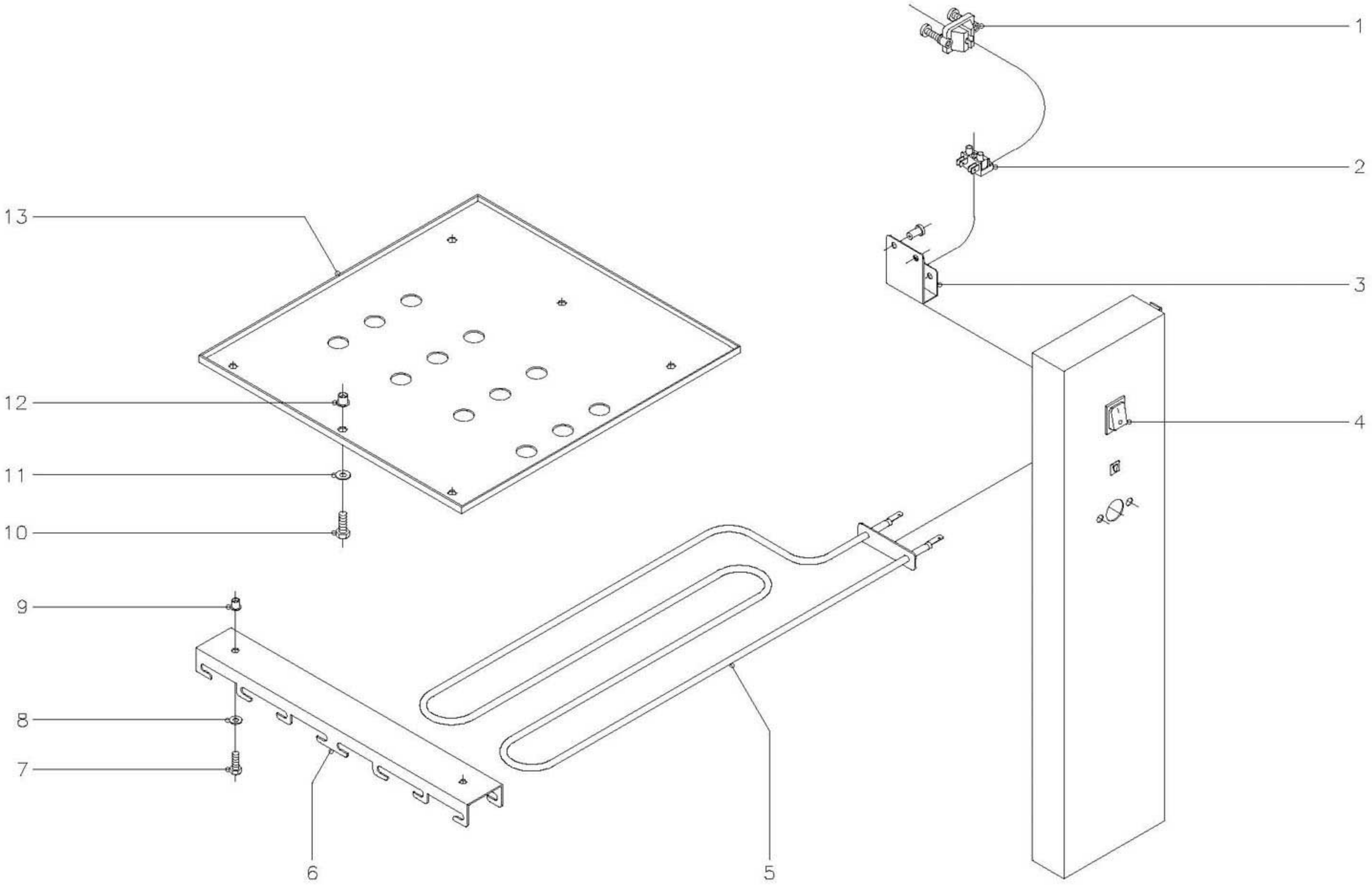

N plano	Firma	Fecha	Aparato	Lamina	
C-958		1-01	COCINAS CG-210, CG-310 GRILL	7	Fagor Industrial S.Coop. FAGOR Ocate

MOD.	COCINAS DE CAFETERIA	ZONA	PARTE FUNCIONAL GRILL	PLANO	C-958

ITEM	CODIGO	DENOMINACION	TEXTO	CG-210 GRILL	CG-310 GRILL								NOTAS
1	Z203020	Retenedor de cable		1	1								
2	Z603025	Regleta de conexiones		1	1								
3	U502658	Soporte regleta		1	1								
4	Z203033	Interruptor		1	1								
5	U803004	Resistencia 1000 W. 230V.		2	2								
6	U502650	Escuadra soporte resistencias		1	1								
7	Q012031	Tornillo exagonal M-5x10		2	2								
8	Q302022	Arandela plana Ø 16xØ 6x1,2		2	2								
9	Q221304	Remache nutsert M-5		2	2								
10	Q012042	Tornillo exagonal M-6x15		6	6								
11	Q302022	Arandela plana Ø 16xØ 6x1,2		6	6								
12	Q221321	Remache nutsert M-6		6	6								
13	U502656	Refuerzo techo horno		1	1								
	Z603041	Cable de alimentacion (Enchufe)		1	1								
	U503022	Instalacion electrica		1	1								
	U503020	Esquema electrico adhesivo		1	1								(Plano HB-71538)
	U503021	Esquema electrico de montaje		1	1								(Plano HB-71541)

MOD.	COCINAS DE CAFETERIA	ZONA	VARIOS	PLANO	

ITEM	CODIGO	DENOMINACION	TEXTO	CG-210	CG-310								NOTAS
	S326540	Papel poliester 65x118		1	1								Placa matricula
	U506521	Folleto de instrucciones		1	1								

MOD.	COCINAS DE CAFETERIA	ZONA	PIEZAS ESPECIFICAS PARA LOS DISTINTOS GASES	PLANO	

ITEM	CODIGO	DENOMINACION	TEXTO	CG-210	CG-310								NOTAS
		BUTANO-PROPANO											
	U122407	Tobera Ø 1,05 (4000)		1	2								
	R422400	Tobera Ø 1,25 (6000)		1	1								
	U012401	Tobera Ø 1,15 (Horno)		1	1								
	U442138	Inyector piloto Ø 0,25		3	4								
	U136501	Indicador (B.P.)		1	1								
		GAS NATURAL											
	9105100	Tobera Ø 1,50 (4000)		1	2								
	9429500	Tobera Ø 1,90 (6000)		1	1								
	N502401	Tobera Ø 1,70 (Horno)		1	1								
	U442137	Inyector piloto Ø 0,40		3	4								
	U134402	Indicador (G.N.)		1	1								
		GAS VILLA											
	R302401	Tobera Ø 2,90 (4000)		1	2								
	U742400	Tobera Ø 3,60 (6000)		1	1								
	9424500	Tobera Ø 5,35 (Horno)		1	1								
	U442138	Inyector piloto Ø 0,25		3	4								(REGULARLOS)
	U134310	Indicador (G.V.)		1	1								

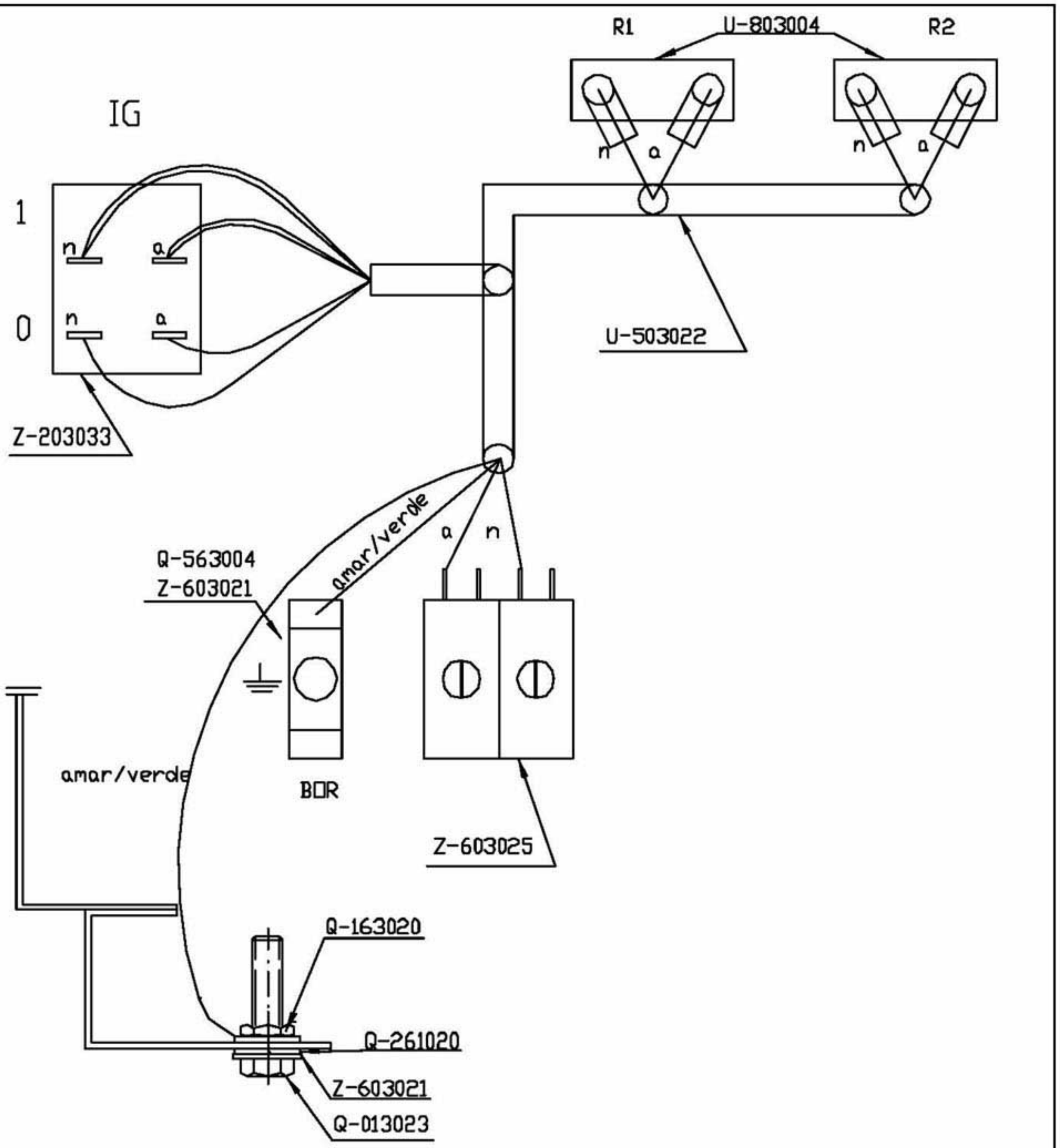

	Plano de montaje			U503021		
N~	Pieza	Cant.	Material	N~ Clasificacion	Acabado	
N~	Modificacion		Propuesta de	Fecha	Tolerancias generales	
					< 5 ±	50÷100
					5 ÷ 25	> 100
					25 ÷ 50	∝

	Firma	Fecha
Dibujado	Plazaola	10-01-2000
Proyectado		
Comprobado		

FAGOR

Fagor Industrial,Koop.Elk, Mugatua

Mecanizado superficial

Escala

COCINAS CAFETERIA GRILL

Plano numero
HB-71541

Sustituye al N°

Sustituido por

Plano hau ez daiteke erabili ez bertatik gure baimenik gabe

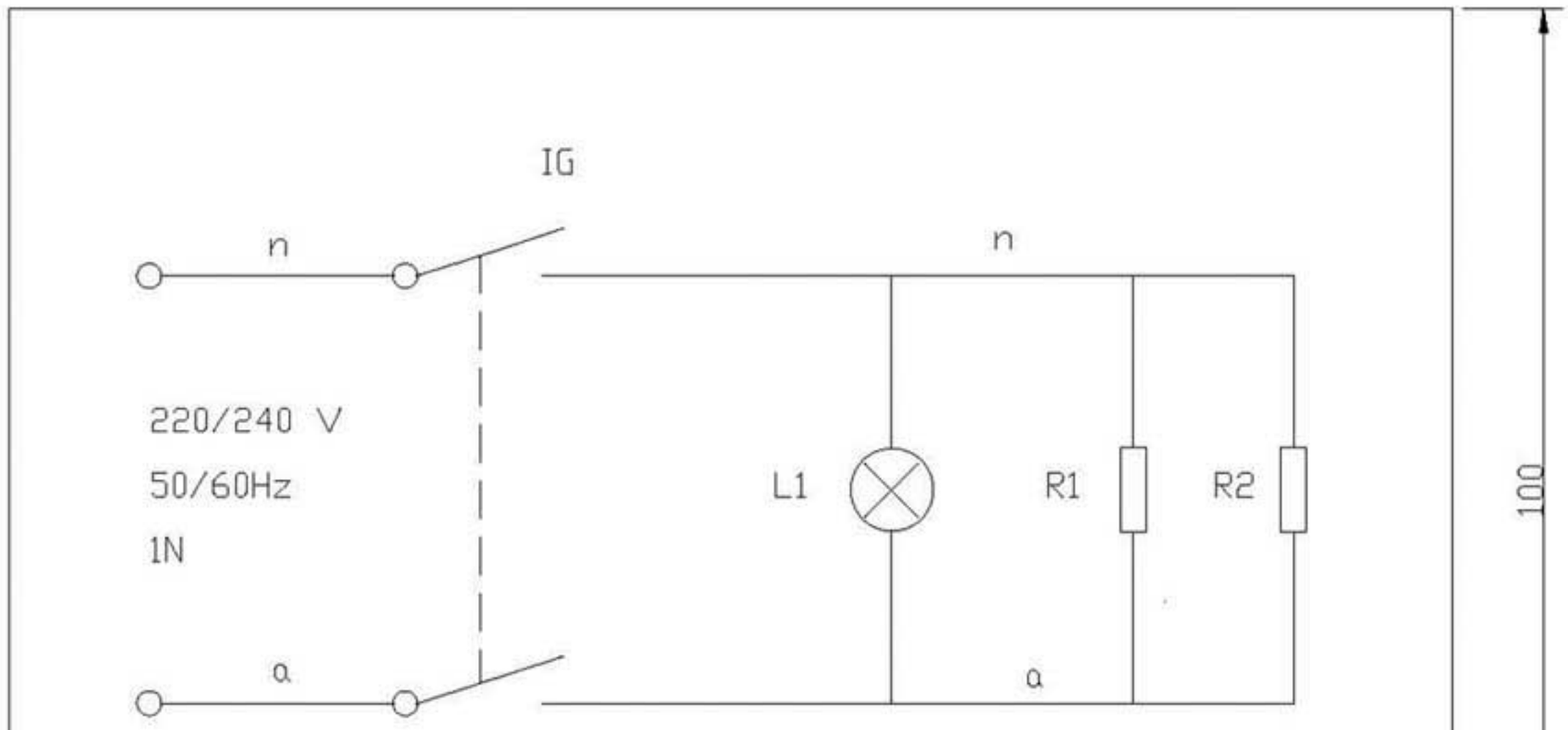

	Esquema electrico		Papel	U503020		
N~	Pieza	Cant.	Material	N~ Clasificacion	Acabado	
N~	Modificacion		Propuesta de	Fecha	Tolerancias generales	
					< 5 ±	50÷1001
					5 ÷ 251	> 1001
					25 ÷ 501	∝ 1

	Firma	Fecha		
Dibujado	Plazaola	05-01-2000	FAGOR	Mecanizado superficial
Proyectado				
Comprobado			Fagor Industrial,Koop.Elk, Mugatua	
Escala	COCINAS CAFETERIA GRILL			Plano numero HB-71538
	Plano hau ez daiteke erabil ez berrizta gure bainenitz gabe			Sustituye al N°
				Sustituido por