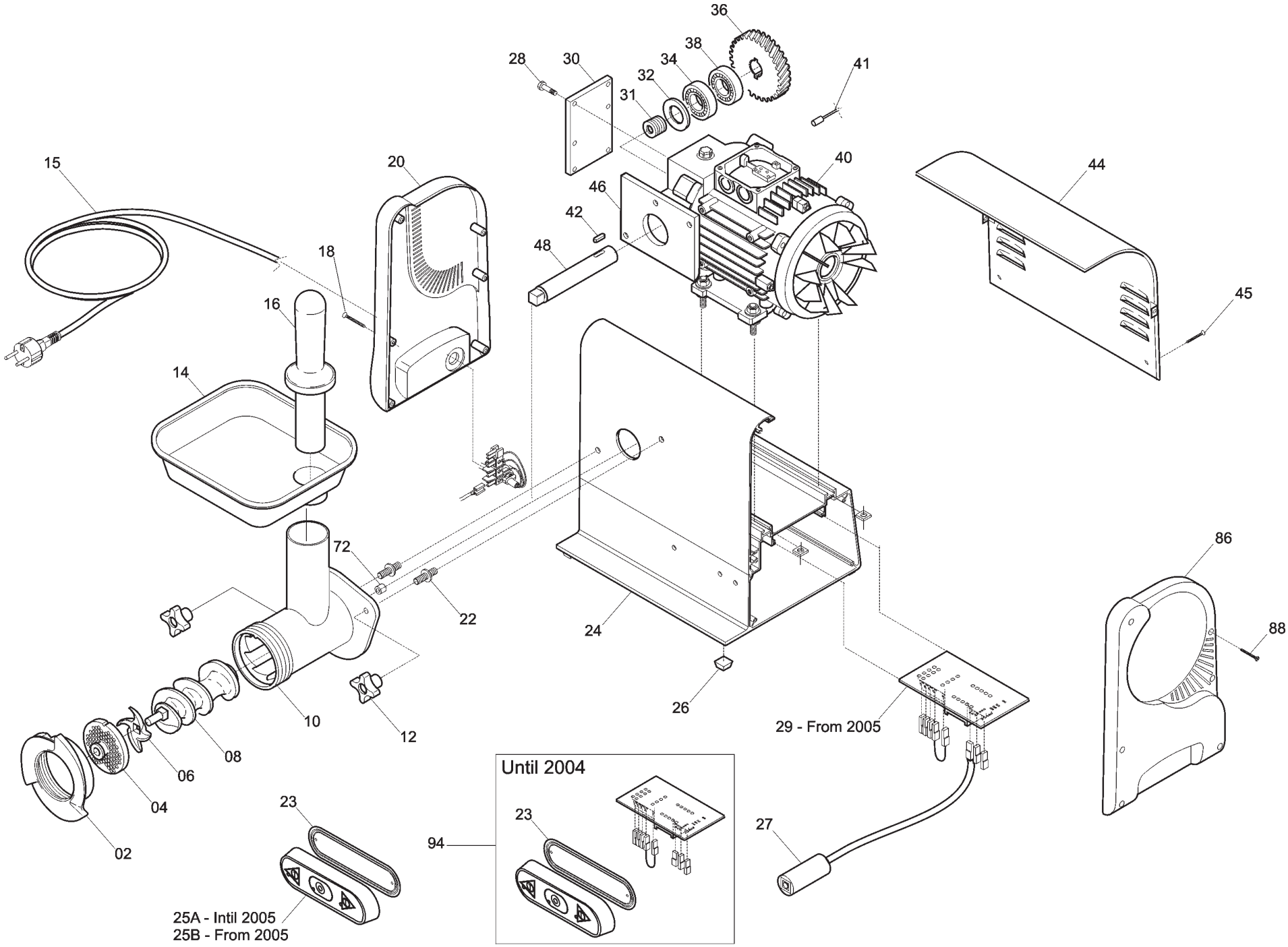
36
38
28
30
34
32
31
41
15
20
40
44
46
42
48
18
16
45
14
72
86
22
24
88
10
12
26
29 - From 2005
08
06
04
02
Until 2004
23
94
27
25A - Intil 2005
25B - From 2005

TC 22 MAGNUM INGR. CE Tav.Unica

Rifer	Nome prodotto	Codice
2	GHIER.ACC PULITA X 22 ING TC MGN	IV2560510
8	*ELICA ACC PULITA X 22 ING TC MGN	IV2560520
10	BOCCA ACC PULITA X 22 ING TC MGN	IV2560500
12	MANOPOLA FERMA GRATTUGIA TCG DKT	29561651
14	TRAMOGGIA INOX MGN	IV2270500
16	PESTELLO MGN	IV4020505
20	FIANCO SINISTRO TC-TCG DKT	29561050
22	PRIGIONIERO INOX MGN	IV2020530
23	GUARNIZIONE PULSANT.NEUTRA TONDA	19563034
24	BASE SUP.MOTORE ANOD.NEW MGN	IV1480300
25B	CORPO PUL.3 PULSANTI AV/IND.MONTATA	19702005
25A	CORPO PULSANTI.INVERSIONE TAGL.	LF1033021
26	PIEDINO ADESIVO MGN	IV4300500
27	CONDENSATORE 25 UF DKT	19410330
28	VITE T.E. 05 X 20 COP.MOTORE MG	IV77VE05X20
29	SCHEDA POT. MN/TF 110/60 OLD MGN	IV5940500
29	SCHEDA POT. TC/TCG DKT MN/TF	29411002
30	COPERCHIO MOTORID.INGRANAGG.MGN	IV1420405
31	VITE SENZA FINE MGN	IV2320500
32	ANELLO TENUTA 40X25X8 MGN	IV72AT40X25X8
34	CUSCINETTO 7203 MGN	IV7300500
36	CORONA DENTATA IN BRONZO MGN	IV2330500
38	CUSCINETTO ZZ 6203 MGN	IV7300505
40B	MOTORE M 80 230-400V/50TF TCG INGR	IV5050803
40A	MOTORE MMAE 80 230V/50MF TCG INGR	IV5050802
41	MICRO MAGNETICO A VITE M10 MGN	IV5820510
42	CHIAVETTA 4 X 20 MG	IV77C4X4X20
43	VITE STAFFA MOTORE TC DKT	29330051
44	CARENATURA NEW X TC INGR MGN	IV2220300
46	MOTORIDUT.LAVORATO X TC TCG INGR.	IV1020402
48	ALBERO DI TRAS.MG INGRANAG.MGN	IV2080500
72	MAGNETE NEODINIO 15 X 2 MGN	IV5820520
86	FIANCO DX X TC ING MGN	IV4230515