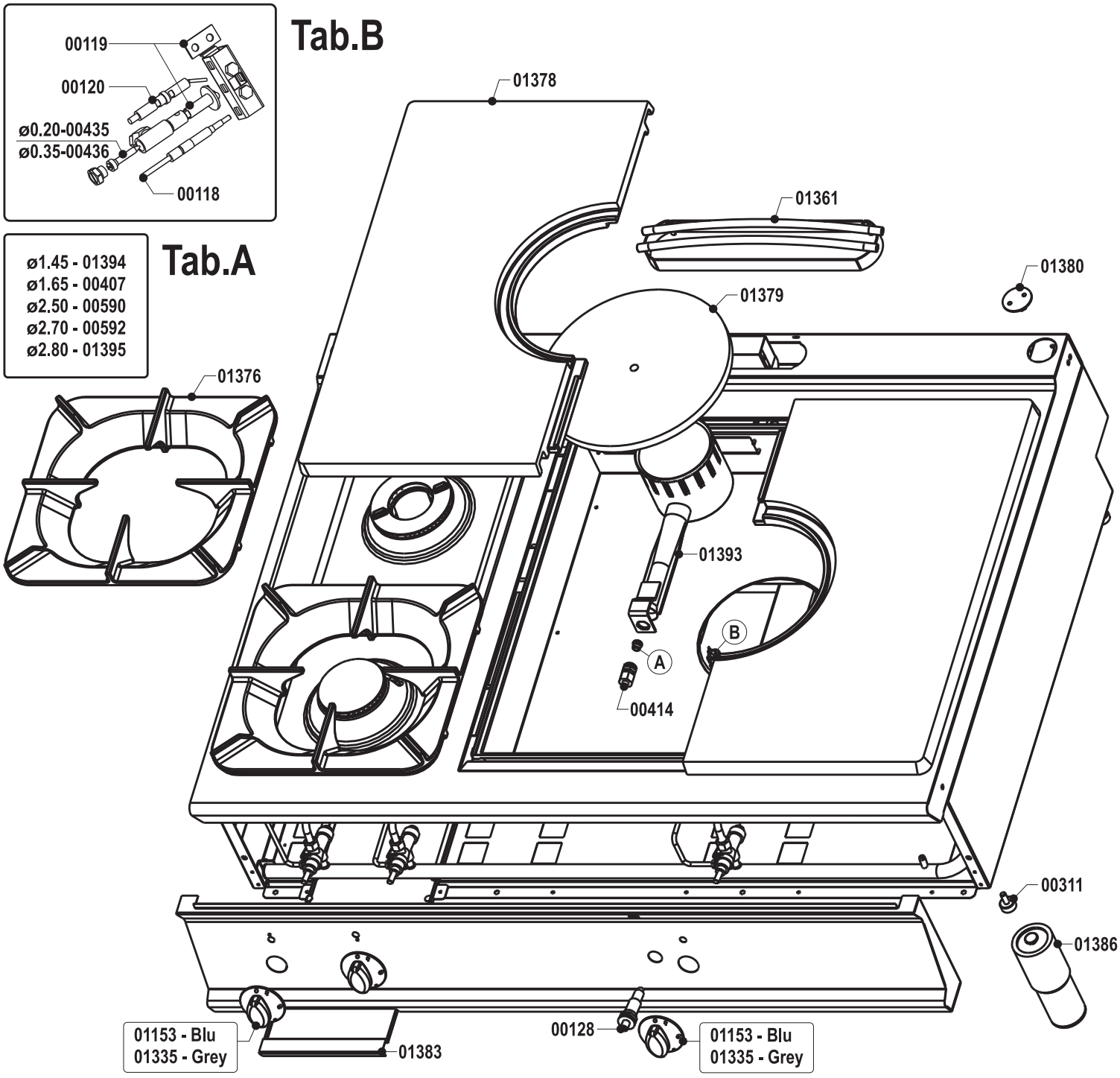
00119
00120
ø0.20-00435
ø0.35-00436
00118
Tab.B
ø1.45 - 01394
ø1.65 - 00407
ø2.50 - 00590
ø2.70 - 00592
ø2.80 - 01395
Tab.A
01378
01361
01380
01379
01376
01393
B
A
00414
00311
01386
01153 - Blu
01335 - Grey
01383
00128
01153 - Blu
01335 - Grey

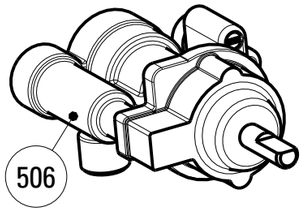

DET. B
SC:0.500

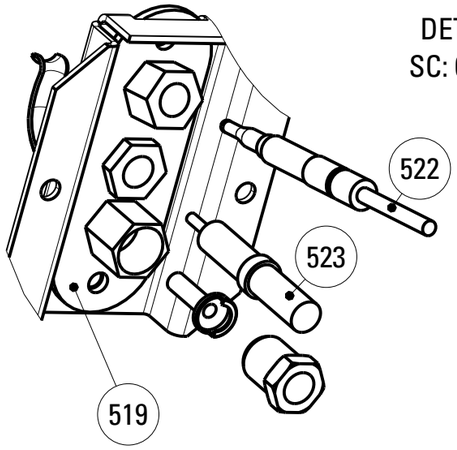

DET A
SC: 0.800

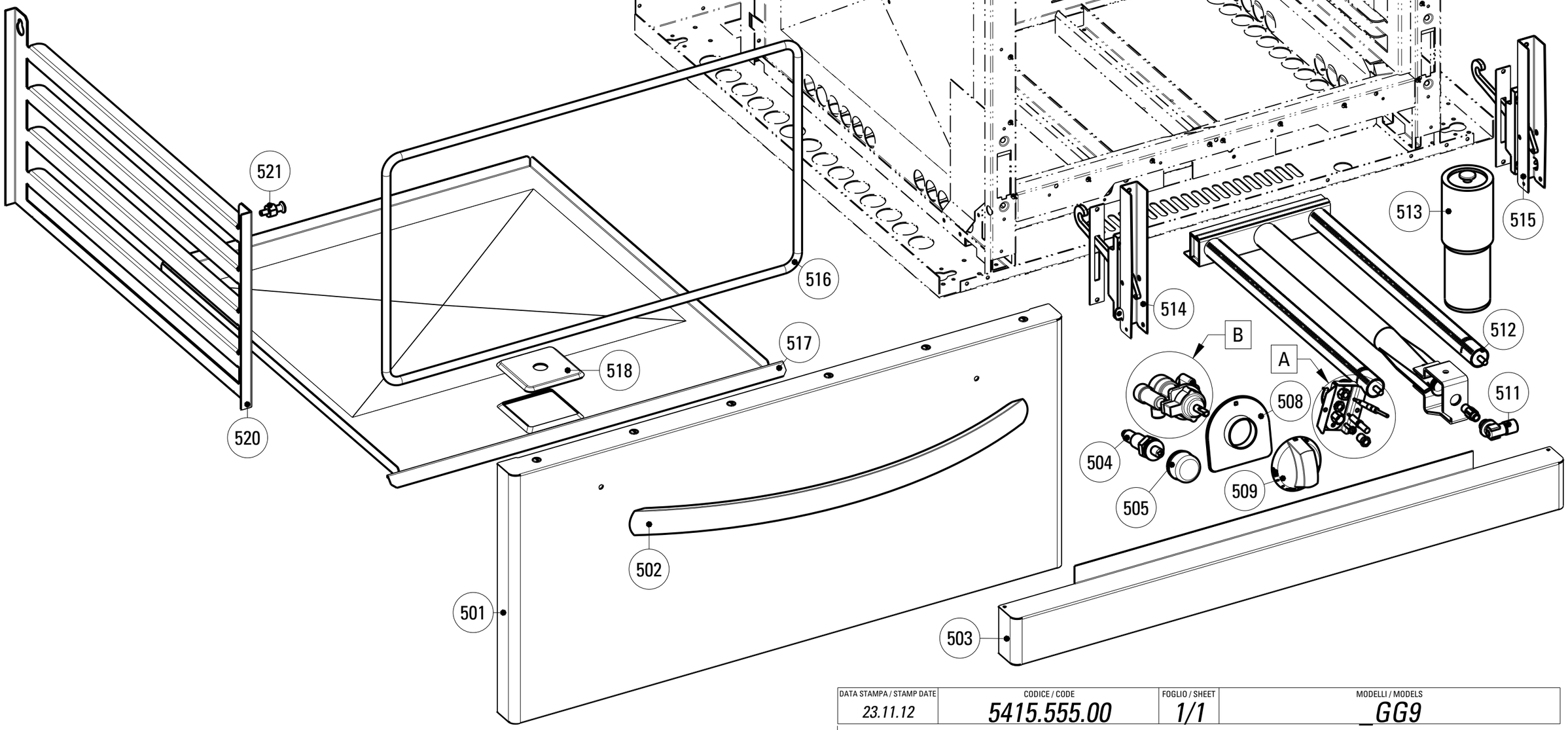

DATA STAMPA / STAMP DATE	CODICE / CODE	FOGLIO / SHEET	MODELLI / MODELS
23.11.12	*5415.555.00*	*1/1*	*_GG9*

CODICI RICAMBIO PER FINITO / SPARE PARTS FOR THE FINISHED PRODUCT

Aggiornato al/Updated to 27/11/17

Artic./Item	Descrizione/Description	Modello/Model
313031	**CUCINA GAS "TUTTA PIASTRA" CON FORNO GAS GN2/1** **GAS SOLID TOP RANGE WITH GN2/1 GAS OVEN**	**PPF8GG9**

Cons./Recom.	Pos./Posit.	Ricambio/Replacement			Prezzo/Price List
*	00118000	RC00118000	TERMOCOPPIA M9X1 L600	TERMOCOUPLE	15,56
*	00119000	RC00119000	PILOTA ACCENDITORE 3 VIE	PILOT IGNITER	23,17
*	00120000	RC00120000	CANDELETTA D'ACCENSIONE	SPARK PLUG	13,47
	00304000	RC00304000	MORSETTO EQUIPOTENZIALE COMPLETO	EQUIPOTENTIAL CONNECTING BLOCK	6,62
	00414000	RC00414000	PORTAUGELLO	NOZZLE HOLDER	9,50
*	01072000	RC01072000	CAVETTO PER ACCENDITORE FORNO L7	OVEN LIGHTER CABLE L7	22,29
	01361000	RC01361000	CAMINO H25 L9	FLUE H25 L9	103,39
	01378000	RC01378000	COPPIA SEMIPIASTRE L9	PAIR OF HEATING PLATES FOR SOLID TOP L9	697,86
	01379000	RC01379000	COPERCHIO GHISA PIASTRA CENTRALE	COVER FOR CENTRAL HEATING PLATE	95,76
	01393000	RC01393000	BRUCIATORE TUTTAPIASTRA 11 KW	SOLID TOP BURNER	104,71
	01887000	RC01887000	MANOPOLA GAS NERA	GAS BLACK KNOB	8,15
	01900000	RC01900000	ANELLO CAPPUCCIO PIEZO	PIEZO IGNITER NIPPLE RING	8,99
	02074000	RC02074000	MANOPOLA GAS GRIGIA	GREY KNOB	8,79
*	129	RC05001400	RUBINETTO GAS	GAS COCK	79,66
	501	RC02043000	PORTA FORNO GN2/1 TECNO74/90	GN2/1 OVEN DOOR	284,94
	502	RC02082000	MANIGLIA FORNO	OVEN HANDLE	55,54
	503	RC01389000	ZOCCOLO FORNO TECNO74/90	OVEN SOCLE L9	68,63
*	504	RC00128000	ACCENDITORE PIEZO CON DADO	PIEZO IGNITER	16,99
	505	RC01685000	CAPPUCCIO IN GOMMA PER PIEZO	GUMMY CAP FOR PIEZO IGNITER	9,71
	506	RC01133000	RUBINETTO FORNO GAS	OVEN THERMOSTATIC GAS COCK	167,04
	508a	RC02078000	SOTTOMANOPOLA GAS NEUTRO NERO	BLACK UNDERKNOB	7,70
	508b	RC02081000	SOTTOMANOPOLA GAS NEUTRO GRIGIO	GREY UNDERKNOB	7,18
	509a	RC02058000	MANOPOLA FORNO GAS NERA	BLACK KNOB	8,15

L'azienda si riserva il diritto di apportare ulteriori aggiornamenti senza preavviso. / The data may be updated without prior warning

Artic./Item	Descrizione/Description	Modello/Model
313031	**CUCINA GAS "TUTTA PIASTRA" CON FORNO GAS GN2/1** **GAS SOLID TOP RANGE WITH GN2/1 GAS OVEN**	**PPF8GG9**

Cons./Recom.	Pos./Posit.	Ricambio/Replacement			Prezzo/Price List
	509b	RC02070000	MANOPOLA FORNO GAS GRIGIA	GREY KNOB	8,79
	511	RC01165000	PORTAUGELLO A L	NOZZLE HOLDER	15,23
	512	RC01164000	BRUCIATORE 7KW	BURNER	104,71
	513	RC01386000	PIEDE 2" C/VITE	FOOT WITH SCREW	20,63
	514	RC01068000	CERNIERA SX PORTA FORNO GN C/P.RULLINO	LEFT HINGE	37,51
	515	RC01067000	CERNIERA DX PORTA FORNO GN C/P.RULLINO	RIGHT HINGE	37,51
	516	RC01826000	GUARNIZIONE TESSILE PER FORNO GN	TEXTILE GASKET FOR OVEN	52,43
	517	RC01136000	FONDO FORNO ESTRAIBILE SMALTATO	EXTRACTABLE OVEN BOTTOM	20,97
	518	RC01069000	COPERCHIETTO D'ISPEZIONE FORNO L7	COVER	21,63
	519	RC01169000	GRUPPO PILOTA	PILOT GROUP	16,44
	520	RC01057000	SUPPORTO GRIGLIA FORNO EL.STATICO	OVEN TRAY RUNNER	18,65
	521	RC01056000	PIOLINO SUPP.GRIGLIA FORNO EL.STATICO	HOOK	6,51
*	522	RC01483000	TERMOCOPPIA L=1500 M8X1L11 A1	THERMOCOUPLE L=1500 M8X1L11 A1	17,99
*	523	RC01168000	CANDELA M4X1 TARGET	SPARK PLUG	13,47

L'azienda si riserva il diritto di apportare ulteriori aggiornamenti senza preavviso. / The data may be updated without prior warning