DESPIECE TECNICO

Baño María
Bain Marie
Bain Marie
Bain Marie
Bagnomaria

GAMA 900

Modelos:

BMG9-05	BME9-05
BMG9-10	BME9-10

Octubre 2003 October

FAGOR

Fagor Industrial

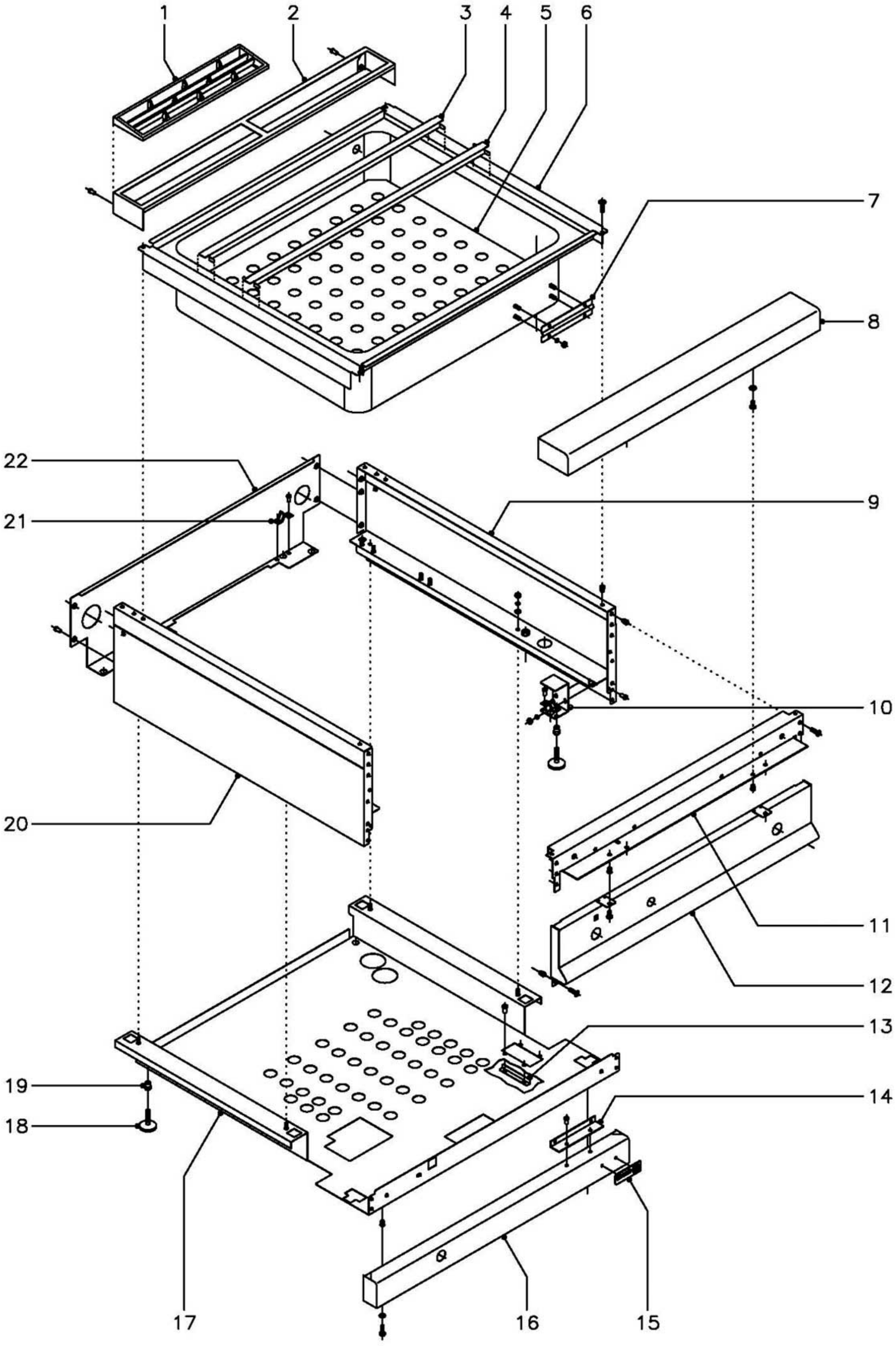

N plano	Firma	Fecha	Aparato	Lamina	
C–1428		10–2003	MUEBLE BAÑO MARIA 900	1	Fagor Industrial S.Coop. Oñate

MOD.	BAÑO MARIA	ZONA	MUEBLE	PLANO	C-1428

ITEM	CODIGO	DENOMINACION	TEXTO	BMG9-05	BMG9-10	BME9-05	BME9-10						NOTAS
1	R205425	Embellecedor chimenea		1	2	1	2						
2	R205429	Soporte embellecedor 05		1	-	1	-						
2	R205428	Soporte embellecedor 10		-	1	-	1						
	Q419005	Remache tubular Ø 4x8		2	2	2	2						
3	H346105	Separador de cubetas posterior 05		1	-	1	-						
3	H356104	Separador de cubetas posterior 10		-	1	-	1						
4	R496106	Separador de cubetas 05		4	-	4	-						
4	R206113	Separador de cubetas 10		-	4	-	4						
5	H366103	Panel separador 05		1	-	1	-						
5	H376103	Panel separador 10		-	1	-	1						
6	H346104	Cuba G-05		1	-	-	-						
6	H356105	Cuba G-10		-	1	-	-						
6	H366104	Cuba E-05		-	-	1	-						
6	H376104	Cuba E-10		-	-	-	1						
	Q152004	Tornillo aplastado M-5x13		4	4	4	4						
	Q221342	Remache exagonal M-5		4	4	4	4						
7	H316112	Proteccion bulbo termostato		1	1	1	1						
	Q232030	Arandela plana A-5		4	4	4	4						
	Q162030	Tuerca exagonal M-5		4	4	4	4						
8	X165400	Anterior de mesa 05		1	-	1	-						
8	R165431	Anterior de mesa 10		-	1	-	1						
	Q152004	Tornillo aplastado M-5x13		2	2	2	2						
	Q302022	Arandela plana Ø 16xØ 6x1,2		2	2	2	2						
	Q221342	Remache exagonal M-5		2	2	2	2						
9	R162810	Panel lateral derecho		1	1	1	1						
10	H012805	Escuadra amarre pata		2	2	2	2						
	Q262030	Arandela muelle A-5		4	4	4	4						
	Q162030	Tuerca exagonal M-5		4	4	4	4						

MOD.	BAÑO MARIA	ZONA	MUEBLE	PLANO	C-1428

ITEM	CODIGO	DENOMINACION	TEXTO	BMG9-05	BMG9-10	BME9-05	BME9-10						NOTAS
11	X162667	Escuadra amarre anterior mesa		1	-	1	-						
11	R162613	Escuadra amarre anterior mesa		-	1	-	1						
	Q152004	Tornillo aplastado M-5x13		6	6	6	6						
	Q221342	Remache exagonal M-5		6	6	6	6						
12	H342804	Panel portamandos G-05		1	-	-	-						
12	H352806	Panel portamandos G-10		-	1	-	-						
12	H362806	Panel portamandos E-05		-	-	1	-						
12	H372807	Panel portamandos E-10		-	-	-	1						
	Q152004	Tornillo aplastado M-5x13		4	4	4	4						
	Q221342	Remache exagonal M-5		4	4	4	4						
13	H312610	Proteccion llave desague		2	2	2	2						
	Q419005	Remache tubular Ø4x8		4	4	4	4						
14	U325611	Escuadra guia soporte		-	1	1	2						
	Q419005	Remache tubular Ø 4x8		-	2	2	4						
15	U262806	Escudo FAGOR		1	1	1	1						
	Q221023	Clips sujecion escudo		2	2	2	2						
16	R492804	Zocalo anterior G-05		1	-	-	-						
16	R202811	Zocalo anterior G-10		-	1	-	-						
16	R372808	Zocalo anterior E-05		-	-	1	-						
16	R392802	Zocalo anterior E-10		-	-	-	1						
	Q012042	Tornillo exagonal M-6x15		2	2	2	2						
	Q302022	Arandela plana Ø 16xØ 6x1,2		2	2	2	2						
	Q221343	Remache exagonal M-6		2	2	2	2						
17	H342607	Base inferior G-05		1	-	-	-						
17	H352804	Base inferior G-10		-	1	-	-						
17	H362804	Base inferior E-05		-	-	1	-						
17	H372804	Base inferior E-10		-	-	-	1						
	Q302022	Arandela plana Ø 16xØ 6x1,2		4	4	4	4						
	Q262040	Arandela muelle A-6		4	4	4	4						

MOD.	BAÑO MARIA	ZONA	MUEBLE	PLANO	C-1428

ITEM	CODIGO	DENOMINACION	TEXTO	BMG9-05	BMG9-10	BME9-05	BME9-10						NOTAS
	Q162040	Tuerca exagonal M-6		4	4	4	4						
18	Z200105	Pata regulable		4	4	4	4						
19	Q221345	Remache exagonal M-10		4	4	4	4						
20	R162812	Panel lateral izquierdo		1	1	1	1						
21	X010503	Muelle enganche piton		4	4	4	4						
	Q419007	Remache tubular Ø 3,2x6		8	8	8	8						
22	H342805	Panel posterior 05		1	-	1	-						
22	H352810	Panel posterior 10		-	1	-	1						
	Q419005	Remache tubular Ø 4x8		4	4	4	4						

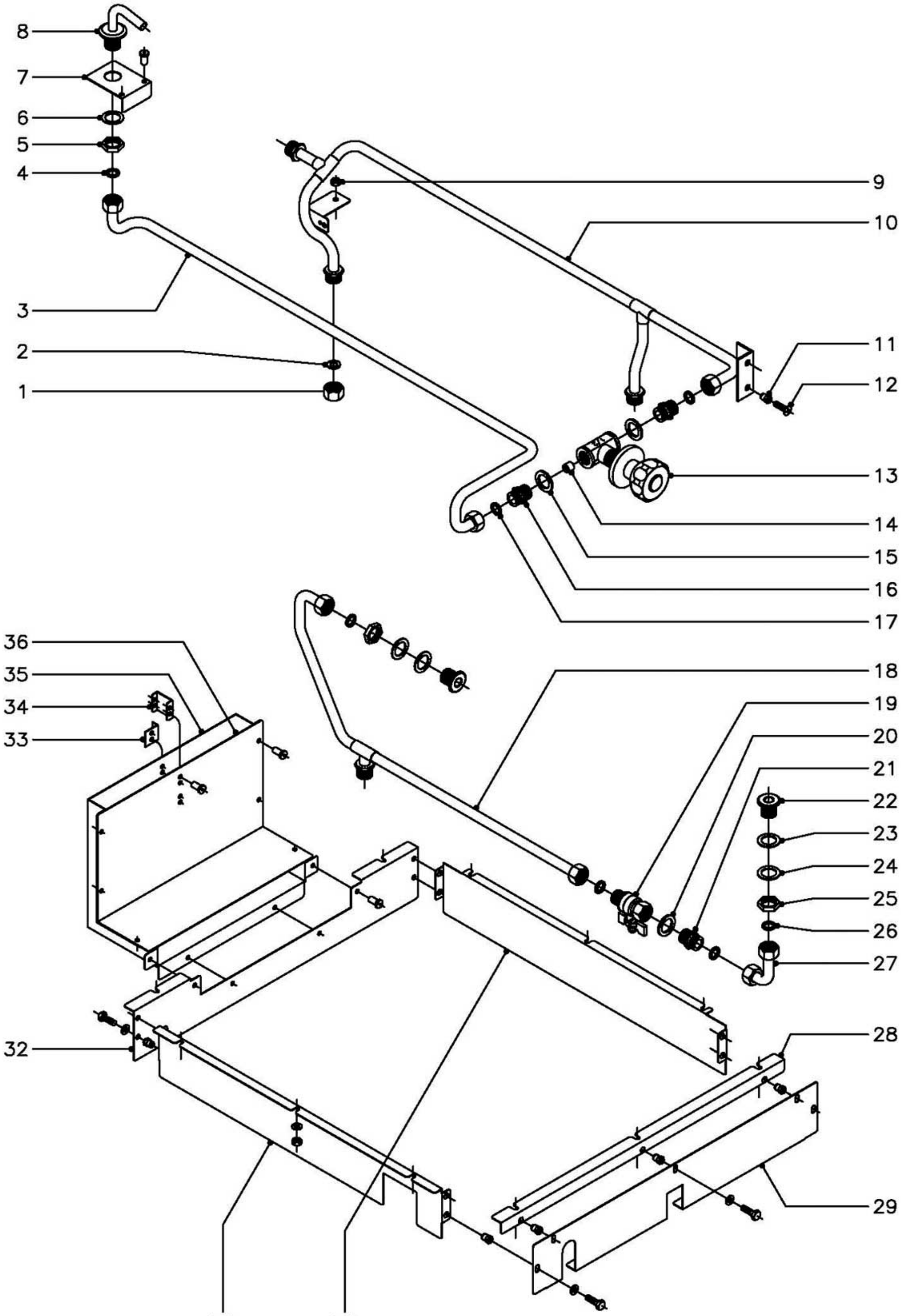

N plano	Firma	Fecha	Aparato	Lamina	
C–1429		10–2003	CAJA DE COMBUSTION Y CONDUCCIONES DE AGUA BAÑO MARIA 900	2	Fagor Industrial S.Coop. Oñate

MOD.	BAÑO MARIA	ZONA	CAJA DE COMBUSTION Y CONDUCCIONES DE AGUA	PLANO	C-1429

ITEM	CODIGO	DENOMINACION	TEXTO	BMG9-05	BMG9-10	BME9-05	BME9-10						NOTAS
1	R205062	Tuerca ciega 1/2"		2	2	2	2						
2	Q306053	Arandela tapon Ø18,5x3		2	2	2	2						
3	H355002	Conduccion a tubo de llenado		1	1	1	1						
4	Q306024	Arandela junta Ø 18xØ 12,5x1,5		1	1	1	1						
5	Q221302	Tuerca exagonal 1/2"		1	1	1	1						
6	Q306038	Arandela junta Ø 31xØ 21x1,5		1	1	1	1						
7	H342605	Soporte tubo de llenado		1	1	1	1						
	Q411304	Remache avibulb Ø4,8		2	2	2	2						
8	H316108	Tubo de llenado		1	1	1	1						
9	Q162030	Tuerca exagonal M-5		1	1	1	1						
10	R205054	Conduccion entrada de agua		1	1	1	1						
11	Q221342	Remache exagonal M-5		2	2	2	2						
12	Q152004	Tornillo aplastado M-5x13		2	2	2	2						
13	S112151	Llave de paso 1/2" con mando		1	1	1	1						
14	S225012	Regulador de caudal		1	1	1	1						
15	Q306038	Arandela junta Ø 31xØ 21x1,5		2	2	2	2						
16	S205023	Manguito doble 1/2"		2	2	2	2						
17	Q306024	Arandela junta Ø 18xØ 12,5x1,5		2	2	2	2						
18	H355017	Conduccion desague		1	1	1	1						
19	H312101	Valvula esfera 1/2" desague		1	1	1	1						
20	Q306038	Arandela junta Ø 31xØ 21x1,5		1	1	1	1						
21	S205023	Manguito doble 1/2"		1	1	1	1						
22	H316113	Casquillo nivel		2	2	2	2						
23	Q307032	Arandela junta goma Ø32xØ21x1		2	2	2	2						
24	Q306038	Arandela junta Ø 31xØ 21x1,5		2	2	2	2						
25	Q221302	Tuerca exagonal 1/2"		2	2	2	2						
26	Q306024	Arandela junta Ø 18xØ 12,5x1,5		2	2	2	2						
27	H315013	Salida de desague		1	1	1	1						

MOD.	BAÑO MARIA	ZONA	CAJA DE COMBUSTION Y CONDUCCIONES DE AGUA	PLANO	C-1429

ITEM	CODIGO	DENOMINACION	TEXTO	BMG9-05	BMG9-10	BME9-05	BME9-10						NOTAS
28	H352608	Escuadra amarre frente		-	1	-	-						
	Q232030	Arandela plana A-5		-	3	-	-						
	Q162030	Tuerca exagonal M-5		-	3	-	-						
29	H342604	Frente anterior caja combustion 05		1	-	-	-						
29	H352607	Frente anterior caja combustion 10		-	1	-	-						
	Q012031	Tornillo exagonal M-5x10		4	5	-	-						
	Q232030	Arandela plana A-5		4	5	-	-						
	Q221342	Remache exagonal M-5		4	5	-	-						
30	H352603	Lateral derecho caja combustion		1	1	-	-						
	Q232030	Arandela plana A-5		3	3	-	-						
	Q162030	Tuerca exagonal M-5		3	3	-	-						
31	H352604	Lateral izquierdo caja combustion		1	1	-	-						
	Q232030	Arandela plana A-5		3	3	-	-						
	Q162030	Tuerca exagonal M-5		3	3	-	-						
32	H342603	Posterior caja combustion 05		1	-	-	-						
32	H352606	Posterior caja combustion 10		-	1	-	-						
	Q012031	Tornillo exagonal M-5x10		4	4	-	-						
	Q232030	Arandela plana A-5		4	4	-	-						
	Q221342	Remache exagonal M-5		4	4	-	-						
33	R202607	Escuadra distanciadora panel		1	1	-	-						
	Q419005	Remache tubular Ø 4x8		2	2	-	-						
34	R202604	Escuadra distanciadora chimenea		-	1	-	-						
	Q419005	Remache tubular Ø 4x8		-	4	-	-						
35	H342602	Posterior de chimenea 05		1	-	-	-						
35	H352601	Posterior de chimenea 10		-	1	-	-						
36	H342601	Anterior de chimenea 05		1	-	-	-						
36	H352602	Anterior de chimenea 10		-	1	-	-						
	Q419005	Remache tubular Ø 4x8		10	10	-	-						

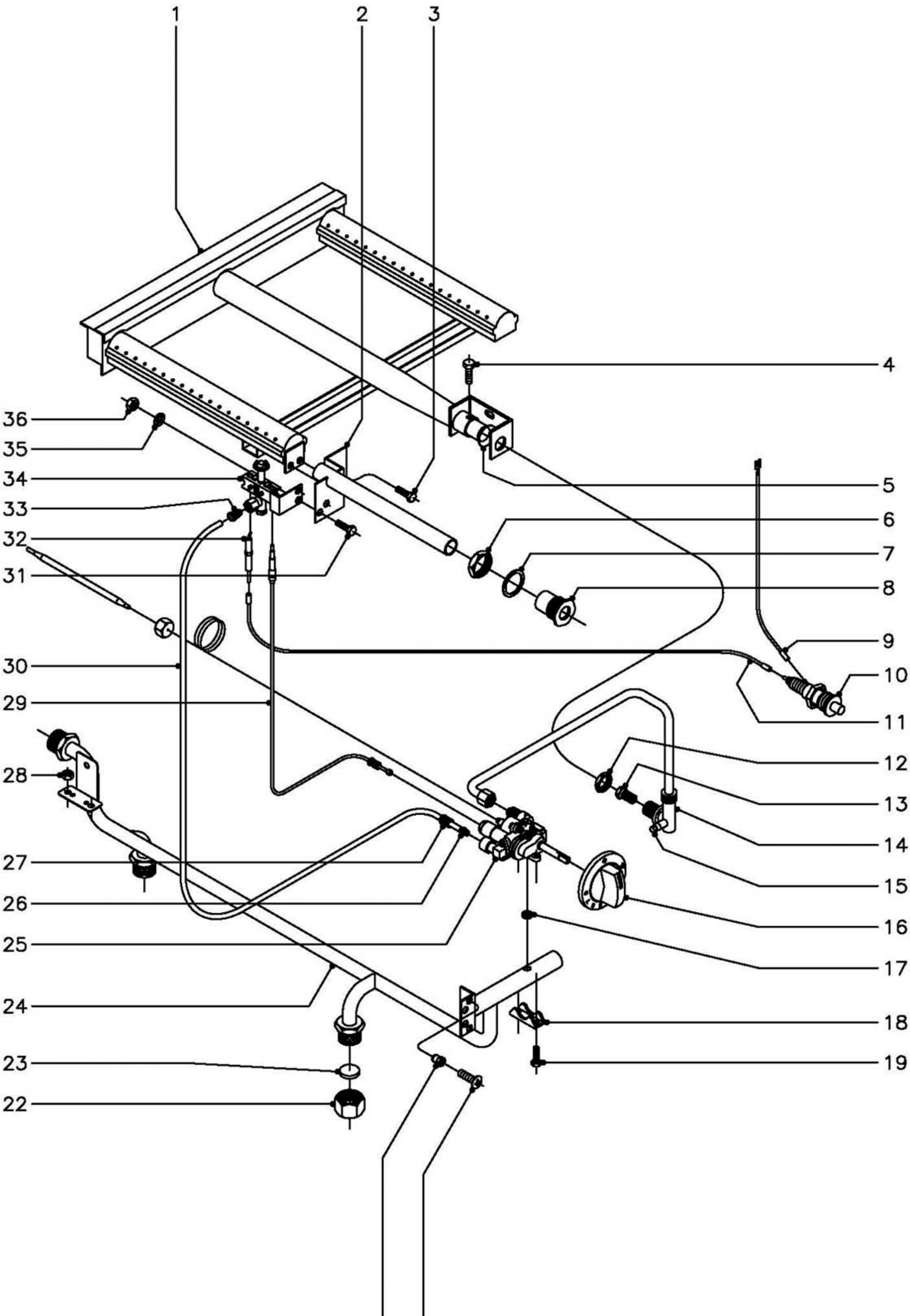

N plano	Firma	Fecha	Aparato		Lamina	
C–1430		10–2003	PARTE FUNCIONAL GAS BAÑO MARIA 900		3	Fagor Industrial S.Coop. Oñate

MOD.	BAÑO MARIA	ZONA	PARTE FUNCIONAL GAS	PLANO	C-1430

ITEM	CODIGO	DENOMINACION	TEXTO	BMG9-05	BMG9-10	BME9-05	BME9-10						NOTAS
1	H345701	Quemador		1	-	-	-						
1	R405700	Quemador		-	1	-	-						
2	R495007	Tubo de encendido		1	-	-	-						
2	R205020	Tubo de encendido		-	1	-	-						
3	Q012031	Tornillo exagonal M-5x10		2	2	-	-						
4	Q012031	Tornillo exagonal M-5x10		1	1	-	-						
5	U325707	Regulador de aire		1	1	-	-						
6	Q221324	Tuerca exagonal 3/4"		1	1	-	-						
7	Q306027	Arandela junta Ø 33,8xØ 27x1,5		1	1	-	-						
8	R982606	Embellecedor tubo encendido		1	1	-	-						
9	U333003	Cable masa a piezoelectrico		1	1	-	-						
10	S113034	Piezoelectrico		1	1	-	-						
11	R613030	Cable bujia a piezoelectrico		1	1	-	-						
12	Q223019	Tuerca exagonal 3/8"		1	1	-	-						
13	U322401	Tobera Ø 0,80 (B. P.)		1	-	-	-						
13	R422400	Tobera Ø 1,25 (B. P.)		-	1	-	-						
13	9271300	Tobera Ø 1,20 (G. N.)		1	-	-	-						
13	9429500	Tobera Ø 1,90 (G. N.)		-	1	-	-						
13	U134401	Tobera Ø 2,20 (G. V.)		1	-	-	-						
13	U192402	Tobera Ø 4,90 (G. V.)		-	1	-	-						
14	H345003	Conduccion a quemador 05		1	-	-	-						
14	H355013	Conduccion a quemador 10		-	1	-	-						
15	Q153002	Tornillo toma presion		1	1	-	-						
16	H352102	Boton de mando Ø 8		1	1	-	-						
17	Q307034	Junta de estanqueidad		1	1	-	-						
18	Z982018	Brida amarre termostato 1/2"		1	1	-	-						
19	Q151317	Tornillo exagonal M-5x0,8x22		2	2	-	-						
20	Q152004	Tornillo aplastado M-5x13		2	2	-	-						
21	Q221342	Remache exagonal M-5		2	2	-	-						

MOD.	BAÑO MARIA	ZONA	PARTE FUNCIONAL GAS	PLANO	C-1430

ITEM	CODIGO	DENOMINACION	TEXTO	BMG9-05	BMG9-10	BME9-05	BME9-10						NOTAS
22	U635008	Tuerca ciega 3/4"		2	2	-	-						
23	Q306051	Arandela tapon Ø 23,5x4		2	2	-	-						
24	H355010	Conduccion general gas		1	1	-	-						
25	H352101	Termostato MTZ-22300 (50-80°)		1	1	-	-						
26	X205028	Bicono Ø 6		1	1	-	-						
27	U195009	Manguito empalme		1	1	-	-						
28	Q162030	Tuerca exagonal M-5		2	2	-	-						
29	U222130	Termopar L=600		1	1	-	-						
30	H345004	Conduccion a piloto 05		1	-	-	-						
30	H355014	Conduccion a piloto 10		-	1	-	-						
31	Q012031	Tornillo exagonal M-5x10		2	2	-	-						
32	X012101	Bujia de encendido		1	1	-	-						
33	U134323	Racord con bicono Ø6		1	1								
34	R202100	Conjunto soporte piloto		1	1	-	-						
	U442138	Inyector piloto Ø 0,25 (B.P.y G.V.)		1	1	-	-						
	U442137	Inyector piloto Ø 0,40 (Gas Natural)		1	1	-	-						
35	Q242030	Arandela abanico A-5		2	2	-	-						
36	Q162030	Tuerca exagonal M-5		2	2	-	-						

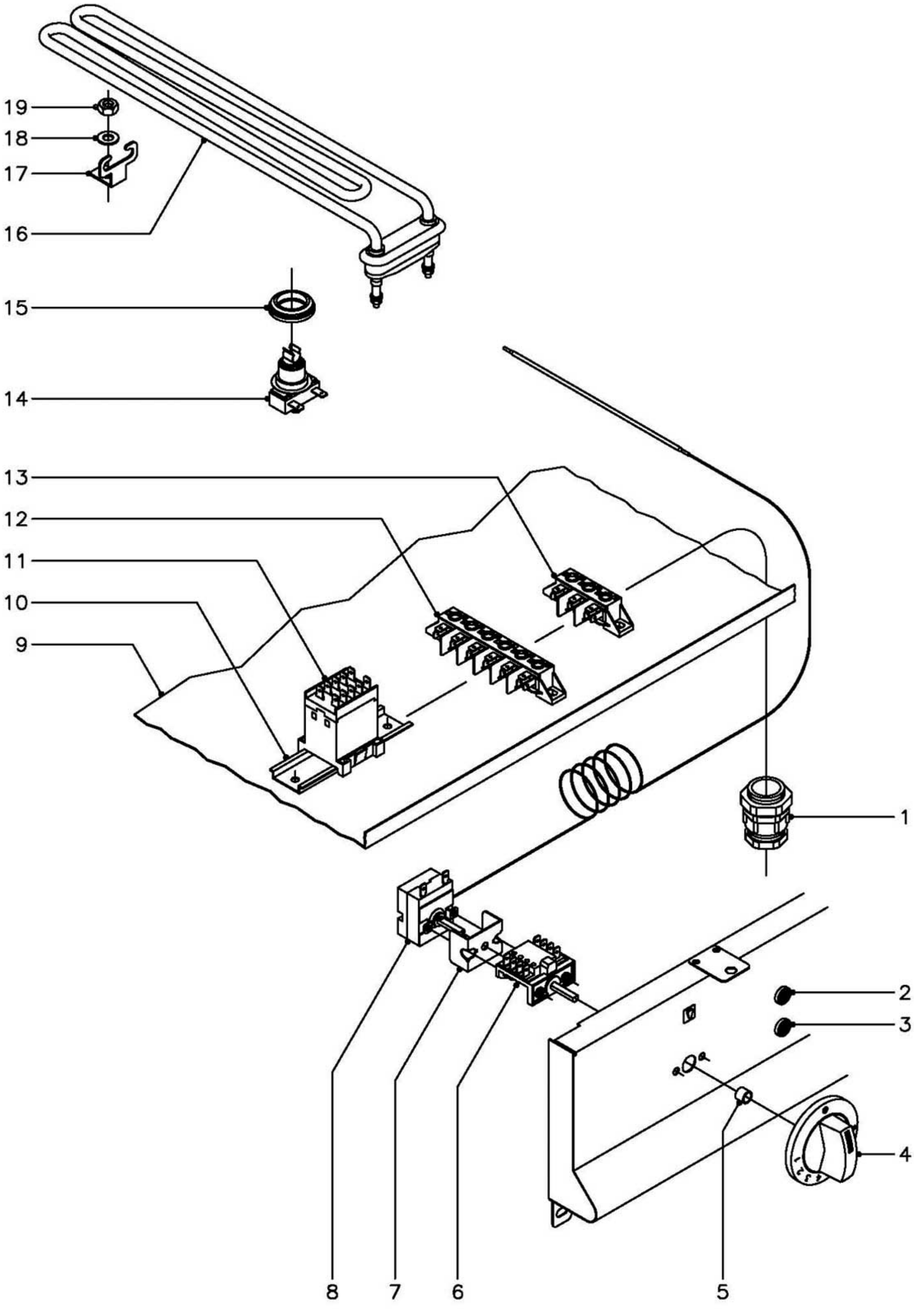

N plano	Firma	Fecha	Aparato		Lamina	
C–1431		10–2003	PARTE FUNCIONAL ELECTRICA BAÑO MARIA 900		4	Fagor Industrial S.Coop. Oñate

MOD.	BAÑO MARIA	ZONA	PARTE FUNCIONAL ELECTRICA	PLANO	C-1431

ITEM	CODIGO	DENOMINACION	TEXTO	BMG9-05	BMG9-10	BME9-05	BME9-10						NOTAS
1	R013022	Prensaestopas		-	-	1	1						
2	R693055	Piloto verde		-	-	1	1						
3	R693056	Piloto ambar		-	-	1	1						
4	R212101	Boton de mando Ø 6		-	-	1	1						
5	Q281000	Anillo de compresion mando		-	-	1	1						
6	X163007	Conmutador acople termostato		-	-	1	1						
7	X313001	'U" Soporte termostato		-	-	1	1						
8	Z203014	Termostato 30-90ºC.		-	-	1	1						
9	H362804	Base inferior E-05		-	-	1	-						
9	H372804	Base inferior E-10		-	-	-	1						
10	R663055	Guia contactor L=120		-	-	-	1						
11	Z213007	Contactor 3TF2010 - 3AL2		-	-	-	1						
12	R253044	Regleta auxiliar		-	-	-	1						
13	U183046	Regleta auxiliar		-	-	1	-						
14	R213004	Termostato rearme manual NC-115		-	-	1	1						
15	N503017	Soporte termostato		-	-	1	1						
16	Z203601	Resistencia (2800 W., 230V.)		-	-	1	-						
16	R223005	Resistencia (2000 W., 230V.)		-	-	-	3						
17	Z603602	Soporte resistencia		-	-	1	3						
18	Q232030	Arandela plana A-5		-	-	1	3						
19	Q162030	Tuerca exagonal M-5		-	-	1	3						

MOD.	BAÑO MARIA	ZONA	VARIOS	PLANO	

ITEM	CODIGO	DENOMINACION	TEXTO	BMG9-05	BMG9-10	BME9-05	BME9-10						NOTAS
	H316500	Folleto de instrucciones Gas		1	1	-	-						
	H326500	Folleto de instrucciones Electricas		-	-	1	1						
	R213001	Esquema electrico adhesivo		-	-	1	-						(Plano HB-14461)
	R223007	Esquema electrico adhesivo		-	-	-	1						(Plano HB-71386)
	R213002	Esquema electrico de montaje		-	-	1	1						(Plano HC-70370)
	R213003	Cableado portamandos		-	-	1	-						
	R223006	Cableado portamandos		-	-	-	1						
	R223002	Cableado regleta a contactor		-	-	-	1						
	R223003	Cableado contactor a resistencias		-	-	-	1						

MOD.	BAÑO MARIA	ZONA	PIEZAS ESPECIFICAS PARA LOS DISTINTOS GASES	PLANO	C-1430

ITEM	CODIGO	DENOMINACION	TEXTO	BMG9-05	BMG9-10	BME9-05	BME9-10						NOTAS
		BUTANO - PROPANO											
13	U322401	Tobera Ø 0,80		1	-	-	-						
13	R422400	Tobera Ø 1,25		-	1	-	-						
s/n	U136501	Indicador (B.P.)		1	1	-	-						
		GAS NATURAL											
13	9271300	Tobera Ø 1,20		1	-	-	-						
13	9429500	Tobera Ø 1,90		-	1	-	-						
s/n	U134402	Indicador (G.N.)		1	1	-	-						
		GAS VILLA											
13	U134401	Tobera Ø 2,20		1	-	-	-						
13	U192402	Tobera Ø 4,90		-	1	-	-						
s/n	U134310	Indicador (G.V.)		1	1	-	-						

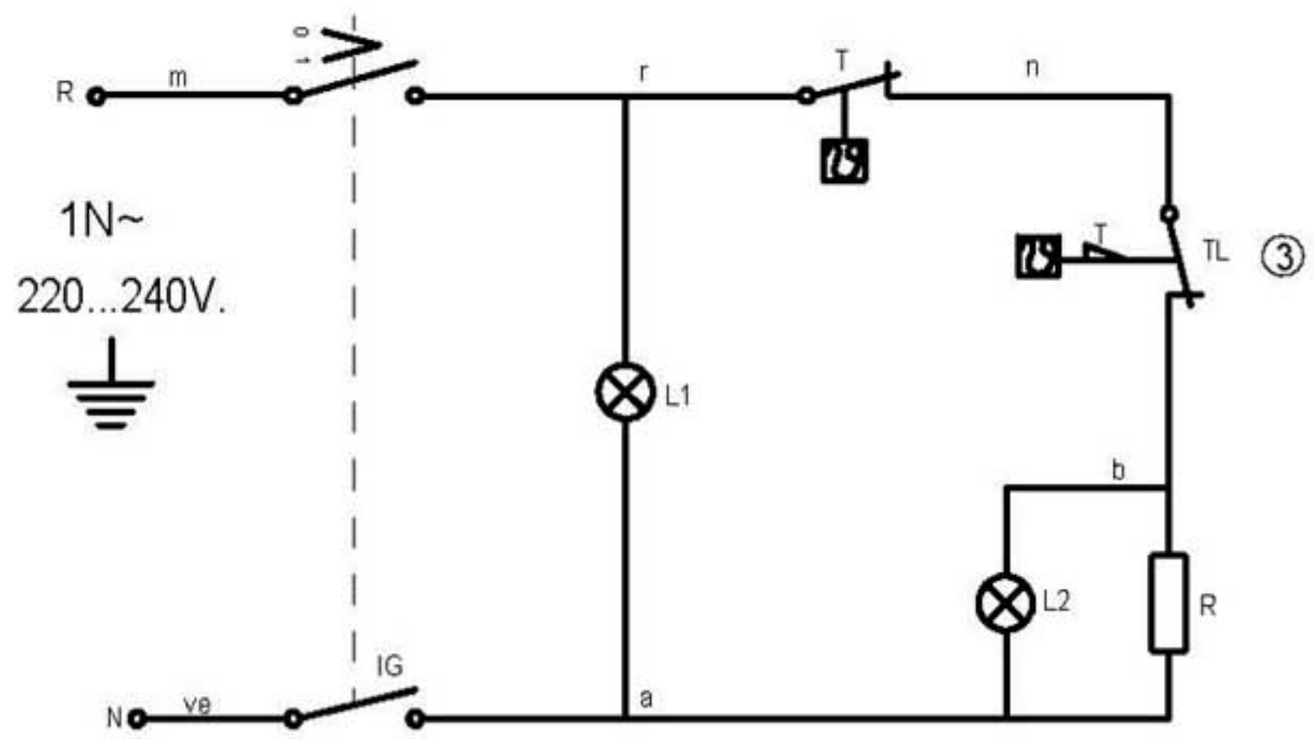

m=marron-brown-marron
n=negro-black-noir
r=rojo-red-rouge
b=blanco-white-blanc
ve=verde-green-vert
g=gris-grey-gris
a=azul-blue-bleu

IG = Interruptor general
L1 = Lampara funcionamiento
T = Termostato regulable (30-90°C)
L2 = Lampara calentamiento
R = Resistencia
TL= Termostato limitador ③

R-213001

100

150

NOTA: - LAS INSCRIPCIONES RESISTIRAN SIN MODIFICACION APRECIABLE, EL FROTAMIENTO DURANTE 15 SEG. DE UN ALGODON EMPAPADO EN GASOLINA.

Plastico blanco alto brillo

BME-705

Esquema teorico adhesivo BME 905 — R213001

Nº	Pieza	Material	Nº Clasificacion	Acabado
Nº	Modificacion	Propuesta de	Fecha	Tolerancias generales
①	Cambiar indicacion de tension	oregi	21-5-96	
2	Modific.general(pasar a fabri.interior)	Plazaola	22-4-97	<5± 50–100± :
3	Introducir limitador	ION	99-7-12	5–25± : >100±
				25–50± : ∝±

	Firma	Fecha
Dibujado	JON	93-9-10
Proyectado		
Comprobado		

FAGOR

Fagor Industrial,Koop.Elk, Mugatua

Mecanizado superficial

Escala

BA¶O-MARIA

Plano hau ez daiteke erabil ez berrizta gure baimenitz gabe

Plano numero HB-14461 -3

Sustituye al N°

Sustituido por

BME9-10 BME-710

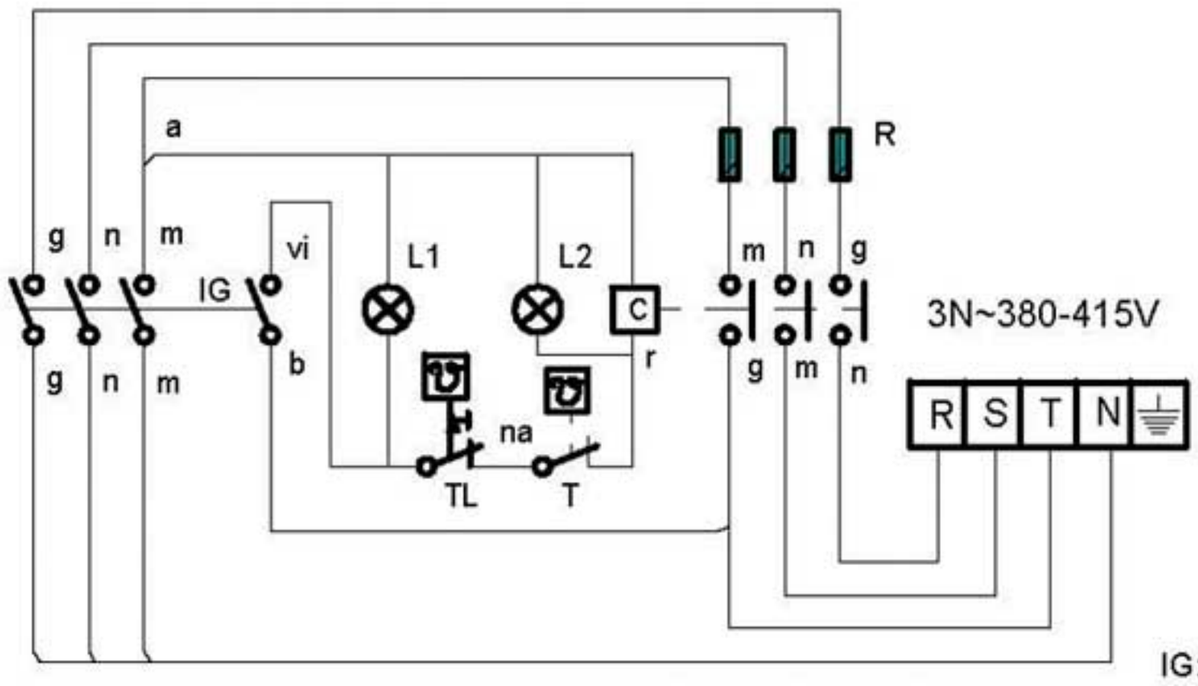

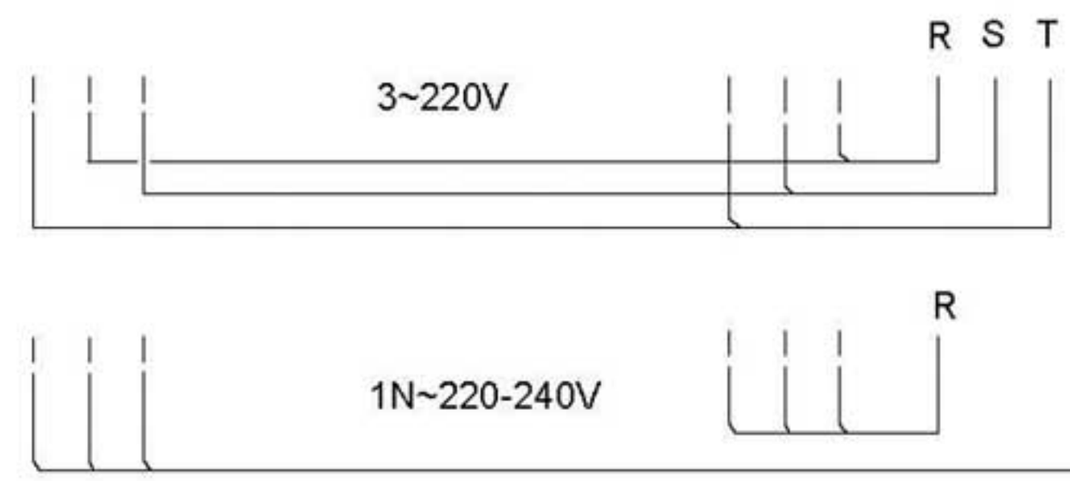

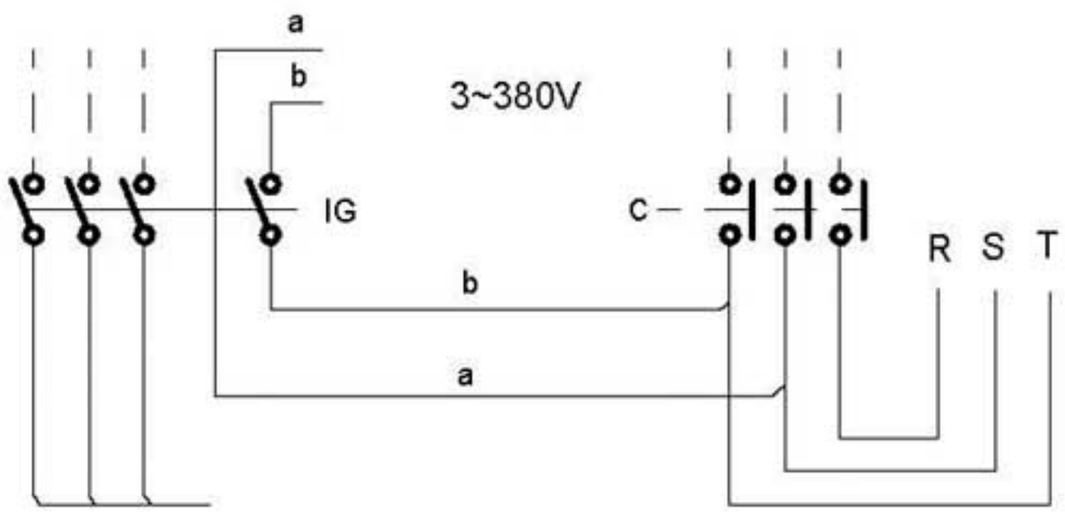

IG: Interruptor general

L1: Lámpara funcionamiento

T: Termostato regulable (50-90°C)

L2: Lámpara calentamiento

C: Contactor de calentamiento

R: Resistencias

TL: Termostato limitador

r = rojo-red-rouge
m = marron-brown-marron
g = gris-grey-gris
n = negro-black-noir
a = azul-blue-bleu
b = blanco-white-blanc
am/ve = amarillo/verde
yellow/green
jaune/vert

	Esquema teorico adhesivo			R-223007		
Nº	Pieza	Cant.	Material	Nº Clasificacion	Acabado	
Nº	Modificacion		Propuesta de	Fecha	Tolerancias generales	
					<5 ±	50–100± :
					5–25± :	>100±
					25–50± :	∝±

	Firma	Fecha
Dibujado	ION	99-7-12
Proyectado		
Comprobado		

FAGOR

Fagor Industrial,Koop.Elk, Mugatua

Mecanizado superficial

Escala

BAÑO-MARIA

Plano numero
HB-71386

Sustituye al N°

Sustituido por

Plano hau ez daiteke erabil ez berrizta gure baimenitz gabe

1 Modulo BME-910 BME-710

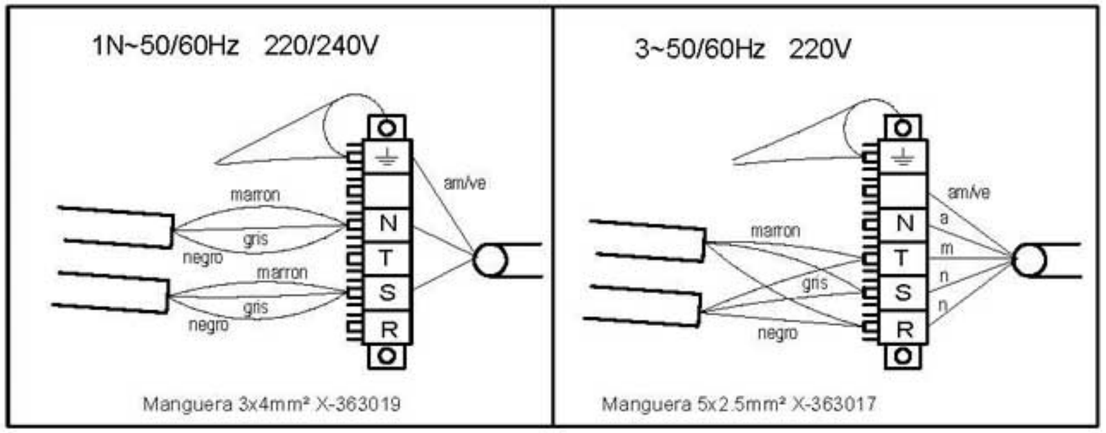

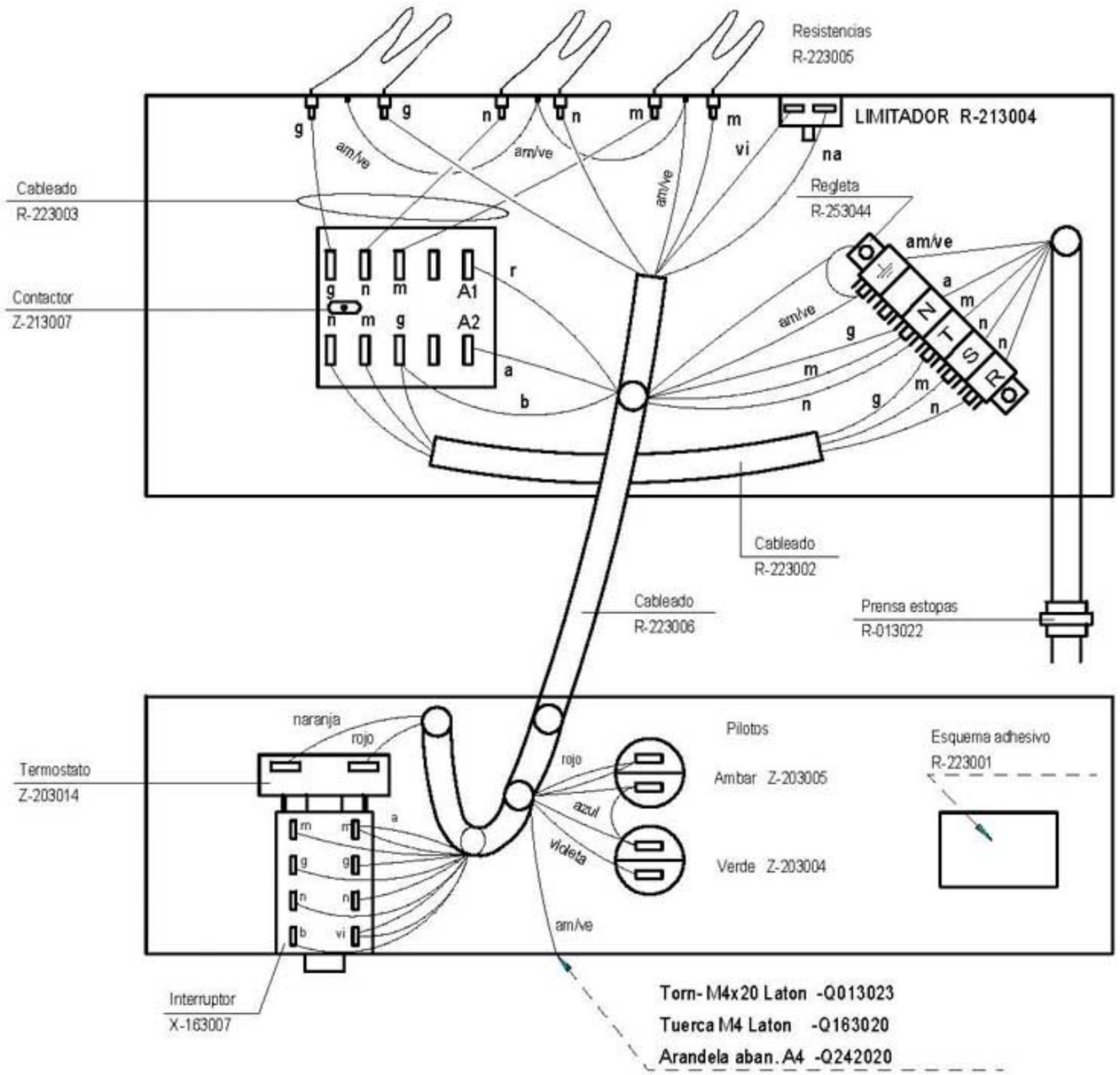

1/2 Modulo BME 905 BME-705

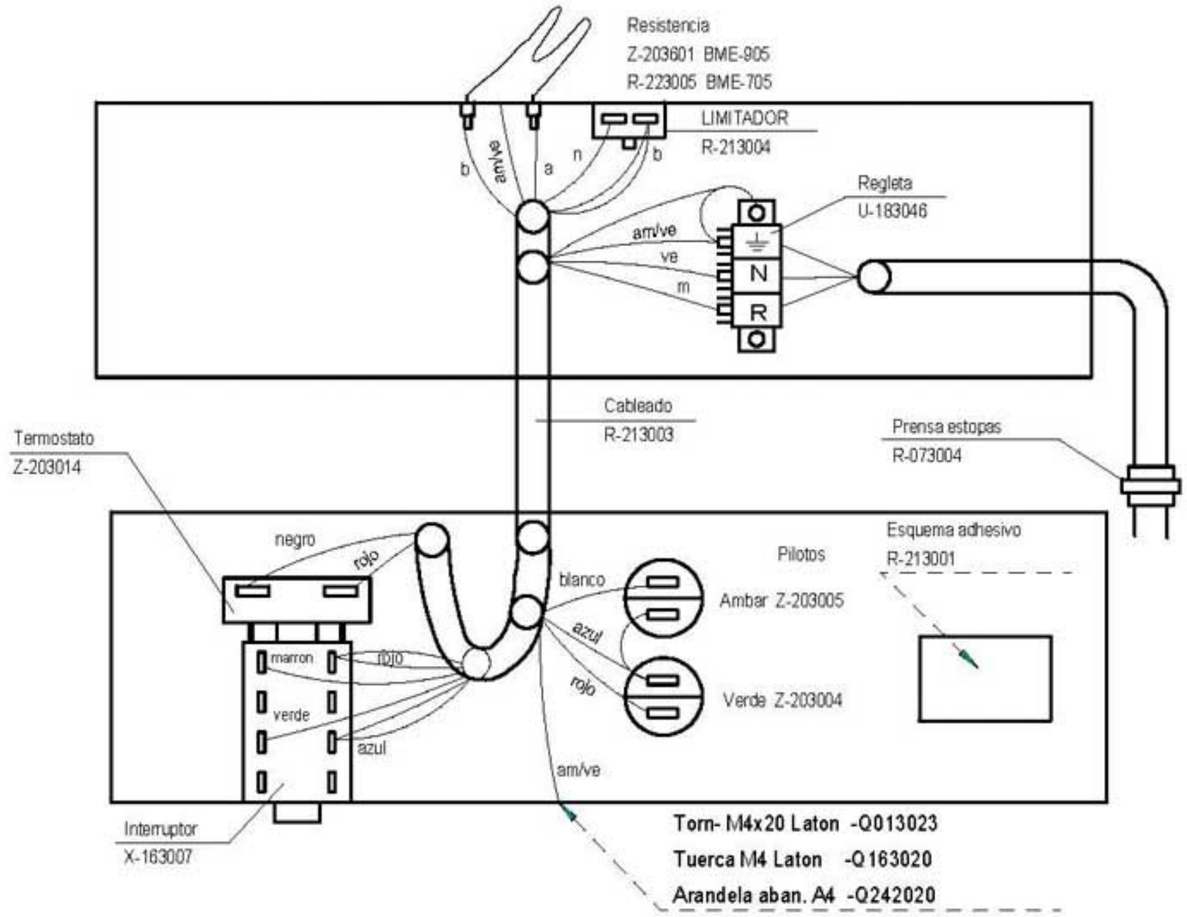

TOMA EQUIPOTENCIAL

- Q013023-TORNILLO EXAG M4x20 LATON. ----- 1
- Q163020-TUERCA EXAG M4 LATON.---------- 2
- Q221901-TUERCA CUADRADA M4.---------- 1
- Q242040-ARANDELA ABANICO A4 AISI 304.----- 2
- Q563004-LENGÜETA COMPONENTES.---------- 1
- Z603021-CHAPITA TIERRA.---------- 1
- Z603022-PLACA ASIENTO CONEXION MASA.---- 1

	Esquema montaje			**R213002**		
Nº	Pieza	Cant.	Material	Nº Clasificacion	Acabado	
Nº	Modificacion		Propuesta de	Fecha	Tolerancias generales	
①	**Introducir limitador**		**ION**	**99-7-12**	<5± 5–25± 25–50±	50–100± >100± ∝±

	Firma	Fecha		
Dibujado	JON	93-9-13	FAGOR	Mecanizado superficial
Proyectado			Fagor Industrial,Koop.Elk, Mugatua	
Comprobado				
Escala	BA¶O MARIA			Plano numero HC-70370 -1
	Plano hau ez dateke erabil ez berrizta gure baimentz gabe			Sustituye al Nº
				Sustituido por

BMG9-05

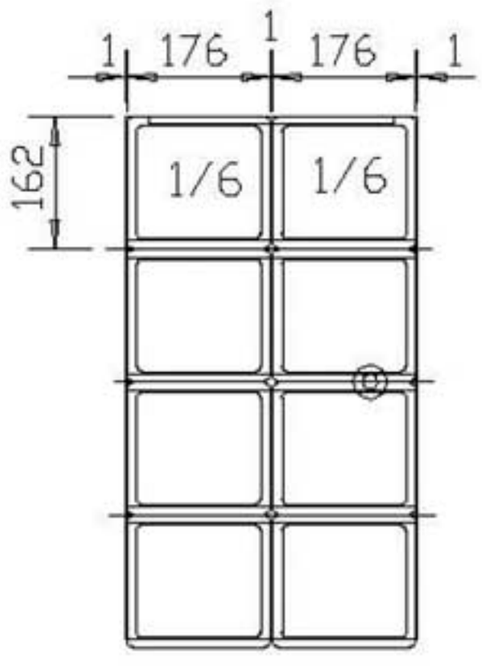

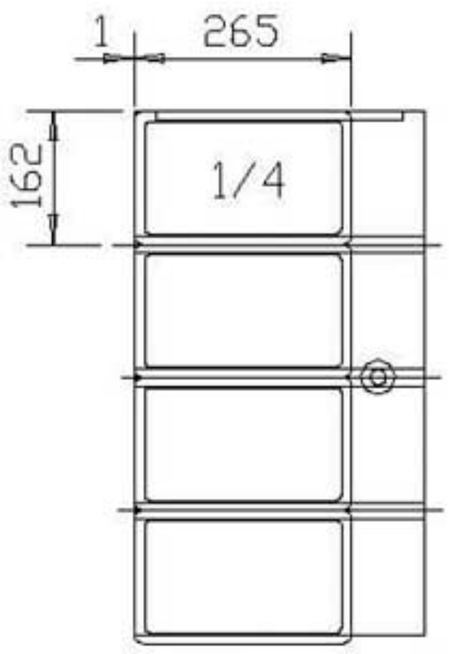

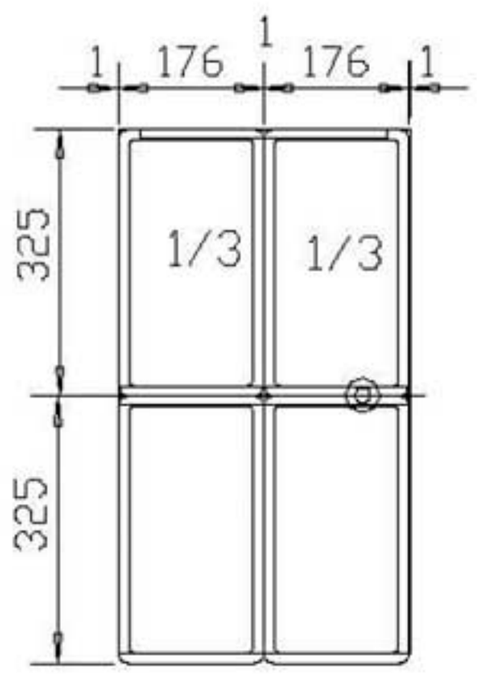

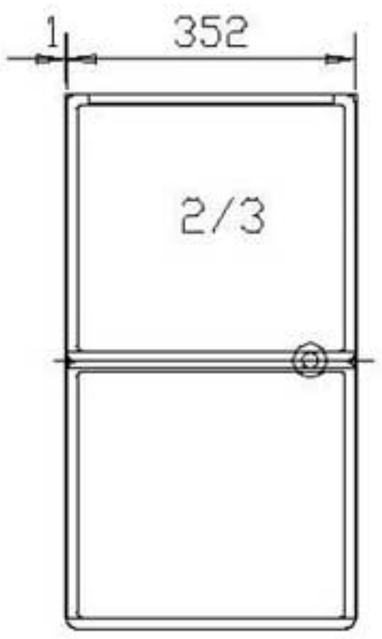

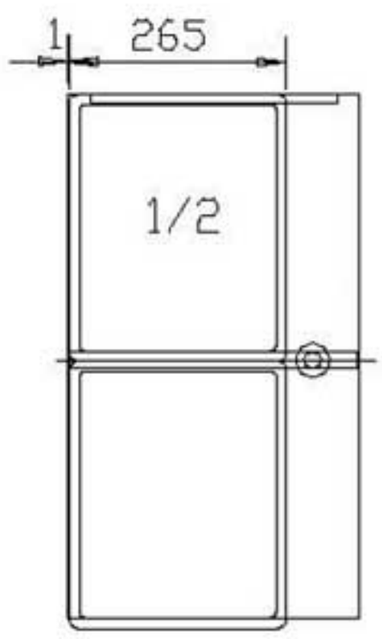

BMG9-10

