1 GRUPPO LAVAGGIO
2 GRUPPO RISCIACQUO
3 QUADRO ELETTRICO
4 GRUPPO SOLLEVAMENTO
5 GRUPPO POMPA SCARICO
6 CARROZZERIA
7 DOSATORI

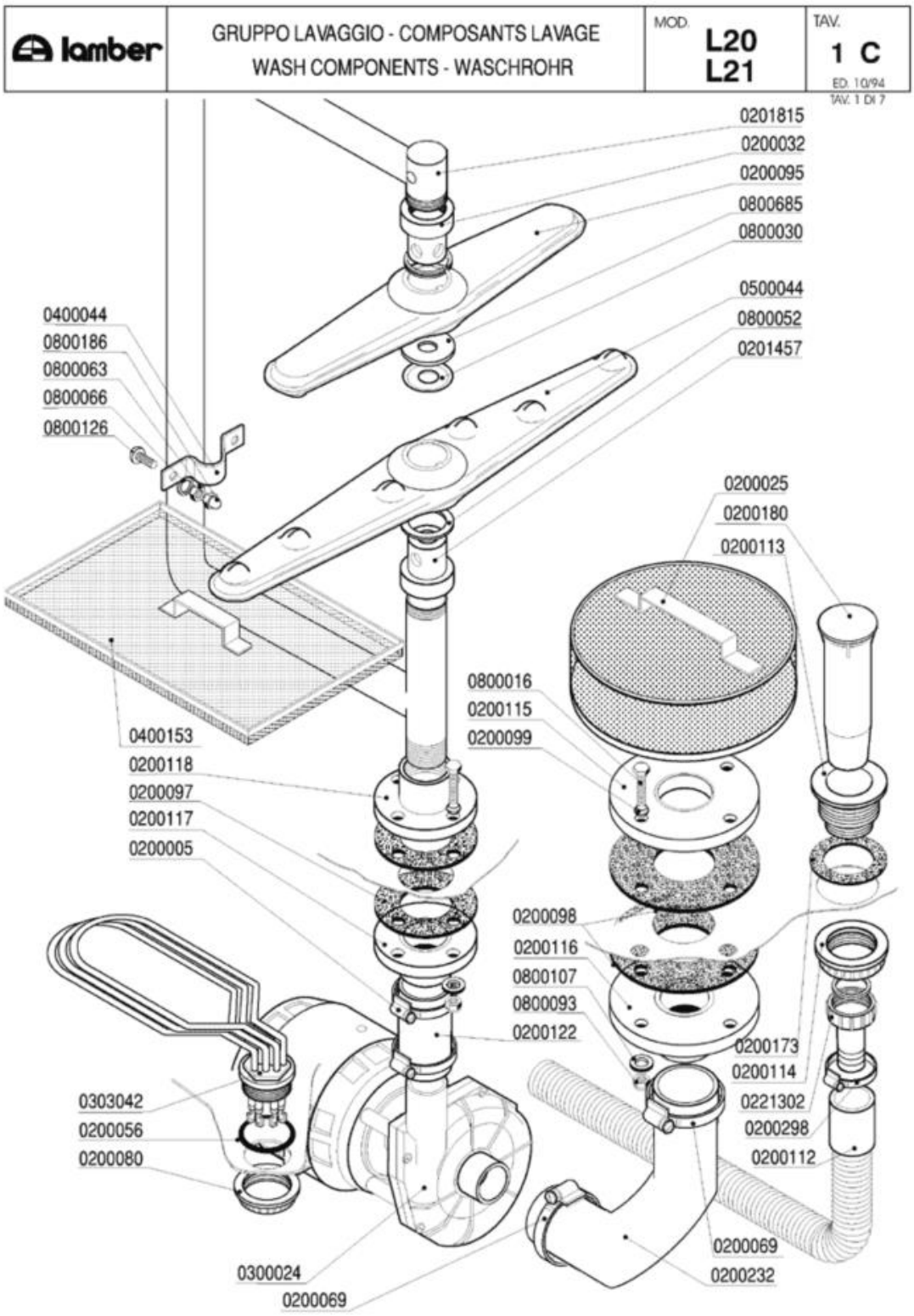
lamber
GRUPPO LAVAGGIO - COMPOSANTS LAVAGE
WASH COMPONENTS - WASCHROHR
MOD. L20 L21
TAV. 1 C
ED. 10/94
TAV. 1 DI 7
0201815
0200032
0200095
0800685
0800030
0500044
0800052
0201457
0400044
0800186
0800063
0800066
0800126
0200025
0200180
0200113
0800016
0200115
0200099
0400153
0200118
0200097
0200117
0200005
0200098
0200116
0800107
0800093
0200122
0200173
0200114
0221302
0200298
0200112
0303042
0200056
0200080
0200069
0200232
0300024
0200069

Codice	Descrizione
0200005	Fascetta 50-70
0200025	Filtro d.215
0200032	Testina lavaggio d.18 4F
0200056	OR 144 pilette 1" 1/4
0200069	Fascetta 40-60
0200080	Ghiera 1"1/42190
0200095	SOSTITUITO DA 0500505+PERNO APPROPRIATO*
0200097	Guarnizione gomma 105x45x3 4F Rif.167
0200098	Guarnizione gomma 134x65x2,5 4F Rif.154
0200099	Guarnizione Nyltite M8
0200112	Tubo scarico d.28 DIR.C/317
0200113	Piletta scarico 007 Rif.18
0200114	Dado piletta scarico 2" 2190
0200115	Flangia piana d.140
0200116	Flangia a manicotto d.140
0200117	Flangia a manicotto d.110
0200118	Flangia a manicotto 1"1/4 d.110
0200122	Manicotto Radior 50x130 prem.L 1856-94
0200173	Guarnizione gomma 75x58x2 Rif.19
0200180	Troppopieno EFFE/ELLE 1280
0200232	Manicotto aspirante 01F/075F 1583-93
0200298	Fascetta 25-40
0201457	Testina lavaggio d.18 2F
0201815	Asta lavaggio L20 risciacquo rot.2761
0221302	Raccordo scarico diritto 1"1/4x32
0300024	Elettropompa ** SOSTITUITA DA 0301204 **
0303042	Resistenza vasca 2400W/3 1"1/4230/400V
0400044	Fascetta fermo Lav.Risc.ELLE
0400153	Filtro a cassetto L21 2451
0500044	** SOSTITUITO DA 0500500 + PERNO **
0800016	Vite inox TEM8x40
0800030	Disco inox mulinello d.18.2 259A
0800052	Rondella teflon 57x41x2
0800063	Dado inox M6
0800066	Rondella grower inox diam.6
0800093	Dado autobloccante M8 zincato
0800107	Rondella piana OT diam.8
0800126	Vite inox POELIER M6X15
0800186	Dado inox cieco M6
0800685	Rondella nylon 50x18,5x2

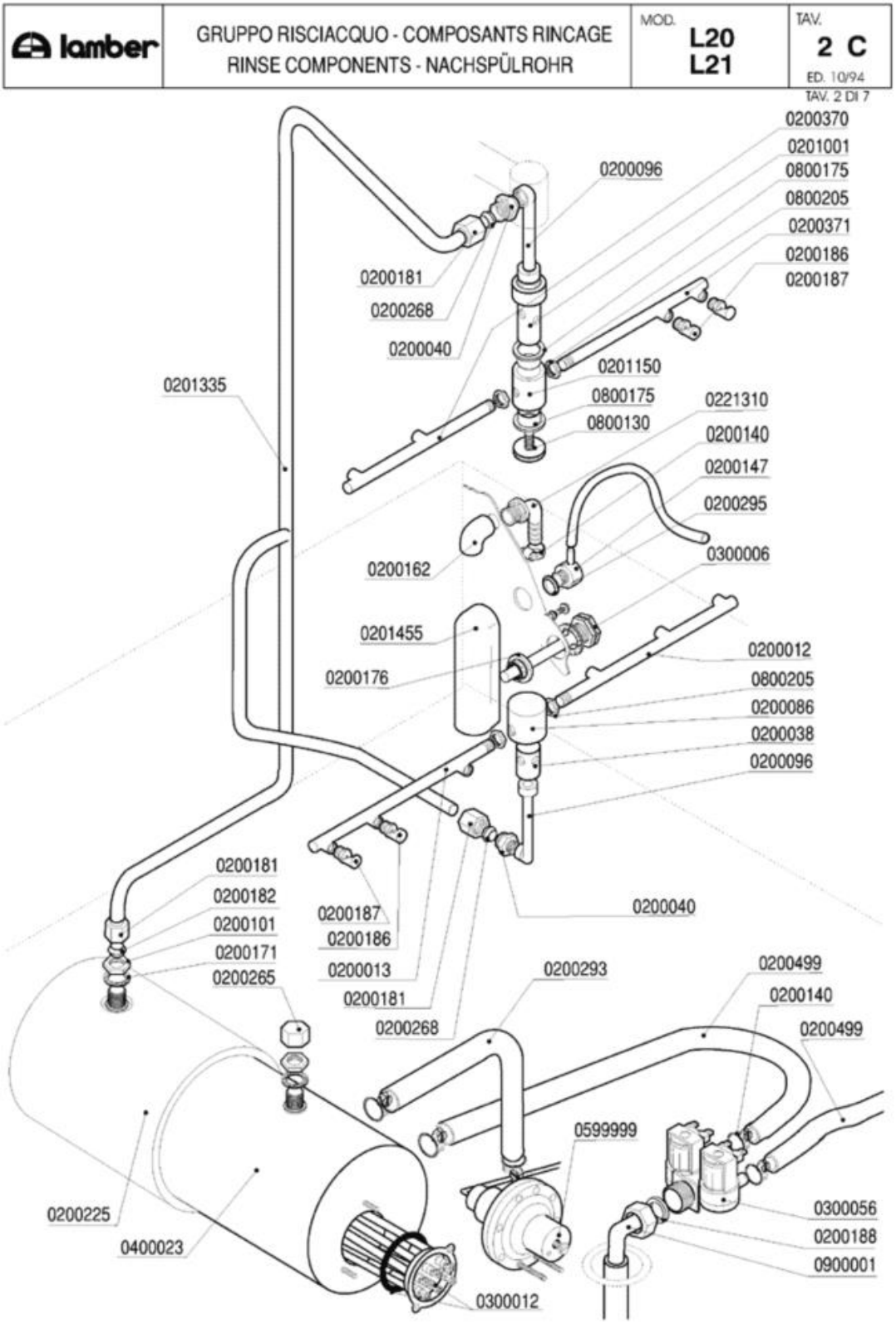
lamber
GRUPPO RISCIACQUO - COMPOSANTS RINCAGE
RINSE COMPONENTS - NACHSPÜLROHR
MOD. L20 L21
TAV. 2 C
ED. 10/94
TAV. 2 DI 7
0200370
0201001
0800175
0800205
0200371
0200186
0200187
0200096
0200181
0200268
0200040
0201150
0800175
0800130
0221310
0200140
0200147
0200295
0300006
0201335
0200162
0201455
0200176
0200012
0800205
0200086
0200038
0200096
0200181
0200182
0200101
0200171
0200265
0200187
0200186
0200013
0200181
0200268
0200040
0200293
0200499
0200140
0200499
0599999
0300056
0200188
0900001
0200225
0400023
0300012

Codice	Descrizione
0200012	Braccio di risciacquo 230mm DX cesto 50
0200013	Braccio di risciacquo 230mm SX cesto 50
0200038	Perno risciacquo inox 1205
0200040	Nipplo risciacquo inox 3/8"-1/4" 492-97
0200086	Testina mulinello risciacquo 1206
0200096	Collettore mulinello risciacquo 793
0200101	Dado inox 3/8" Gas 55-83
0200140	Fascetta collare 17x19
0200147	Portagomma M12x4 90º 1821-94
0200162	Gomito 3/8" PP FF 2250
0200171	Guarnizione piana 27x17x2
0200176	Dado 1/2" 2190
0200181	Dado bicono inox 3/8"x12 1040-91
0200182	Bicono OT 3/8"x12 1311-92
0200186	Ugello risciacquo 1/8" foro 0,9
0200187	Ugello risciacquo 1/8" foro 1,8 Rif.39
0200188	Guarnizione gomma 25x16x2
0200225	Coibentazione boiler 5lt.
0200265	Dado PE cieco 3/8"
0200268	Bicono TEFLON 3/8"x12
0200293	Tubo gomma 8x15 dosatore brillantante
0200295	Guarnizione Nyltite M12
0200370	Braccio di risciacquo 200mm DX cesto 45
0200371	Braccio di risciacquo 200 mm SX cesto 45
0200499	Tubo gomma 12x19,5 food quality
0201001	Perno risciacquo infe.LP/P700 2019/94
0201150	**CODICE ESAURITO***
0201335	Asta risciacquo superiore rot.L21 2762
0201455	Trappola d'aria anteriore L=85 mm
0221310	Portagomma a gomito 3/8"Mx12
0300006	Guaina termostato inox
0300012	Resistenza 6000W/3 230/400V flangia inox
0300056	Elettrovalvola doppia
0400023	Boiler 5lt d.140 L20-L21
0599999	Dosatore brillantante MOD.3000
0800130	Vite mulinello risc.rot.super.671/88
0800175	Bussola mulinello risc.LP d.16.2 2018
0800205	Dado inox M12x1 E16S5
0900001	Tubo carico gomma 90ºC VDE

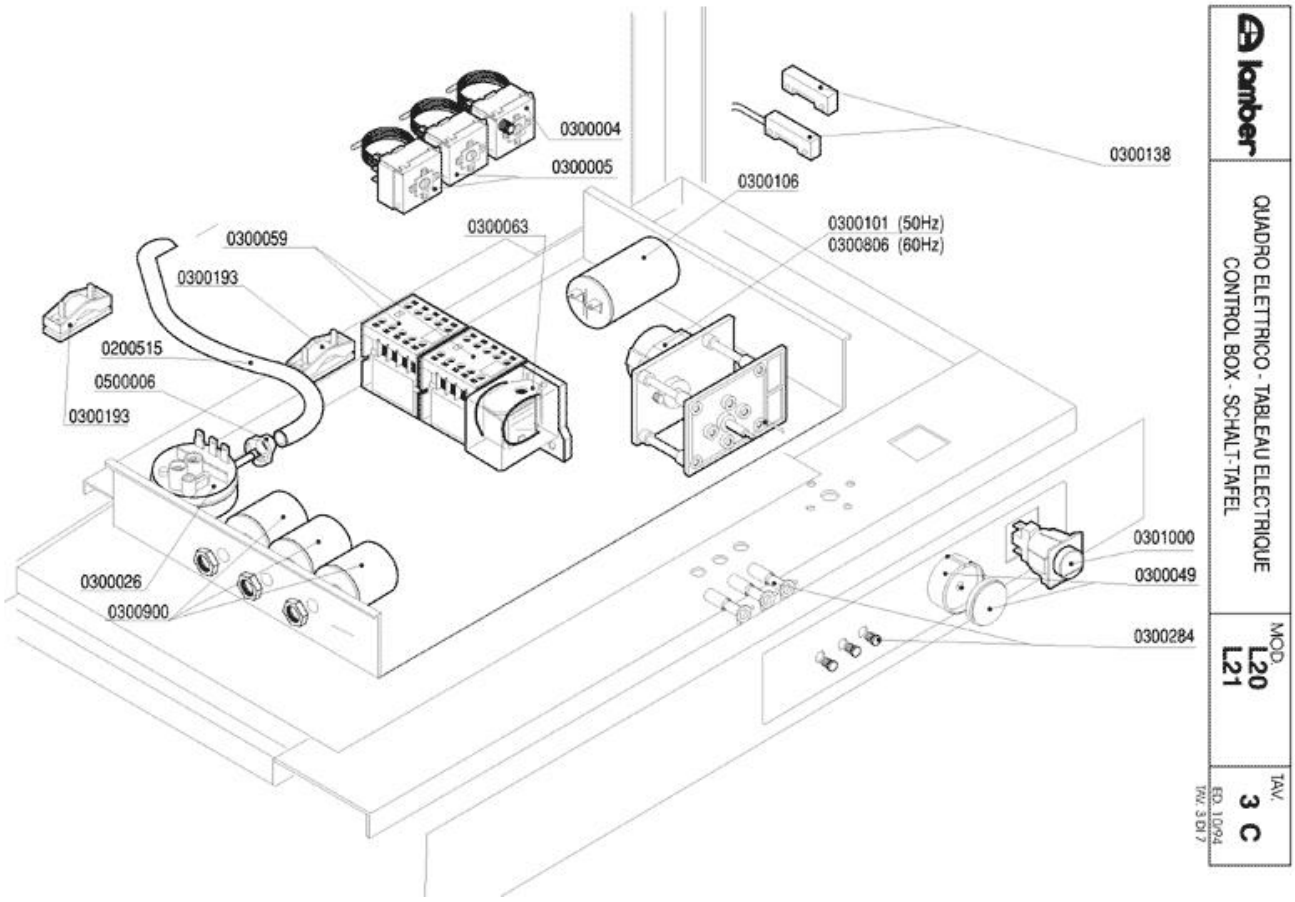
0300004
0300005
0300138
0300106
0300063
0300101 (50Hz)
0300806 (60Hz)
0300059
0300193
0200515
0500006
0300193
0301000
0300049
0300284
0300026
0300900
lamber
QUADRO ELETTRICO - TABLEAU ELECTRIQUE
CONTROL BOX - SCHALT-TAFEL
MOD.
L20
L21
TAV.
3 C
ED. 10/94
TAV. 3 DI 7

Codice	Descrizione
0200515	Tubo pressostato 4,2x10,4
0300004	**SOSTITUITO DA 0300196**
0300005	Termostato 90ºC c.2000 1NONC boiler IMIT
0300026	Pressostato 60/30 16A 1NONC
0300049	Manopola per timer a pulsante
0300059	Contattore 16A 4NO V230-LS07.10 AEG
0300063	SOSTITUITO DA 0301745**********
0300101	Timer 1-6' a pulsante A81 9003
0300106	Condensatore 10óf
0300138	Micro contatto magnetico 1NO +0800142
0300193	Fissacavo PA 268 + vite 3,5X25
0300284	**SOSTITUITO DA 0301910**
0300806	Timer 1-6'pulsante 60Hz
0300900	Filtro antidisturbo 411135001
0301000	Interruttore bip. 0V 2N0 16 amp COMPLETO
0500006	Fascetta SNP2/CLIC 11,5-13,5

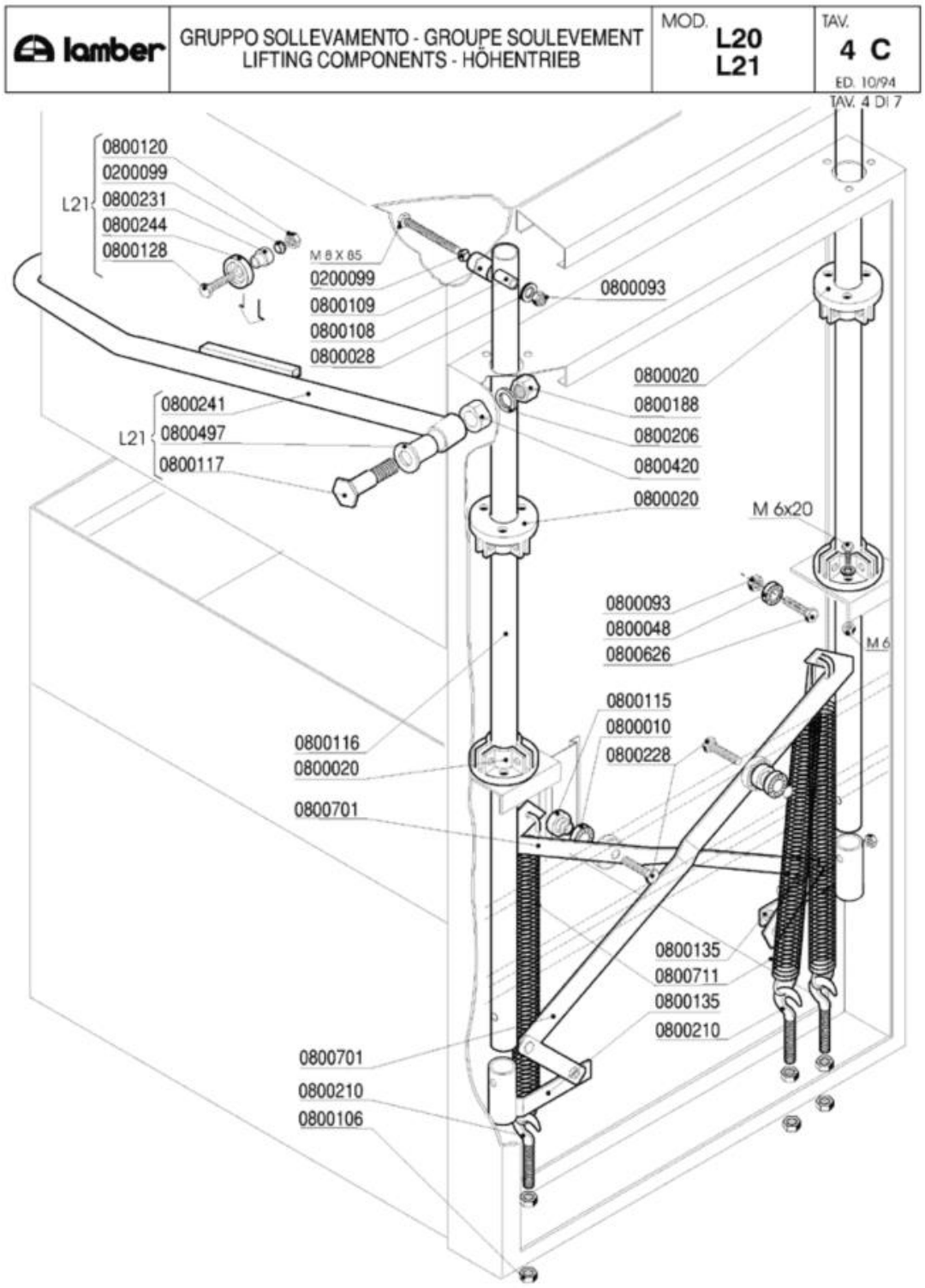
lamber
GRUPPO SOLLEVAMENTO - GROUPE SOULEVEMENT
LIFTING COMPONENTS - HÖHENTRIEB
MOD. L20 L21
TAV. 4 C
ED. 10/94
TAV. 4 DI 7
0800120
0200099
L21
0800231
0800244
0800128
M 8 X 65
0200099
0800109
0800108
0800028
0800093
0800020
0800188
0800206
0800420
0800020
0800241
L21
0800497
0800117
M 6x20
0800093
0800048
0800626
M 6
0800115
0800010
0800228
0800116
0800020
0800701
0800135
0800711
0800135
0800210
0800701
0800210
0800106

Codice	Descrizione
0200099	Guarnizione Nyltite M8
0800010	Cuscinetto 6002 asta sollevamento
0800028	Rondella piana inox d.8
0800048	Cuscinetto RDP 23/9,4/8 per sollevamento
0800093	Dado autobloccante M8 zincato
0800106	Dado FE M10 zincato
0800108	Inserto tubo sollevamento 8x13x31 252-83
0800109	Distanziale OT M8x16x31 capot ELLE 5091
0800115	Perno asta sollevamento 254-83
0800116	Tubo sollevamento ELLE
0800117	Perno maniglione 015/24L
0800120	Dado inox M8
0800128	Vite inox TEM8x30 testa h.2,2
0800135	Supporto sollevamento Rif.243
0800188	Dado FE M16
0800210	Vite tirante con gancio M10x60
0800228	Vite FE 8,8 M10x35
0800231	SOSTITUITO DA 0800418**********
0800241	Maniglione inox L21
0800244	Rullino capot PP 35x12 856-89
0800420	Distanziale maniglione M16x18 349
0800497	Bussola perno maniglione
0800626	Vite inox TEM8x35
0800701	Asta sollevamento L20-21
0800711	Molla sollevamento L23..L25 gancio lungo

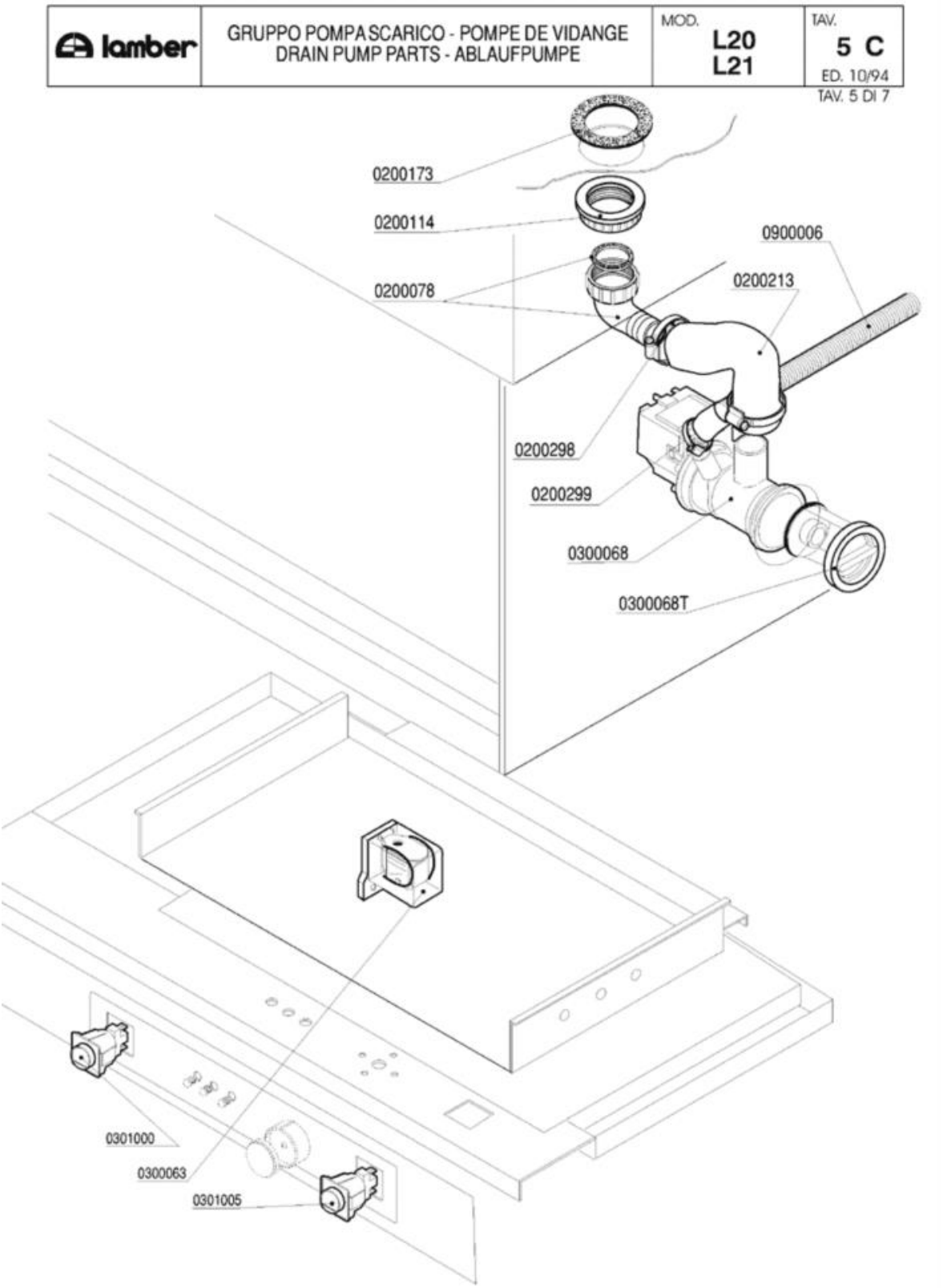
lamber
GRUPPO POMPA SCARICO - POMPE DE VIDANGE
DRAIN PUMP PARTS - ABLAUFPUMPE
MOD.
L20
L21
TAV.
5 C
ED. 10/94
TAV. 5 DI 7
0200173
0200114
0900006
0200078
0200213
0200298
0200299
0300068
0300068T
0301000
0300063
0301005

Codice	Descrizione	
0200078	Raccordo scarico 1"1/4x32 2121 PP	
0200114	Dado piletta scarico 2" 2190	
0200173	Guarnizione gomma 75x58x2 Rif.19	
0200213	Manicotto premente SRMR/Pompa sca.687-88	
0200298	Fascetta 25-40	
0200299	Fascetta 20-32	
0300063	SOSTITUITO DA 0301745**********	
0300068	Elettropompa scarico 40W/230/50 FILTRO	
0301000	Interruttore bip. 0V 2N0 16 amp COMPLETO	
0301005	Int./Dev. 0V 2NONC 16amp.COMPLETO	
0900006	Tubo scarico d.19,5 per pompa scarico	

lamber	CARROZZERIA - CARROSSERIE HOOD - KARROSSERIE	MOD. L20 L21	TAV. 6 C ED. 10/94 TAV. 6 DI 7

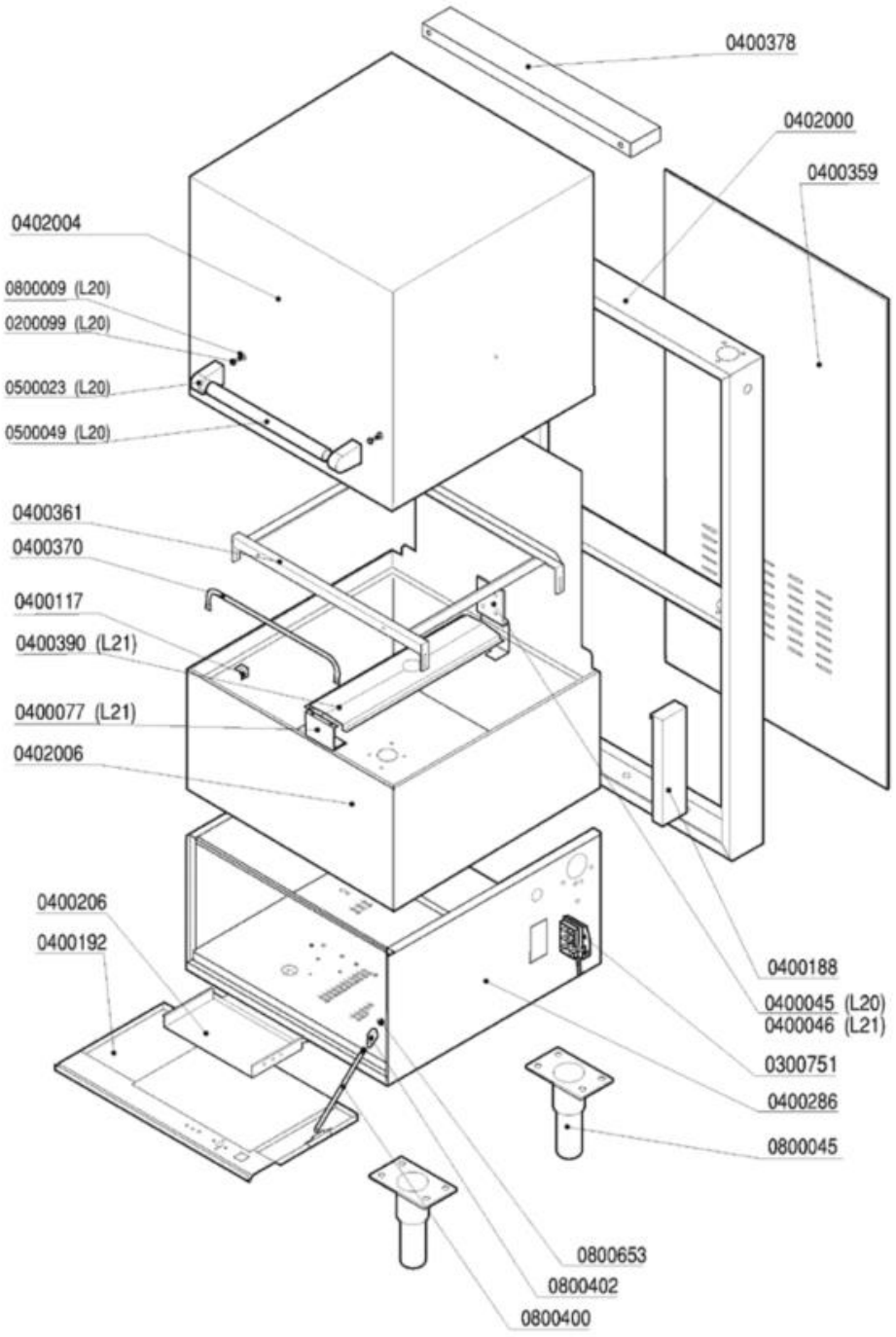

Codice	Descrizione
0200099	Guarnizione Nyltite M8
0300751	Fissacavo esterno PA223 6 poli
0400045	Piastra supp.lav.risc.L20/L23/L25
0400046	Piastra lav.risc. ELLE
0400077	Supporto anteriore filtri ELLE
0400117	Supporto guide ELLE 2062/94
0400188	Scatola copritrappola L20..L24 1468-92
0400192	Pannello anteriore/comando L20-L21 1616
0400206	Piastra cablaggio EFFE 2198-95
0400286	Basamento L20-21
0400359	Pannello retro L20-L21 2904
0400361	Guida cestello L20-L21 1442/1578
0400370	Fermo cestello ELLE
0400378	Copritubi capot L20/21 1441
0400390	Supporto intermedio filtri ELLE
0402000	Colonna L20/21
0402004	Capot L20/21
0402006	Cassone L20/21
0500023	Gancio maniglia Matic-Linear
0500049	**SOSTITUITO DA 0500045**
0800009	Vite inox TEM8x15
0800045	Piedino inox 2"x160 100x85x2,5
0800400	Tirante sportello M5x305 795
0800402	Fermo tirante sportello
0800653	Dado inox autobloccante M5

lamber	DOSATORI - DOSEURS DISPENSERS - DOSIERGERÄTE	MOD. L20 L21	TAV. 7 C ED. 10/94

TAV. 7 DI 7

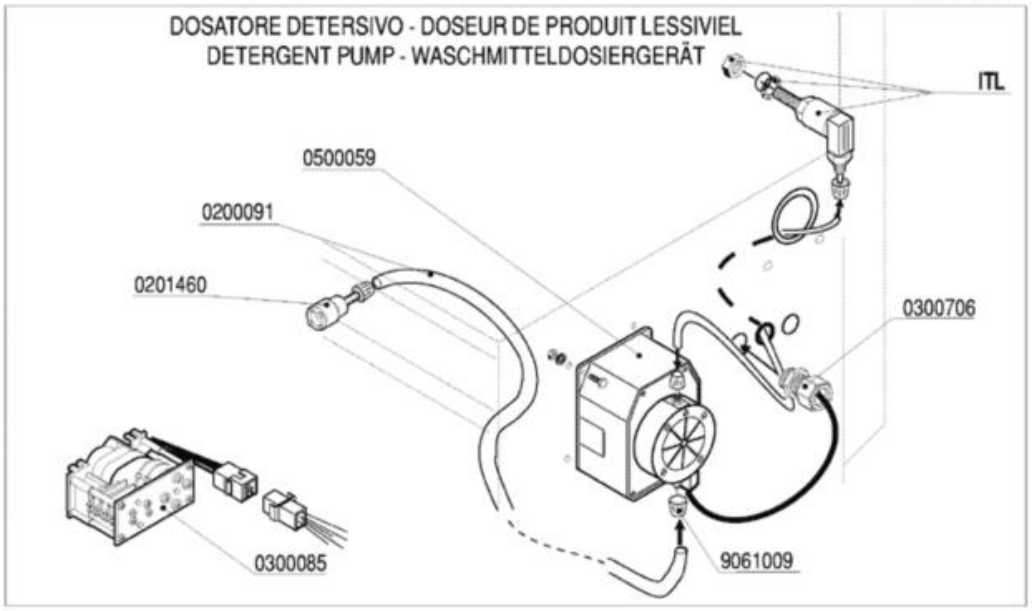

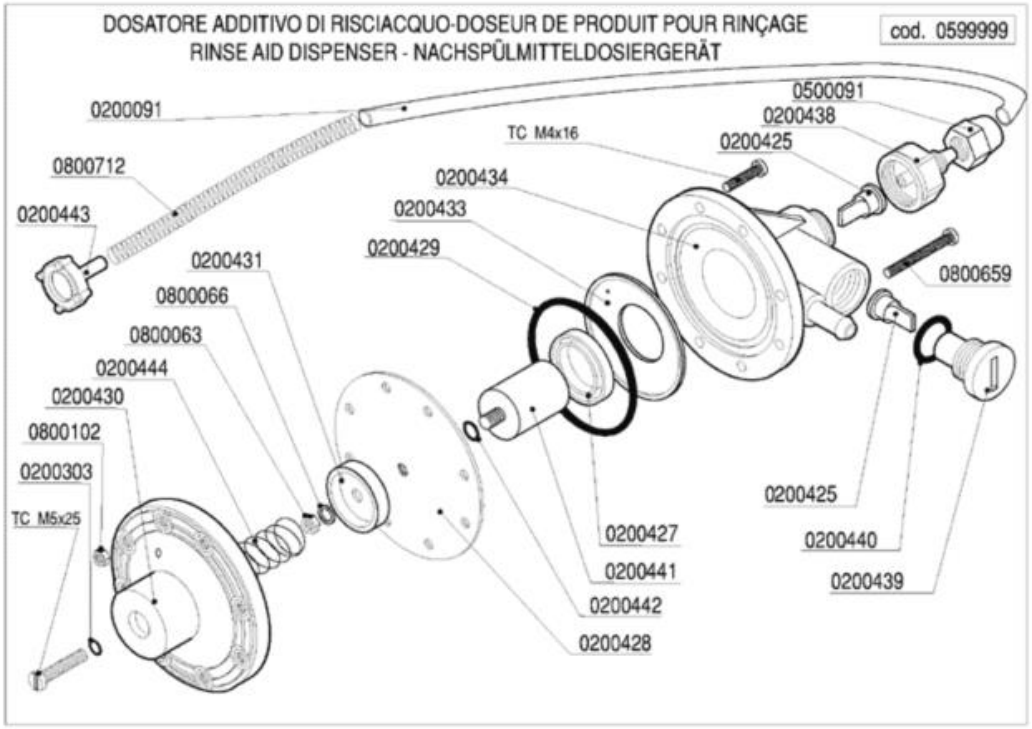

Codice	Descrizione
0200091	Tubo cristallo PP 4x6
0200303	OR 2021 ugelli risciacquo mescola FDA
0200425	Valvola Dosatore Brillantante
0200427	Anello MIN VITON Dosatore Idrico 3000
0200428	Membrana Dosatore Idrico mod.3000
0200429	OR 3218 Dosatore Idrico mod.3000
0200431	Rosetta guida molla dos.idrico mod.3000
0200433	Flangia interna dosatore idrico mod.3000
0200434	Corpo dosatore idrico mod.3000
0200438	Raccordo aspirazione dos.idrico 3000
0200439	Tappo portavalvola dos.idrico 3000
0200440	Guarnizione OR 3056 dos.idrico 3000
0200441	Kit pistone completo dos.idrico 3000
0200442	OR 2025 Dosatore Idrico 3000
0200443	Filtro fondo dos.idrico 3000
0201460	Filtro inox di fondo dosatore lavaggio
0300085	Timer 60" dosatore 1CF1CR
0300706	Pressacavi "HEICO" PG7
0500059	**CODICE NON PIU' DISPONIBILE****
0500091	Dado PVC iniettore detersivo 2102
0599999	Dosatore brillantante MOD.3000
0800063	Dado inox M6
0800066	Rondella grower inox diam.6
0800102	Dado inox M4
0800659	Vite inox TCTCR M4x40
0800712	Molla inox 160mm per tubo brillantante