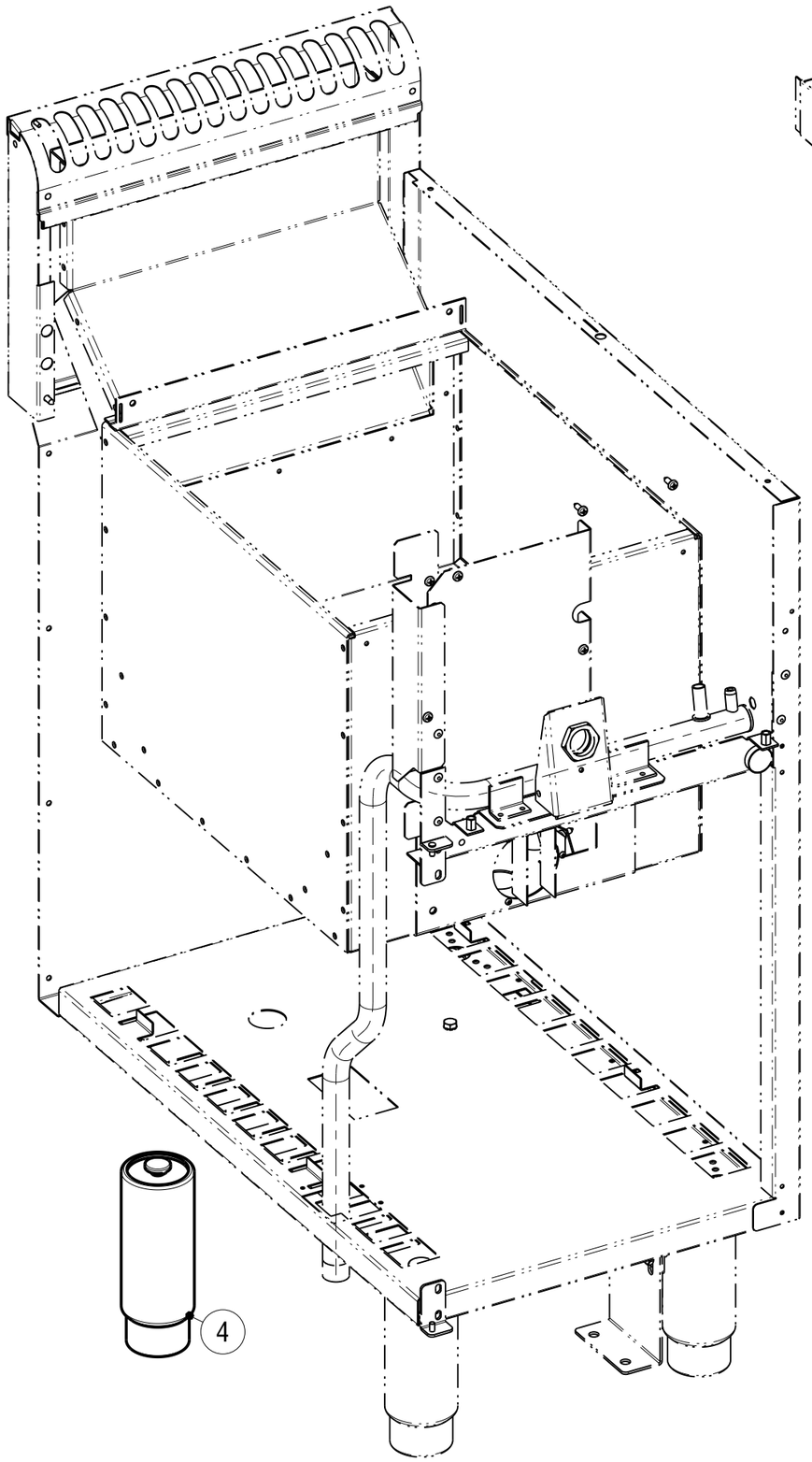

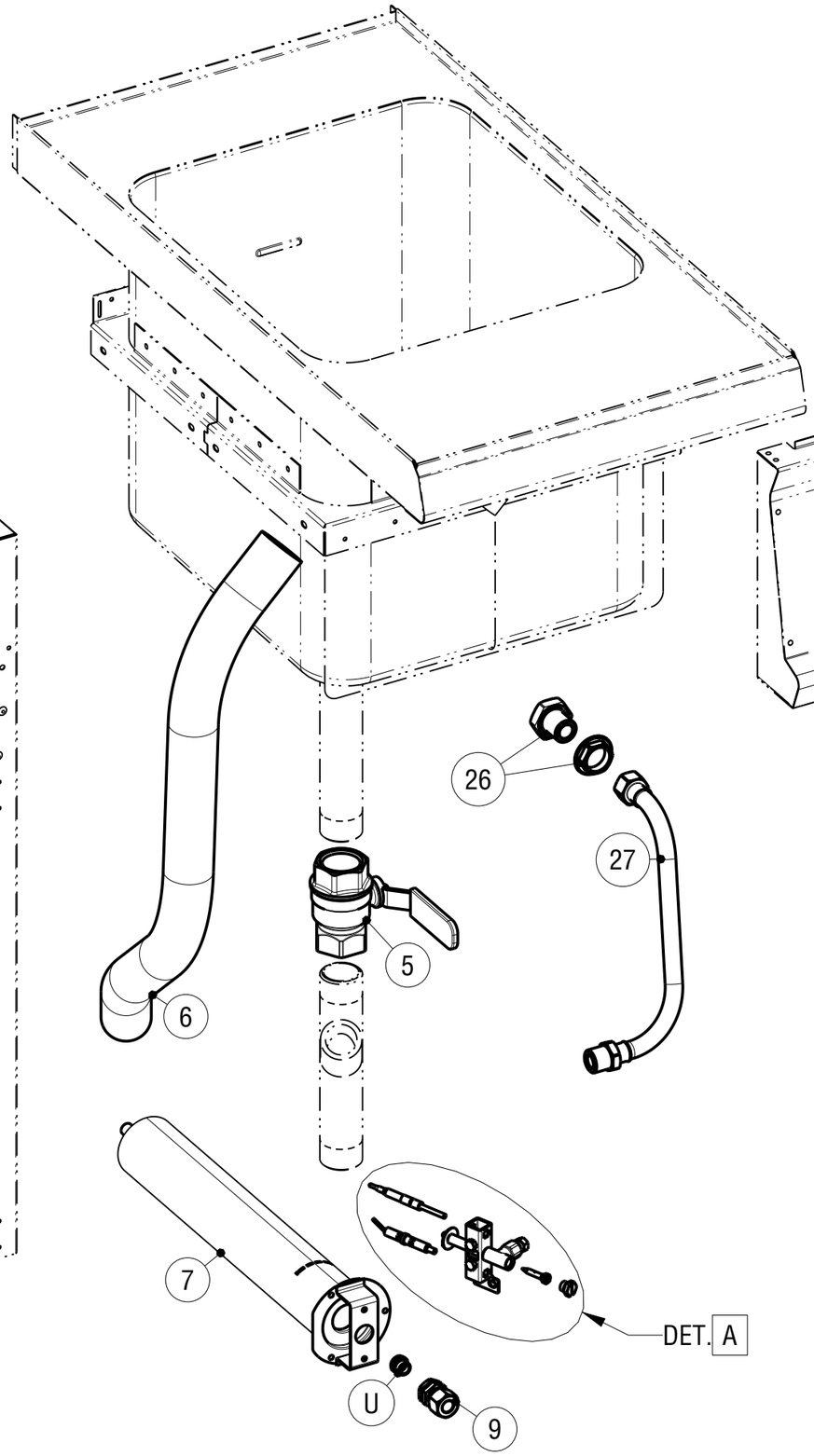

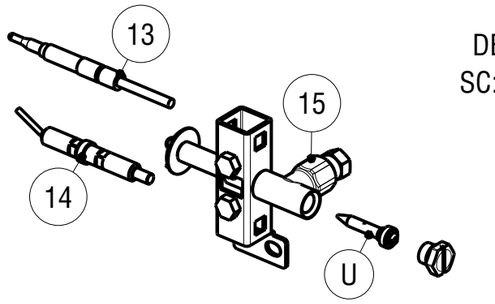

DET. A
SC:0.440

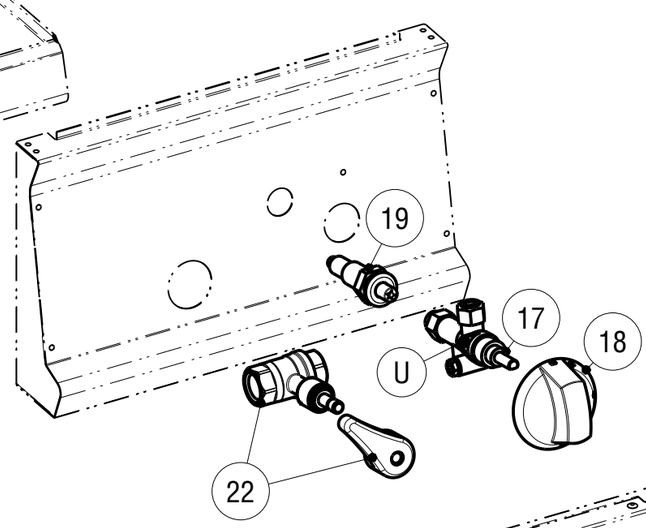

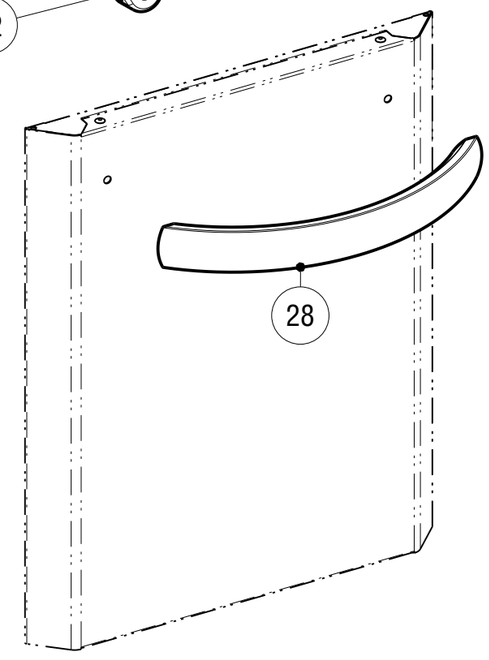

U	PER UGELLI CONTATTARE UFFICIO VENDITE - FOR NOZZLE CONTACT OUR SALES OFFICE			
	Data stampa | Print date	Codice | Code	Foglio | Sheet	Modelli | Models
	18.07.16	*5415.204.01*	*1*	*CP35G7 - CP70G7*

CODICI RICAMBIO PER FINITO / SPARE PARTS FOR THE FINISHED PRODUCT

Aggiornato al/Updated to 27/11/17

Artic./Item	Descrizione/Description	Modello/Model
613034	**CUOCIPASTA GAS GN2/3 23LT** **GN2/3 23LT GAS PASTA COOKER**	**CP35G7**

Cons./Recom.	Pos./Posit.	Ricambio/Replacement			Prezzo/Price List
	01	RC01123000	COPPIA CERNIERE FRS_CP	HINGE	17,11
	02	RC01784000	MANIGLIA VANO PROFI3520	HANDLE	39,47
	03	RC00575000	FALSOFONDO	FALSE-BOTTOM	63,55
	04	RC01602000	PIEDE 1"3/4 H250	FOOT	18,98
*	05	RC01522000	VALVOLA SFERA FF 1"" LEVA ROSSA"	1" FF VALVE	48,17
	06	RC00586000	TUBO GOMMA	RUBBER TUBE	27,14
	07	RC00587000	BRUCIATORE CPG	BURNER CPG	39,50
	09	RC00414000	PORTAUGELLO	NOZZLE HOLDER	9,50
*	11	RC00123000	CAVO PER CANDELETTA	WIRE FOR SPARK PLUG	9,27
*	13	RC00118000	TERMOCOPPIA M9X1 L600	TERMOCOUPLE	15,56
*	14	RC00120000	CANDELETTA D'ACCENSIONE	SPARK PLUG	13,47
*	15	RC00119000	PILOTA ACCENDITORE 3 VIE	PILOT IGNITER	23,17
	16	RC01073000	COPRIFORO IN PLASTICA NERO	GAS INDICATOR	3,64
	17	RC05001400	RUBINETTO GAS	GAS COCK	79,66
	18	RC01887000	MANOPOLA GAS NERA	GAS BLACK KNOB	8,15
	18	RC02074000	MANOPOLA GAS GRIGIA	GREY KNOB	8,79
*	19	RC00128000	ACCENDITORE PIEZO CON DADO	PIEZO IGNITER	16,99
	20	RC01245000	CRUSCOTTO CP35G7	CONTROL PANEL CP35G7	35,30
	21	RC01135000	MAGNETE PER PORTE VANI	MAGNET FOR COMPARTMENT DOORS	5,96
*	22	RC00583000	VALVOLA ACQUA CUOCIPASTA	WATER COCK OUTLET	68,63
	23	RC00828000	GIUNTO	JOINT	22,84
	24	RC01050000	CAMINO 350 L7	FLUE 350 L7	82,32
	25	RC01685000	CAPPUCCIO IN GOMMA PER PIEZO	GUMMY CAP FOR PIEZO IGNITER	9,71

L'azienda si riserva il diritto di apportare ulteriori aggiornamenti senza preavviso. / The data may be updated without prior warning

Artic./Item	Descrizione/Description	Modello/Model
613034	**CUOCIPASTA GAS GN2/3 23LT** **GN2/3 23LT GAS PASTA COOKER**	**CP35G7**

Cons./Recom.	Pos./Posit.	Ricambio/Replacement			
	26	RC02123000	EROGATORE FISSO	DELIVERY OUTLET	
	27	RC02382000	TUBO ACQUA FLESSIBILE	WATER PIPE	
	28	RC01784000	MANIGLIA VANO PROFI3520	HANDLE	39,47

L'azienda si riserva il diritto di apportare ulteriori aggiornamenti senza preavviso. / The data may be updated without prior warning