1 GRUPPO LAVAGGIO
2 GRUPPO RISCIACQUO
3 QUADRO ELETTRICO
4 GRUPPO POMPA SCARICO
5 GRUPPO SOLLEVAMENTO
6 CARROZZERIA
7 DOSATORE DETERSIVO

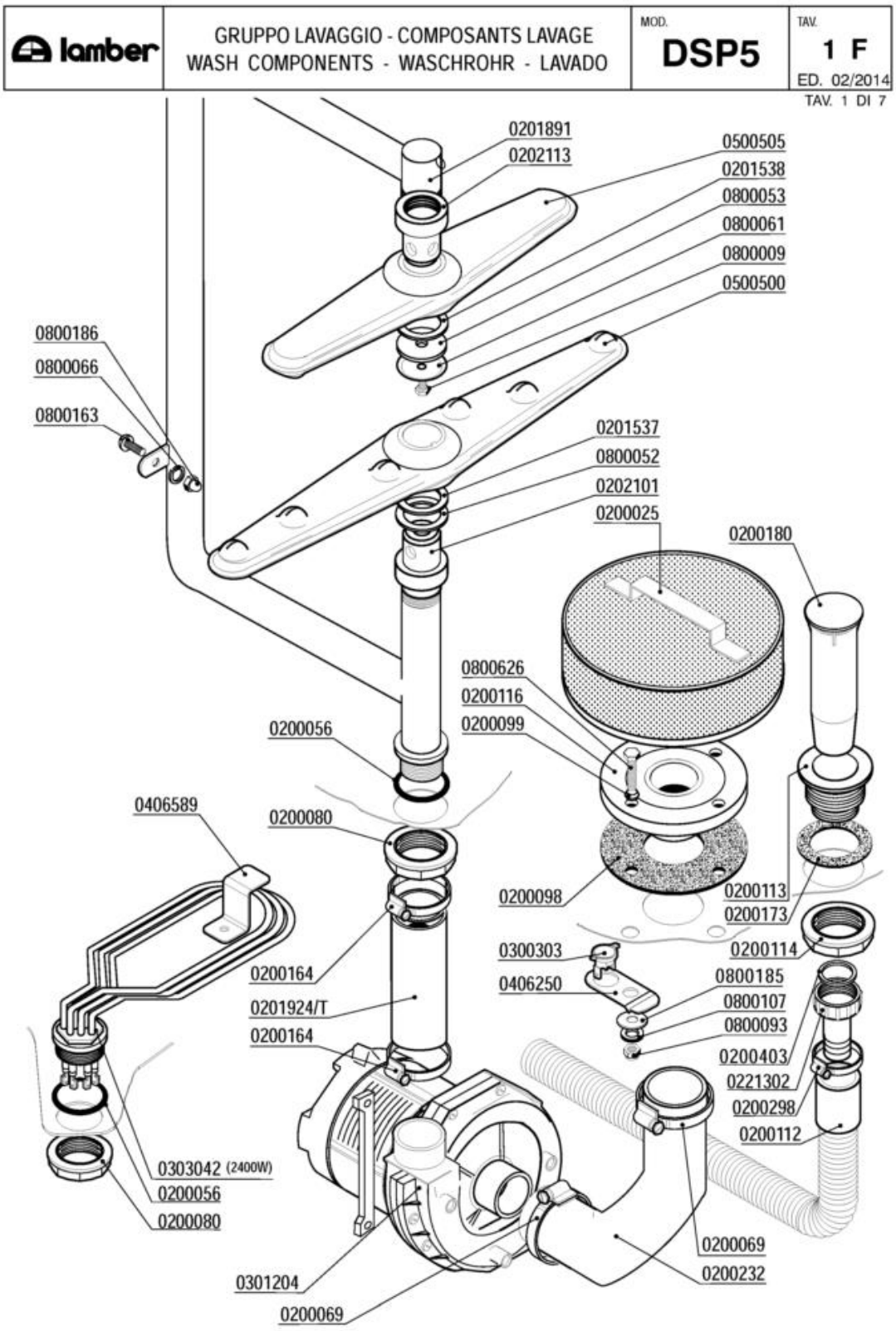
lamber
GRUPPO LAVAGGIO - COMPOSANTS LAVAGE
WASH COMPONENTS - WASCHROHR - LAVADO
MOD.
DSP5
TAV.
1 F
ED. 02/2014
TAV. 1 DI 7
0201891
0202113
0500505
0201538
0800053
0800061
0800009
0500500
0800186
0800066
0800163
0201537
0800052
0202101
0200025
0200180
0800626
0200116
0200099
0200056
0406589
0200080
0200098
0200113
0200173
0200114
0300303
0406250
0800185
0800107
0800093
0200403
0221302
0200298
0200112
0200164
0201924/T
0200164
0303042 (2400W)
0200056
0200080
0200069
0200232
0301204
0200069

Codice	Descrizione
0200025	Filtro d.215
0200056	OR 144 pilette 1" 1/4
0200069	Fascetta 40-60
0200080	Ghiera 1"1/42190
0200098	Guarnizione gomma 134x65x2,5 4F Rif.154
0200099	Guarnizione Nyltite M8
0200112	Tubo scarico d.28 DIR.C/317
0200113	Piletta scarico 007 Rif.18
0200114	Dado piletta scarico 2" 2190
0200116	Flangia a manicotto d.140
0200164	Fascetta 32-50
0200173	Guarnizione gomma 75x58x2 Rif.19
0200180	Troppopieno EFFE/ELLE 1280
0200232	Manicotto aspirante 01F/075F 1583-93
0200298	Fascetta 25-40
0200403	Guarnizione piana 38x27x2 3794
0201537	Rondella usura mul.infer.lavaggio 9487
0201538	Rondella usura mul.super.lavaggio 9488
0201891	Condotta lavaggio rotante DSP5 7170
0202101	Testina lavaggio d.18 2F NSF
0202113	Testina lavaggio M8 4F NSF
0221302	Raccordo scarico diritto 1"1/4x32
0300303	Termostato unipolare fisso 55° BN0D
0301204	Elettropompa Hp 0,75 ZF320
0303042	Resistenza vasca 2400W/3 1"1/4230/400V
0406250	Squadretta termostato/contatto 50° 6428
0500500	Braccio di lavaggio 540/6F NSF
0500505	Braccio di lavaggio 380/6F NSF
0800009	Vite inox TEM8x15
0800052	Rondella teflon 57x41x2
0800053	Rondella nylon 50x8x2 Rif. 149
0800061	Disco inox mulinello 259-83-A d.8
0800066	Rondella grower inox diam.6
0800093	Dado autobloccante M8 zincato
0800107	Rondella piana OT diam.8
0800163	Vite inox POELIER M6X10
0800185	Rondella piana inox diam.10x30
0800186	Dado inox cieco M6
0800626	Vite inox TEM8x35

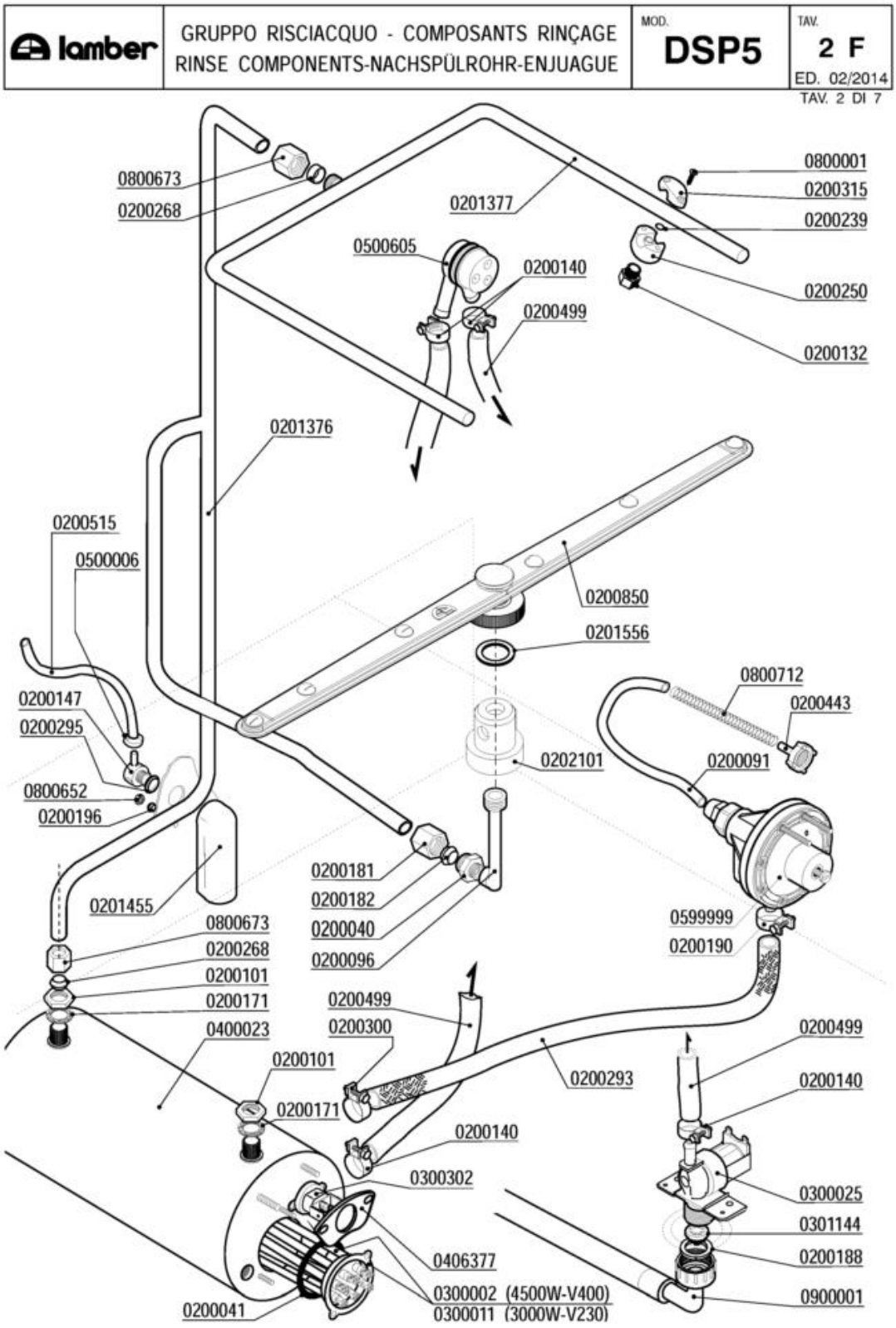
lamber
GRUPPO RISCIACQUO - COMPOSANTS RINÇAGE
RINSE COMPONENTS-NACHSPÜLROHR-ENJUAGUE
MOD. DSP5
TAV. 2 F
ED. 02/2014
TAV. 2 DI 7
0800673
0200268
0201377
0800001
0200315
0200239
0500605
0200140
0200499
0200250
0200132
0201376
0200515
0500006
0200850
0201556
0800712
0200443
0200147
0200295
0202101
0200091
0800652
0200196
0200181
0200182
0200040
0200096
0201455
0800673
0200268
0200101
0200171
0400023
0599999
0200190
0200499
0200300
0200101
0200171
0200293
0200499
0200140
0200140
0300302
0300025
0301144
0200188
0406377
0300002 (4500W-V400)
0300011 (3000W-V230)
0900001
0200041

Codice	Descrizione
0200040	Nipplo risciacquo inox 3/8"-1/4" 492-97
0200041	OR 6225 resistenza boiler
0200091	Tubo cristallo PP 4x6
0200096	Collettore mulinello risciacquo 793
0200101	Dado inox 3/8" Gas 55-83
0200132	Ugello OT 1/8" 1,1 l/m 120º Rif.34
0200140	Fascetta collare 17x19
0200147	Portagomma M12x4 90º 1821-94
0200171	Guarnizione piana 27x17x2
0200181	Dado bicono inox 3/8"x12 1040-91
0200182	Bicono OT 3/8"x12 1311-92
0200188	Guarnizione gomma 25x16x2
0200190	Fascetta collare benzina 13x15
0200196	Guarnizione Nyltite M3
0200239	OR 2031 supporto ugello risciacquo
0200250	Supporto ugello risciacquo 1/8"G
0200268	Bicono TEFLON 3/8"x12
0200293	Tubo gomma 8x15 dosatore brillantante
0200295	Guarnizione Nyltite M12
0200300	Fascetta collare benzina 15x17
0200315	Cavallotto ugello risciacquo
0200443	Filtro fondo dos.idrico 3000
0200499	Tubo gomma 12x19,5 food quality
0200515	Tubo pressostato 4,2x10,4
0200850	Mulinello risc. inox inferiore ELLE
0201376	Asta risciacquo interno infer.DSP5 7229
0201377	Asta risciacquo interno super.DSP5 7229
0201455	Trappola d'aria anteriore L=85 mm
0201556	Rondella nylon 33x18,5x2 DSP 10010
0202101	Testina lavaggio d.18 2F NSF
0300002	Resistenza 4500W/3 230/400V flangia inox
0300011	Resistenza 3000W/3 Rif.76 flangia inox
0300025	Elettrovalvola 1 via 329069
0300302	Termostato unipolare riarmo 105º BN5
0301144	Riduttore pressione 10 Litri/Min
0400023	Boiler 5lt d.140 L20-L21
0406377	Piastrina termostato boiler DSP 7267
0500006	Fascetta SNP2/CLIC 11,5-13,5
0500605	Valvola rompivuoto DVGW GD
0599999	Dosatore brillantante MOD.3000
0800001	Vite inox ATFTCTCR 3,9x15-Supp.Ug.Risc.
0800652	Dado inox autobloccante M3
0800673	Dado bicono ottone 3/8"x12
0800712	Molla inox 160mm per tubo brillantante
0900001	Tubo carico gomma 90ºC VDE

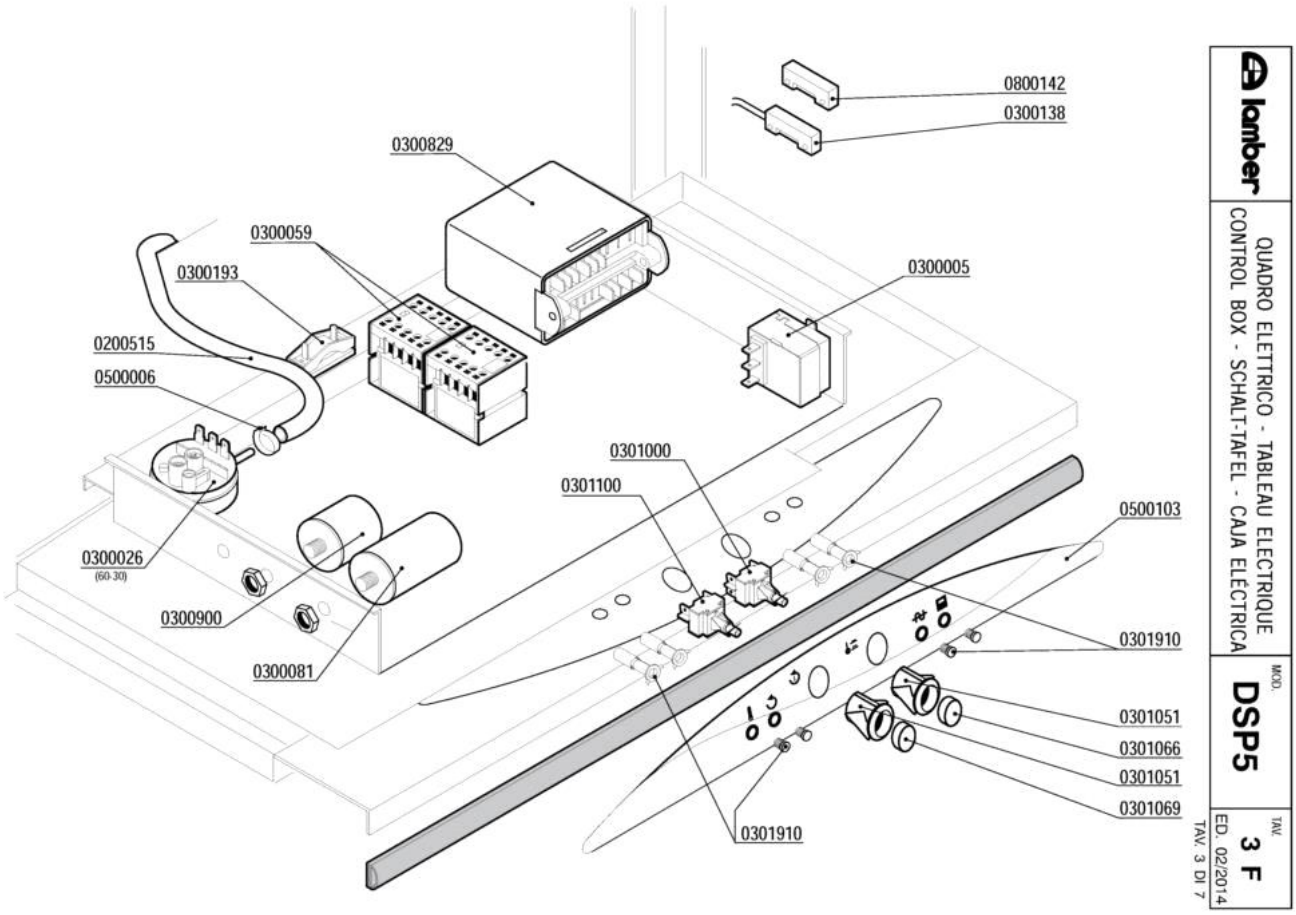
0800142
0300138
0300829
0300059
0300193
0300005
0200515
0500006
0301000
0301100
0500103
0300026
(60-30)
0300900
0300081
0301910
0301051
0301066
0301051
0301069
0301910
lamber
QUADRO ELETTRICO - TABLEAU ELECTRIQUE
CONTROL BOX - SCHALT-TAFEL - CAJA ELÉCTRICA
MOD.
DSP5
TAV.
3 F
ED. 02/2014
TAV. 3 DI 7

Codice	Descrizione
0200515	Tubo pressostato 4,2x10,4
0300005	Termostato 90ºC c.2000 1NONC boiler IMIT
0300026	Pressostato 60/30 16A 1NONC
0300059	Contattore 16A 4NO V230-LS07.10 AEG
0300081	Condensatore 12,5 óf
0300138	Micro contatto magnetico 1NO +0800142
0300193	Fissacavo PA 268 + vite 3,5X25
0300829	Timer elettronico NDWT/30F - DSP
0300900	Filtro antidisturbo 411135001
0301000	Interruttore bip. 0V 2N0 16 amp COMPLETO
0301051	Supporto tasto ovale
0301066	Tasto verde ovale
0301069	Tasto grigio ovale
0301100	Pulsante unipol. OV 1NO 16amp COMPLETO
0301910	Led verde 230V d.6 UL
0500006	Fascetta SNP2/CLIC 11,5-13,5
0500103	Targa PCB LB LAMBER
0800142	Magnete rett. NEODIMIO M303NA "L25"

lamber	GRUPPO POMPA SCARICO - POMPE DE VIDANGE DRAIN PUMPE PARTS - ABLAUFPUMPE BOMBA DESAGUE	MOD. DSP5	TAV. 4 F ED. 02/2014

TAV. 4 DI 7

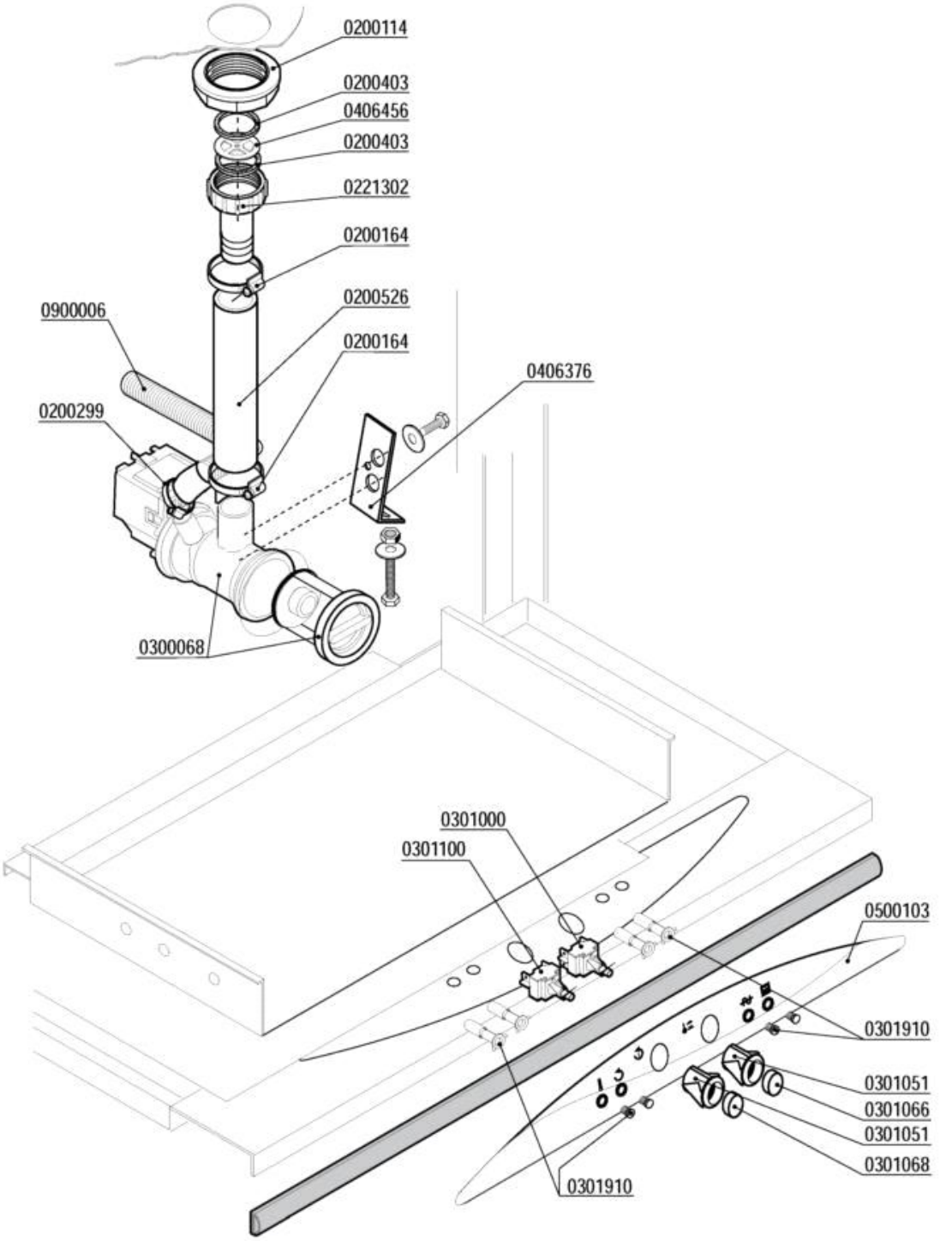

Codice	Descrizione
0200114	Dado piletta scarico 2" 2190
0200164	Fascetta 32-50
0200299	Fascetta 20-32
0200403	Guarnizione piana 38x27x2 3794
0200526	Manicotto aspirazione pompa scarico
0221302	Raccordo scarico diritto 1"1/4x32
0300068	Elettropompa scarico 40W/230/50 FILTRO
0301000	Interruttore bip. 0V 2N0 16 amp COMPLETO
0301051	Supporto tasto ovale
0301066	Tasto verde ovale
0301068	Tasto blu ovale
0301100	Pulsante unipol. OV 1NO 16amp COMPLETO
0301910	Led verde 230V d.6 UL
0406376	Supporto pompa scarico DSP 2139
0406456	Disco protezione scarico DSP-PS 8177
0500103	Targa PCB LB LAMBER
0900006	Tubo scarico d.19,5 per pompa scarico

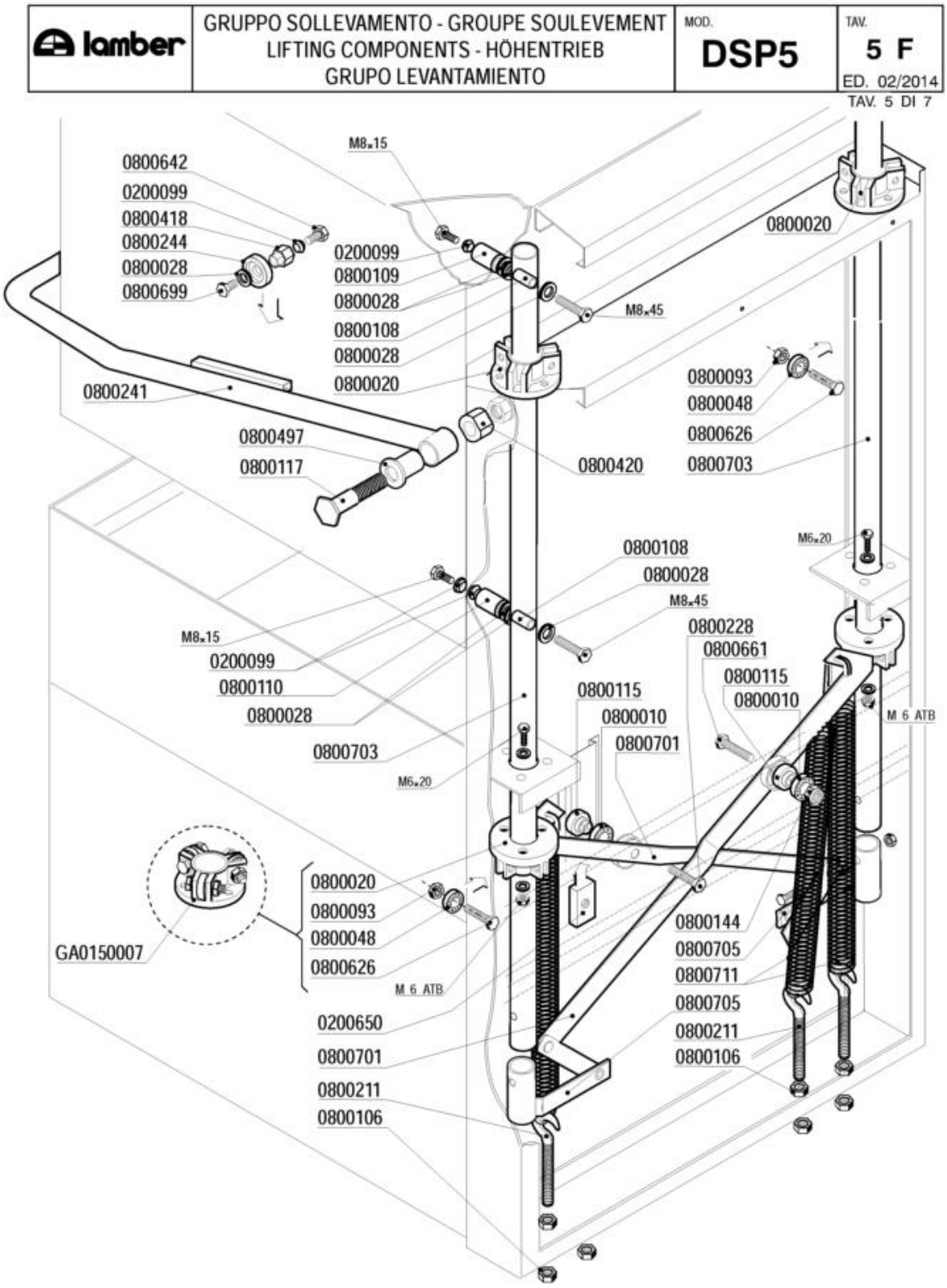
lamber
GRUPPO SOLLEVAMENTO - GROUPE SOULEVEMENT
LIFTING COMPONENTS - HÖHENTRIEB
GRUPO LEVANTAMIENTO
MOD.
DSP5
TAV.
5 F
ED. 02/2014
TAV. 5 DI 7
0800642
0200099
0800418
0800244
0800028
0800699
M8x15
0200099
0800109
0800028
0800108
0800028
0800020
0800241
0800497
0800117
M8x45
0800020
0800093
0800048
0800626
0800703
0800420
0800108
0800028
M8x45
M6x20
0800228
0800661
0800115
0800010
M 6 ATB
M8x15
0200099
0800110
0800028
0800703
0800115
0800010
0800701
M6x20
GA0150007
0800020
0800093
0800048
0800626
M 6 ATB
0200650
0800701
0800211
0800106
0800144
0800705
0800711
0800705
0800211
0800106

Codice	Descrizione
0200099	Guarnizione Nyltite M8
0200650	Piatto FE-ZN 20x10x40 M10 ELLE 5024
0800010	Cuscinetto 6002 asta sollevamento
0800028	Rondella piana inox d.8
0800048	Cuscinetto RDP 23/9,4/8 per sollevamento
0800093	Dado autobloccante M8 zincato
0800106	Dado FE M10 zincato
0800108	Inserto tubo sollevamento 8x13x31 252-83
0800109	Distanziale OT M8x16x31 capot ELLE 5091
0800110	Distanziale OT 8x16x36 capot ELLE 5091
0800115	Perno asta sollevamento 254-83
0800117	Perno maniglione 015/24L
0800144	Dado autobloccante M10 zincato
0800211	Vite tirante con gancio M10x120 (fil.70)
0800228	Vite FE 8,8 M10x35
0800241	Maniglione inox L21
0800244	Rullino capot PP 35x12 856-89
0800418	Distanziale rullino ELLE 4511/98
0800420	Distanziale maniglione M16x18 349
0800497	Bussola perno maniglione
0800626	Vite inox TEM8x35
0800642	Vite inox TEM8x10
0800661	Vite FE-ZN 8.8 M10x40
0800699	Vite inox TEM8x10 testa h.2,2
0800701	Asta sollevamento L20-21
0800703	Tubo sollevamento capot L-L25 4291-98
0800705	Supporto sollevamento L20 4610
0800711	Molla sollevamento L23..L25 gancio lungo
GA0150007	Gruppo gabbia cuscinetti ELLE

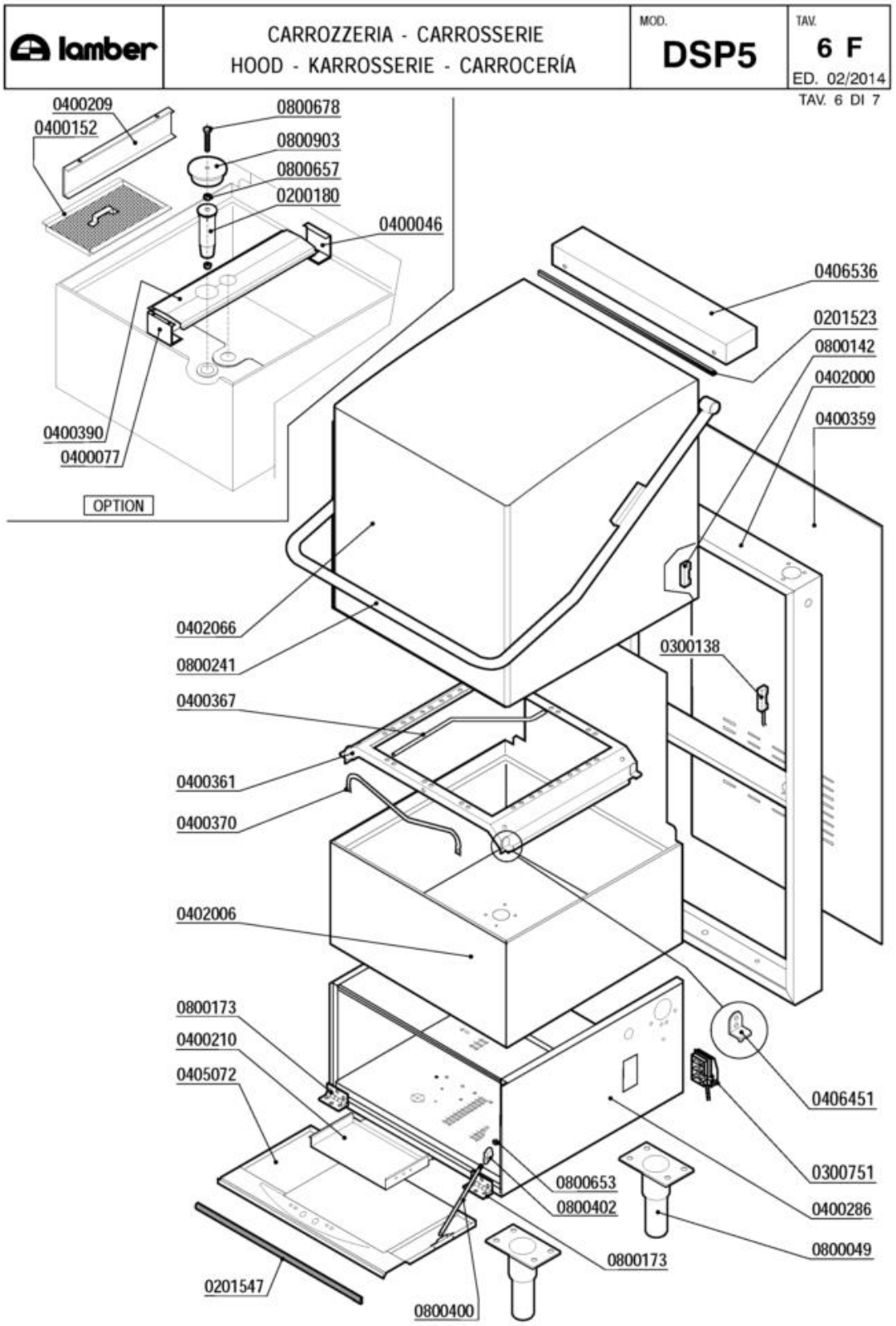
lamber
CARROZZERIA - CARROSSERIE
HOOD - KARROSSERIE - CARROCERÍA
MOD.
DSP5
TAV.
6 F
ED. 02/2014
TAV. 6 DI 7
0400209
0400152
0800678
0800903
0800657
0200180
0400046
0400390
0400077
OPTION
0406536
0201523
0800142
0402000
0400359
0402066
0800241
0400367
0400361
0400370
0300138
0402006
0800173
0400210
0405072
0406451
0300751
0800653
0800402
0400286
0800049
0800173
0201547
0800400

Codice	Descrizione
0200180	Troppopieno EFFE/ELLE 1280
0201523	Profilo adesivo POR 15x8
0201547	Profilo R212 pannello comando DSP5
0300138	Micro contatto magnetico 1NO +0800142
0300751	Fissacavo esterno PA223 6 poli
0400046	Piastra lav.risc. ELLE
0400077	Supporto anteriore filtri ELLE
0400152	Filtro cassetto L21-015/24L-L25 1812-94
0400209	Supporto laterale filtri a cassetto L21
0400286	Basamento L20-21
0400359	Pannello retro L20-L21 2904
0400361	Guida cestello L20-L21 1442/1578
0400367	Supporto cesto guida ang/estraibile 8098
0400370	Fermo cestello ELLE
0400390	Supporto intermedio filtri ELLE
0402000	Colonna L20/21
0402006	Cassone L20/21
0402066	Capot L20-21 bombata 8949
0405072	Pannello comando DSP5 8071
0406451	Squadretta guida estraibile L25 8093
0406536	Copritubi capot bombata L20/21 8952
0800049	Piedino inox 1"1/2x130 100x85x2,5
0800142	Magnete rett. NEODIMIO M303NA "L25"
0800173	Cerniera pannello anteriore ELLE
0800241	Maniglione inox L21
0800400	Tirante sportello M5x305 795
0800402	Fermo tirante sportello
0800653	Dado inox autobloccante M5
0800657	Dado inox autobloccante M8
0800678	Vite inox TEM8X50
0800903	Coperchio troppopieno Matic 3924/A

lamber	DOSATORE DETERSIVO - DOSEUR DE PRODUIT LESSIVIEL DETERGENT PUMP - WASCHMITTELDOSIERGERÄT DOSIFICADOR LAVADO	MOD. DSP5	TAV. 7 F ED. 02/2014

TAV. 7 DI 7

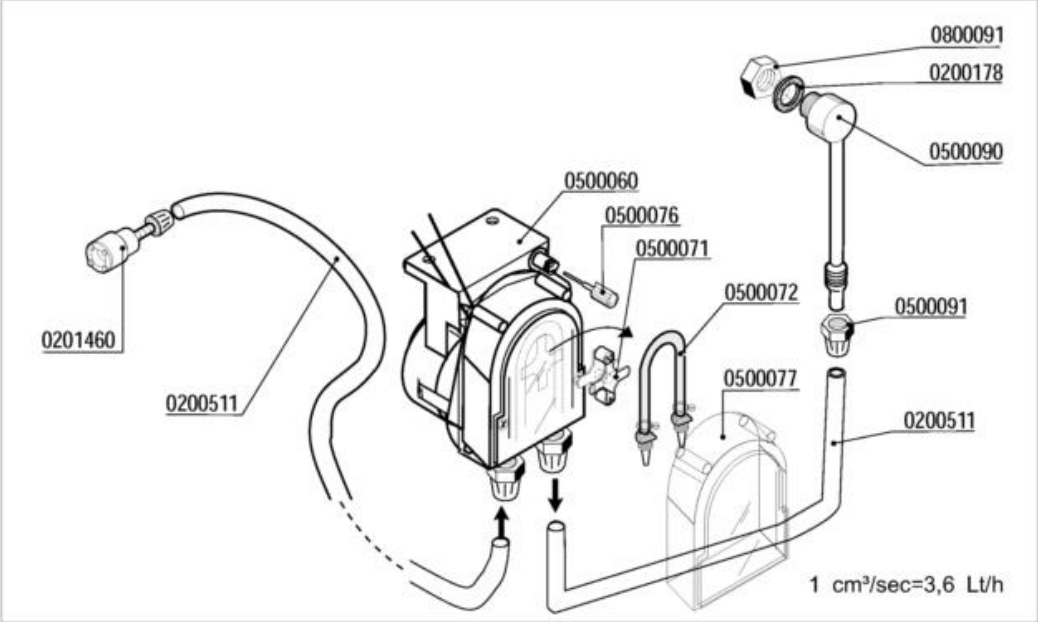

Codice	Descrizione
0200178	Guarnizione piana 19x12x2 Rif.121
0200511	Tubo PVC cristallo 4x6 rosso (detersivo)
0201460	Filtro inox di fondo dosatore lavaggio
0500060	Dosatore detersivo tempo pausa F92
0500071	Croce portarullini peristaltica 1PRL001
0500072	Tubo SANTOPRENE peris.ET. new model
0500076	Manopola trimmer dostore 403307
0500077	Coperchio peristaltica PDP F ET.
0500090	Iniettore inox detersivo 2101/2103/1821
0500091	Dado PVC iniettore detersivo 2102
0800091	Dado inox M12