FHE 150A-W

LISTA DE DESPIECE RECAMBIOS

ENVOLTORIO

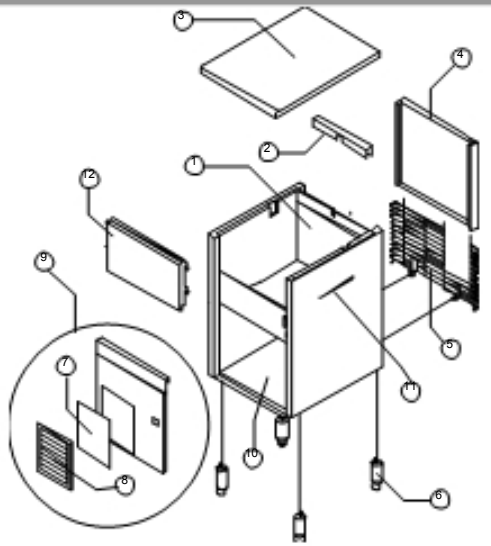

GRUPO FRIGORÍFICO

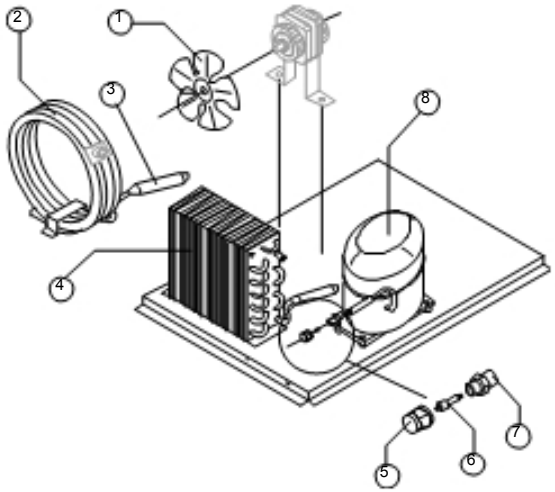

CIRCUITO HIDRÁULICO

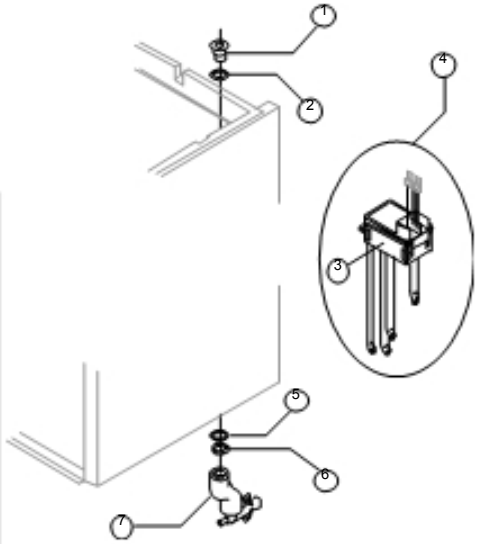

EVAPORADOR (Desde núm.157641 hasta hoy

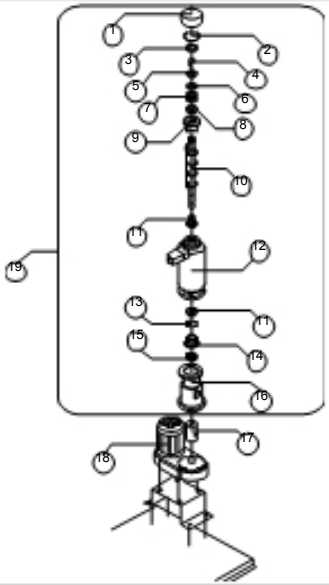

EVAPORADOR (Hasta núm. 157640)

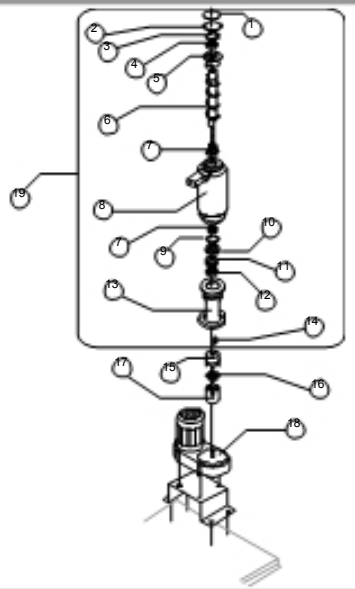

PARTES ELÉCTRICAS

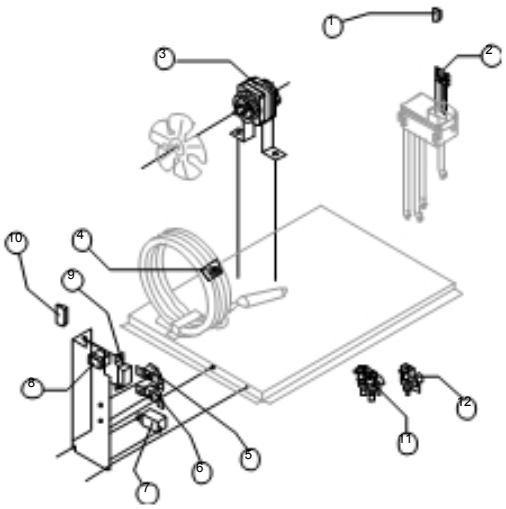

ENVOLTORIO

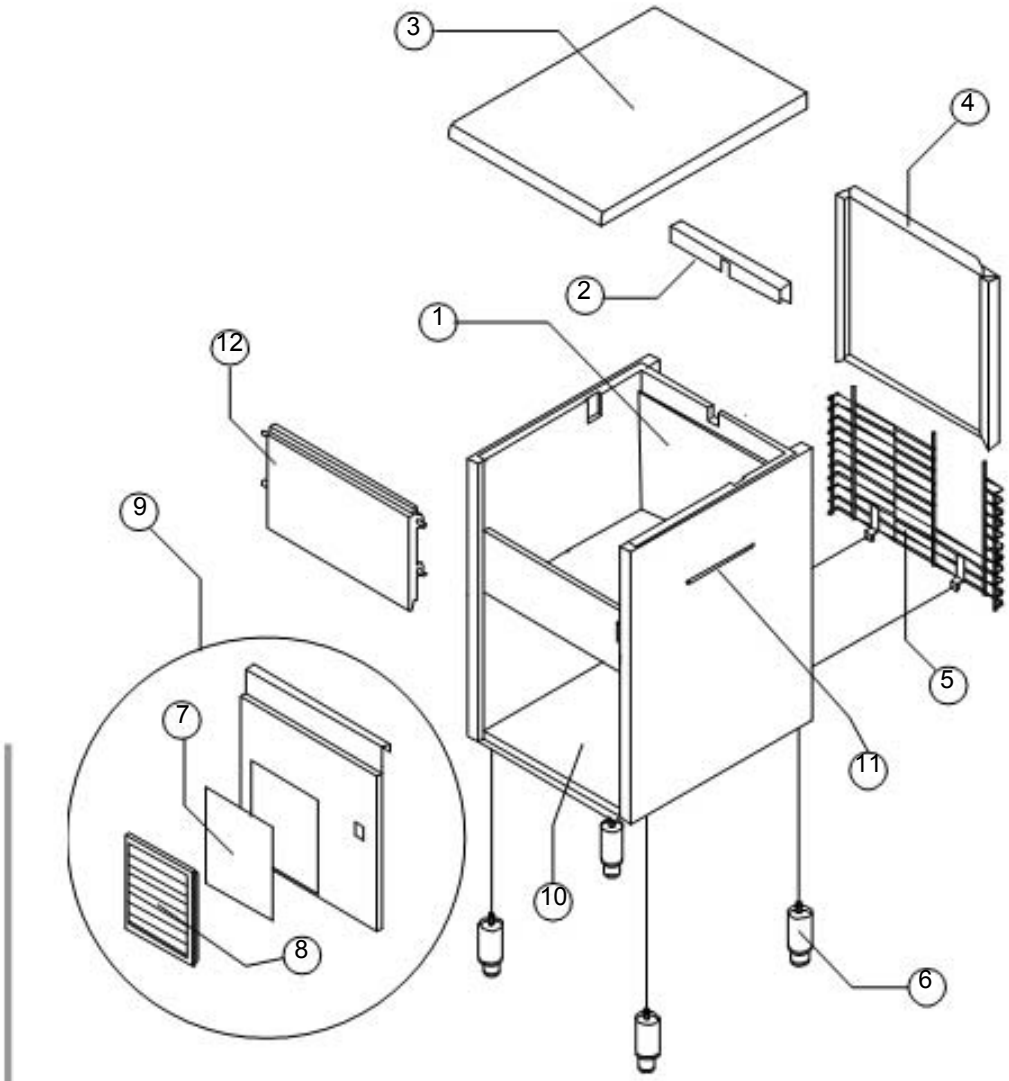

Ref.	Descripción recambio		Código
1	Conjunto mueble espumado		BR0C11097/E
2	Recubrimiento borde celda		BR00022592
3	Top ensamblado		BR00C22690
4	Panel posterior completo		BR000C22226
5	Rejilla posterior		BR00D12020
6	Pie INOXIDABLE regulable	Versión actual	BR00020613
6	Pie ABS	Hasta núm. 142485	BR00010040
7	Panel filtrante		BR00018106
8	Bastidor con rejilla		BR00C10205
9	Panel anterior con rejilla		BR00C22509
10	Placa base	Versión actual	BR00021284
10	Placa base	Hasta núm.162639	BR00C21044
11	Tubo portabulbo	Versión actual	BR00020522
11	Tubo portabulbo	Hasta núm. 95342	BR00020017
12	Conjunto tapa		BR00C10275

GRUPO FRIGORÍFICO

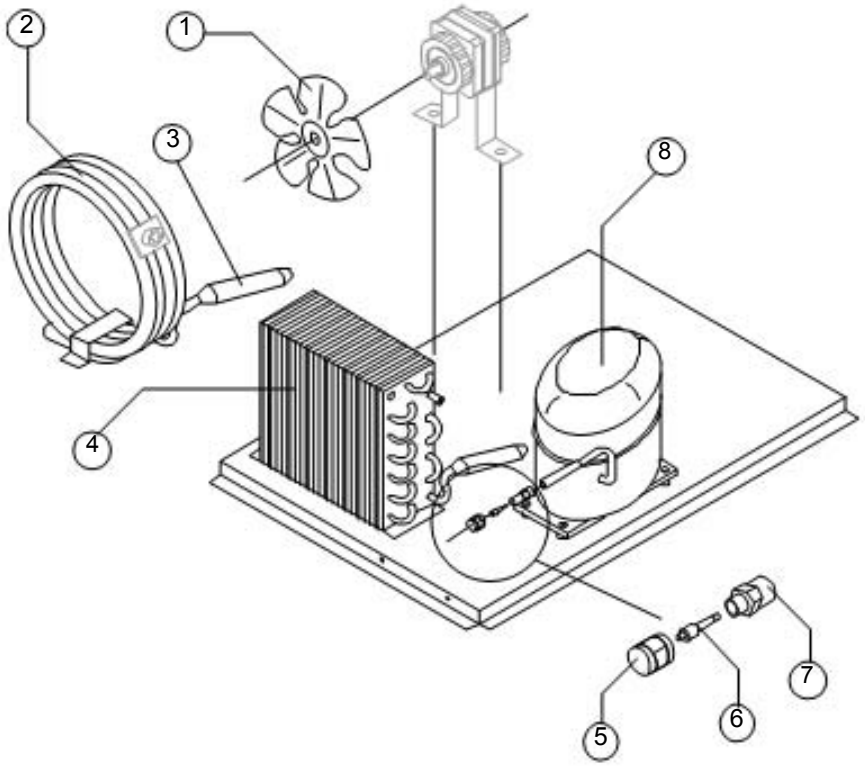

Componentes comunes

Ref.	Descripción recambio		Código
3	Filtro molecular		BR00014009
5	Tapón válvula vacío-carga		BR00014006
6	Mecanismo válvula vacío-carga		BR00014005
7	Cuerpo válvula vacío-carga		BR00014007
8	Compresor	Véase tabla	

Componentes sólo versión aire

Ref.	Descripción recambio		Código
1	Turbina aspirante 254/31°		BR00020031
4	Condensador de aire	Versión actual	BR00020175
4	Condensador de aire	Hasta núm. 74774	BR00020019

Componentes sólo versión agua

Ref.	Descripción recambio	Código
1	Turbina aspirante	BR00010213
2	Condensador de agua	BR00014014

Ref. 8 - Compresor

Tensión	Código
220/240V 50 Hz	BR00023575
220/230V 60 Hz	BR00023578
110/115V 60 Hz	BR00023579

CIRCUITO HIDRÁULICO

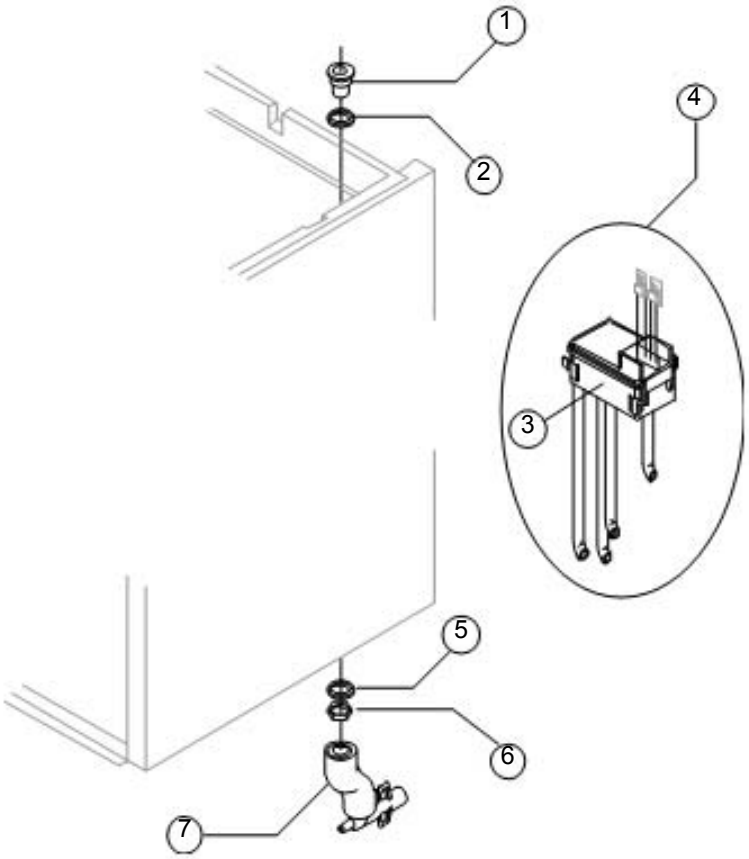

Componentes comunes

Ref.	Descripción recambio	Código
1	Conexión para descarga contenedor	BR00010007
2	Junta de silicona	BR00013006
3	Bandeja doble micro	BR00010145
4	Conjunto bandeja doble micro	BR0C10165GB
5	Junta de polietileno semirrígido	BR00013007
6	Tuerca para descarga contenedor	BR00010096

Componentes sólo versión aire

Ref.	Descripción recambio	Código
7	Colector descargas	BR00C10235

Componentes sólo versión agua

Ref.	Descripción recambio	Código
7	Colector descargas	BR00C10240

EVAPORADOR

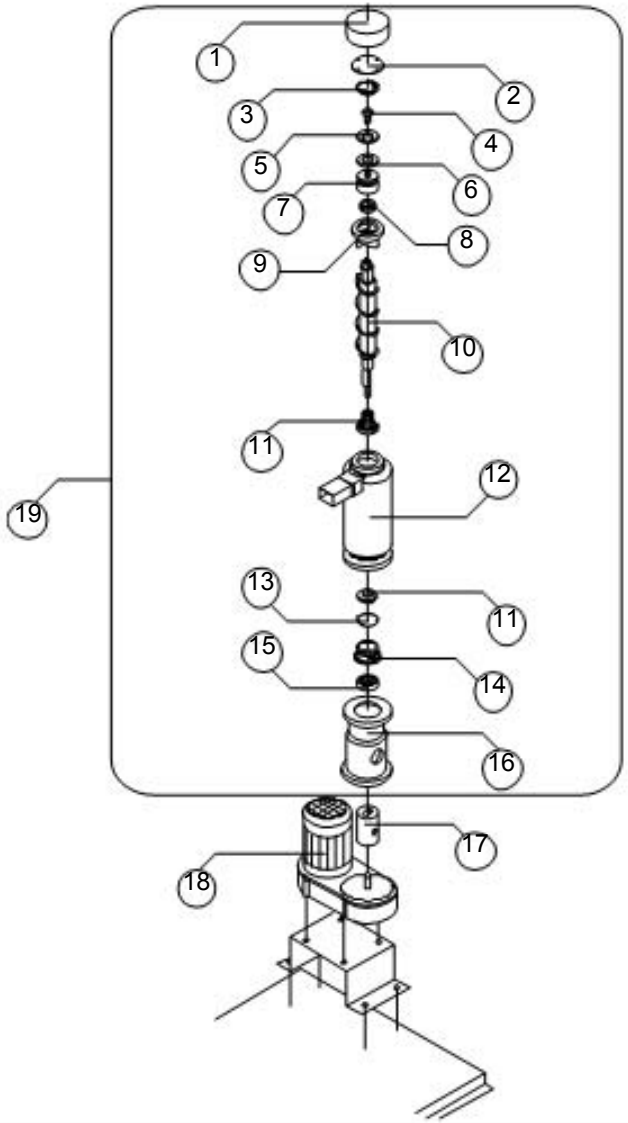

Ref.	Descripción recambio		Código
1	Recubrimiento aislante superior		BR00018164
2	Disco de cierre		BR00022825
3	Anillo de paro		BR00020043
4	Tornillo acero inoxidable	Versión actual	BR00020663
4	Tornillo acero inoxidable	Hasta núm. 161504	BR00015093
5	Disco de espesoramiento		BR00022826
6	Disco autolubricante		BR00020631
7	Cojinete inoxidable		BR00020623
8	Anillo Corteco		BR00020632
9	Rompehielos		BR00020626
10	Cóclea con tornillo		BR00C20625
11	Junta cerámica		BR00020633
12	Evaporador espumado		BR00C11107
13	Masilla OR 3162 núm. NBR70		BR00020429
14	Anillo de reducción		BR00020624
15	Cojinete inoxidable		BR00020045
16	Brida		BR00020629
17	Junta		BR00D20630
18	Motorreductor	Véase tabla	
19	Evaporador completo		BR00C11110

Ref. 18 - Motorreductor

Tensión	Código
220/240V 50 Hz	BR00023532
220/230V 60 Hz	BR00023532
110/115V 60 Hz	BR00023556

EVAPORADOR

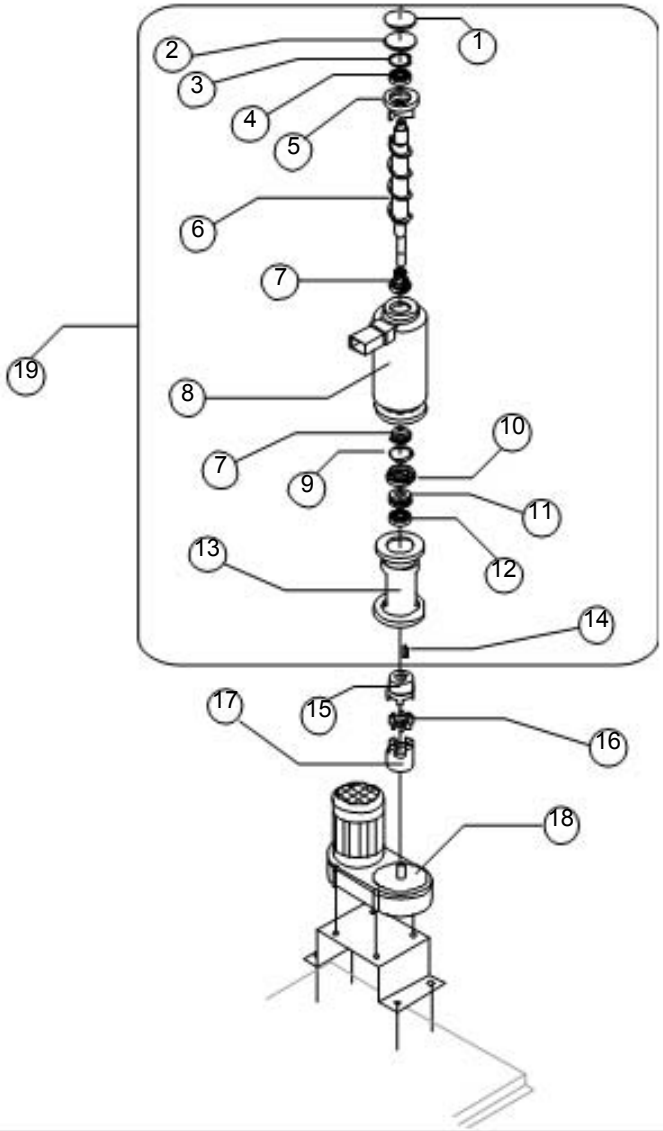

Ref.	Descripción recambio	Código
1	Esponja aislante	BR00018116
2	Disco de cierre	BR00022588
3	Anillo Seeger	BR00020434
4	Cojinete inoxidable superior	BR00020433
5	Rompehielos	BR00020440
6	Cóclea	BR00020439
7	Junta cerámica	BR00020428
8	Evaporador espumado	BR00C11094
9	Masilla OR 3162 núm. NBR70	BR00020429
10	Anillo de reducción	BR00020427
11	Cojinete de empuje inoxidable	BR00020049
12	Cojinete inoxidable	BR00020045
13	Brida trabajada	BR00E20438
14	Llave	BR00020431
15	Semijunta	BR00D20430
16	Elastómero antivibraciones	BR00020455
17	Semijunta	BR00D20454
18	Motorreductor	Véase tabla
19	Evaporador completo	BR00C11095

Ref. 18 - Motorreductor

Tensión	Código
220/240V 50 Hz	BR00023532
220/230V 60 Hz	BR00023532
110/115V 60 Hz	BR00023556

PARTES ELÉCTRICAS

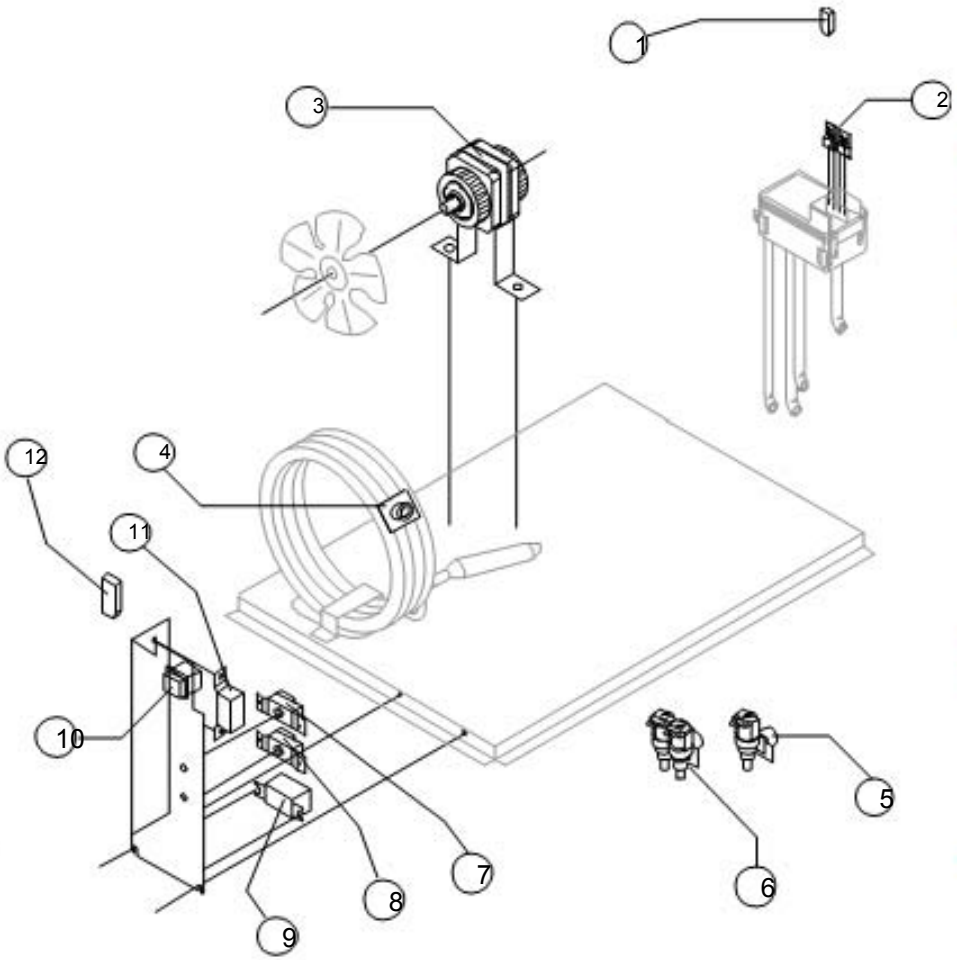

Componentes comunes

Ref.	Descripción recambio		Código
1	Filtro anti-perturbación	220/240V 50 Hz	BR00023457
2	Microinterruptor		BR00023055
3	Motor ventilador	Véase tabla	
7	Termostato Contenedor		BR00023005
8	Termostato Evaporador		BR00023034
9	Relé	Véase tabla	
10	Interruptor luminoso verde		BR00023327
11	Presostato condensador		BR00023175
12	Filtro anti-perturbación	220/240V 50 Hz	BR00023459

Componentes sólo versión aire

Ref.	Descripción recambio		Código
5	Electroválvula entrada agua de 1 vía	Véase tabla	

Componentes sólo versión agua

Ref.	Descripción recambio		Código
4	Termostato de seguridad		BR00C23114
6	Electroválvula entrada agua de 2 vías	Véase tabla	

Ref. 3 - Motor ventilador

Tensión	Aire	Agua
220/240V 50 Hz	BR00023067	BR00023029
220/230V 60 Hz	BR00023580	BR00023029
110/115V 60 Hz	BR00023393	BR00023265

Rif.5 - Electr. Entr. 1 vía

Tensión	Código
220/240V 50 Hz	BR00023115
220/230V 60 Hz	BR00023115
110/115V 60 Hz	BR00023410

Rif.6 - Electr. Entr. 2 vías

Tensión	Código
220/240V 50 Hz	BR00023010
220/230V 60 Hz	BR00023010
110/115V 60 Hz	BR00023261

Ref. 9 - Relé

Tensión	Código
220/240V 50 Hz	BR00023190
220/230V 60 Hz	BR00023190
110/115V 60 Hz	BR00023557