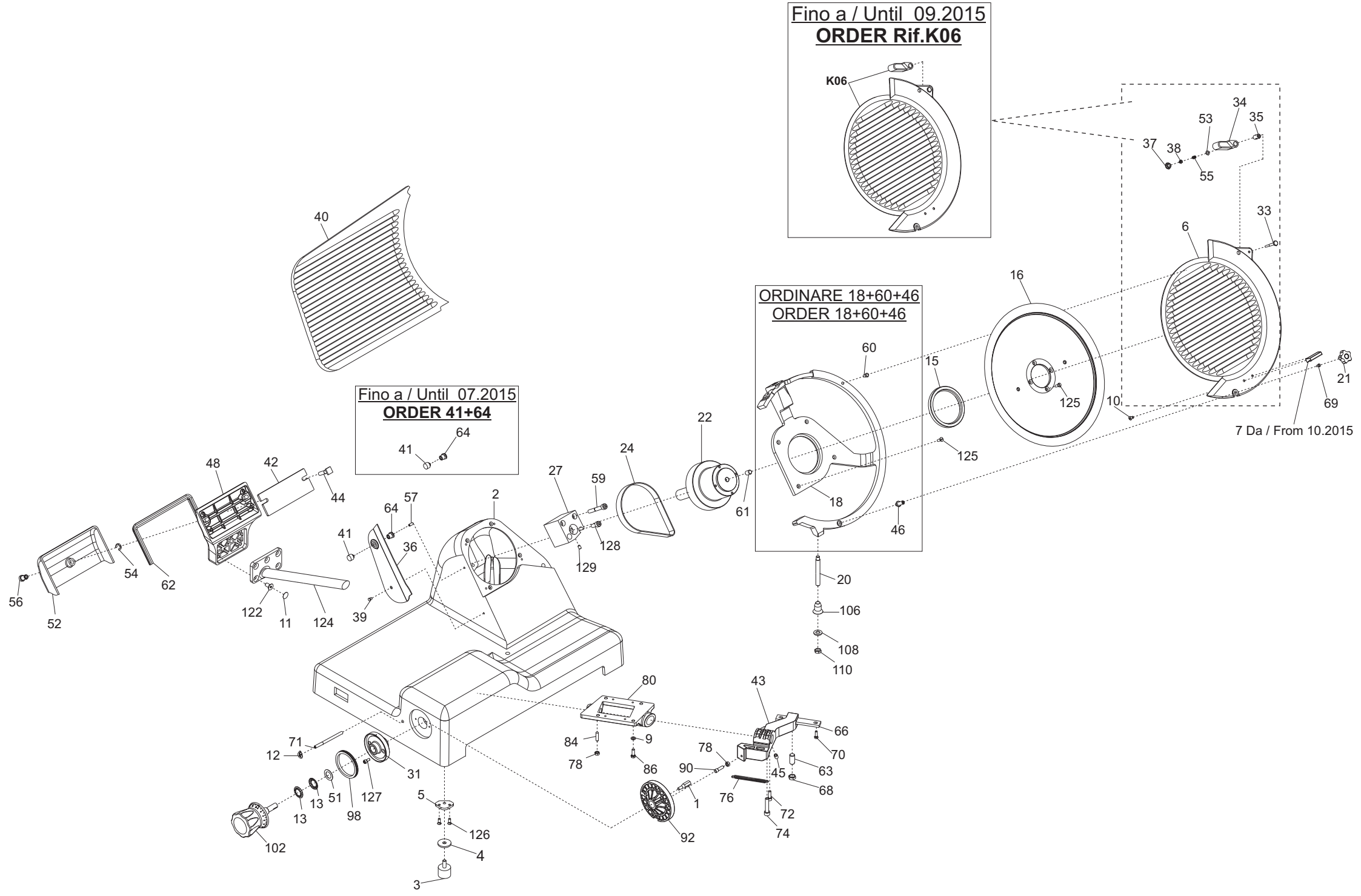

Fino a / Until 09.2015
ORDER Rif.K06
K06
ORDINARE 18+60+46
ORDER 18+60+46
Fino a / Until 07.2015
ORDER 41+64
7 Da / From 10.2015

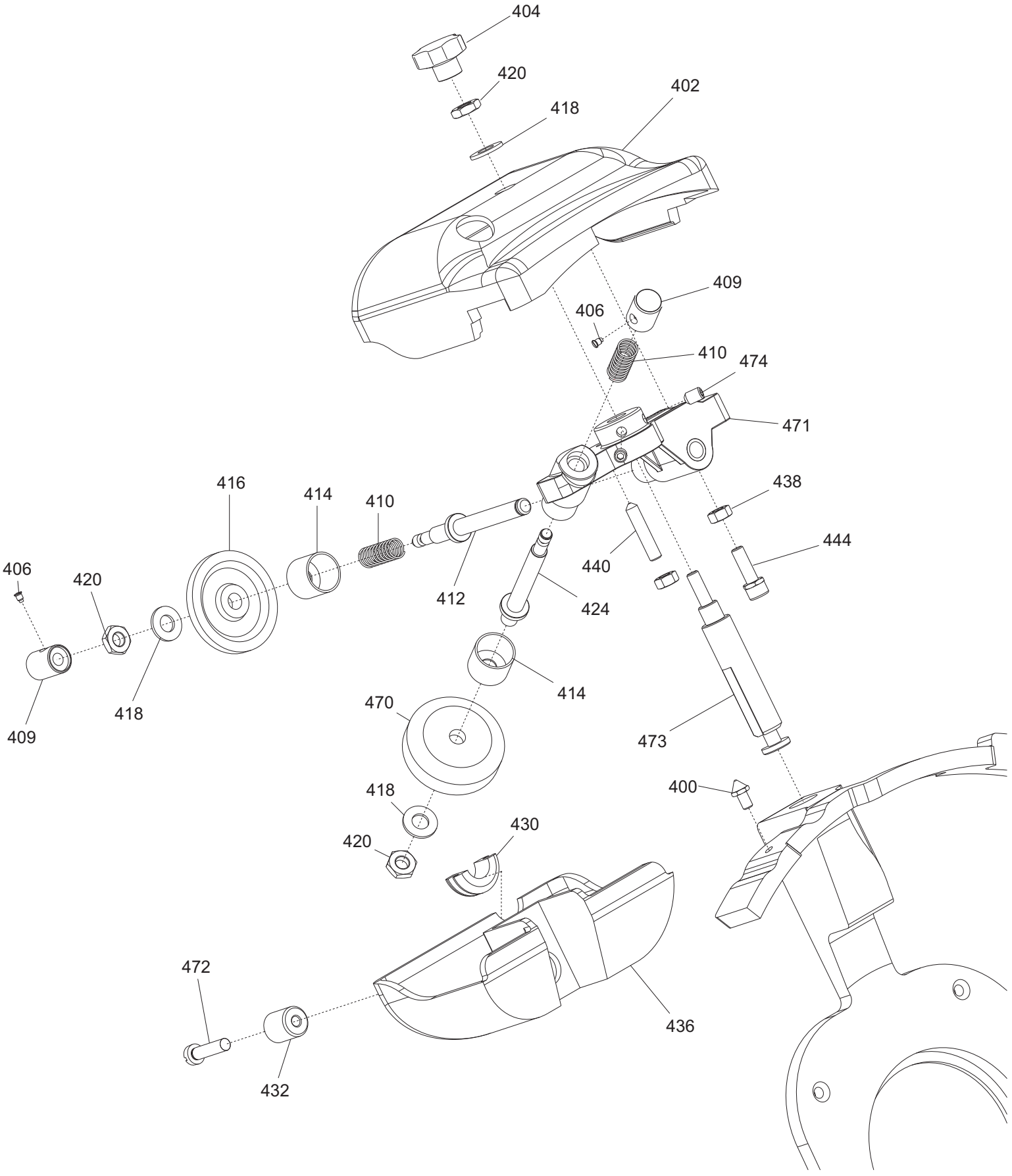
404
420
418
402
409
406
410
474
471
416
414
410
438
444
406
420
440
412
424
414
409
418
470
473
400
418
430
420
472
436
432

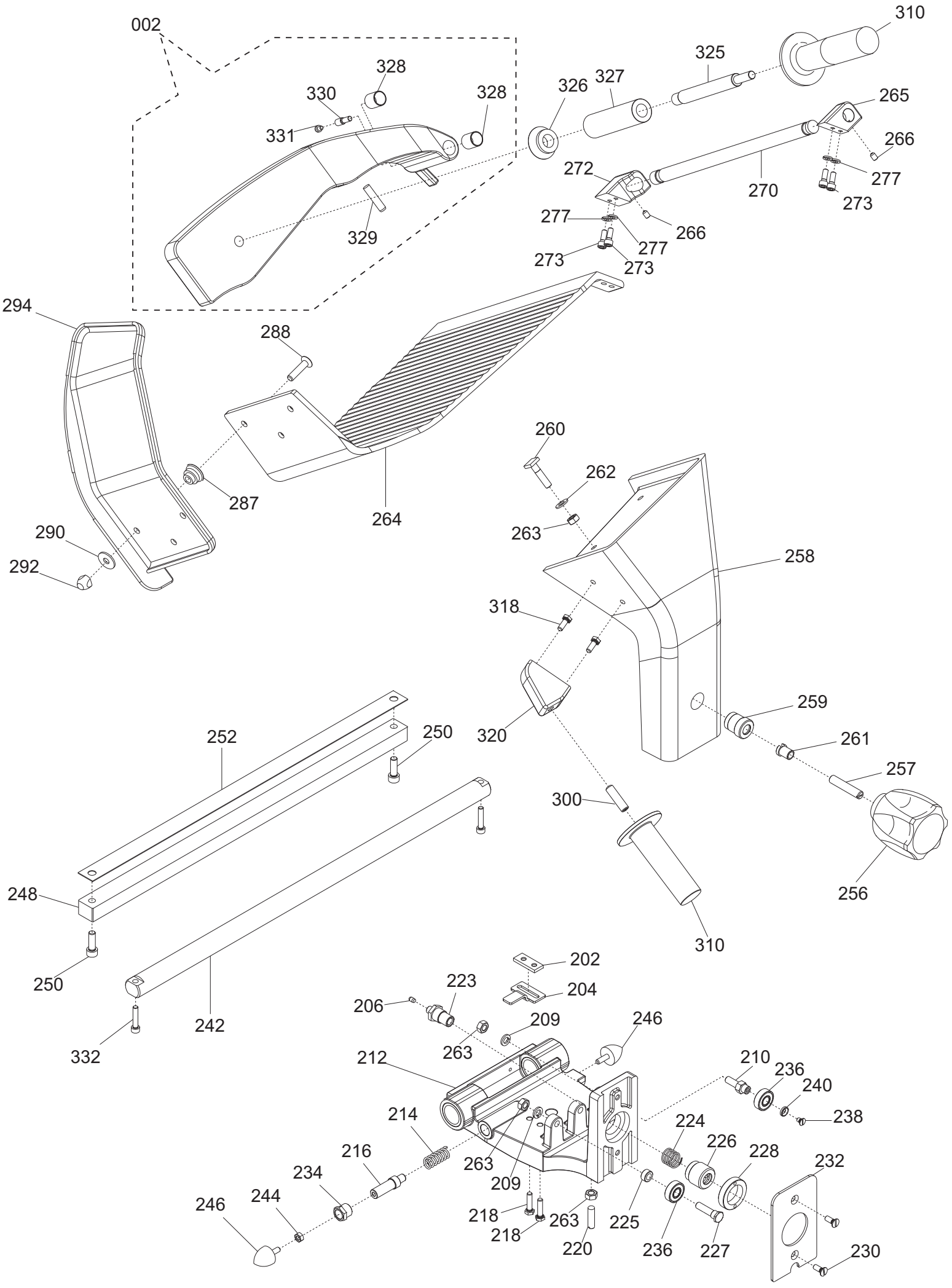
002
328
330
328
331
329
326
327
325
310
265
266
277
270
273
272
277
266
277
273
273
294
288
287
264
290
292
260
262
263
258
318
320
259
261
257
256
310
300
252
250
248
250
242
332
202
204
223
206
209
246
263
212
210
236
240
238
214
224
226
228
232
216
234
244
246
263
209
218
218
263
220
225
236
227
230

# Ver. 1-PHASE
# 230/50/1

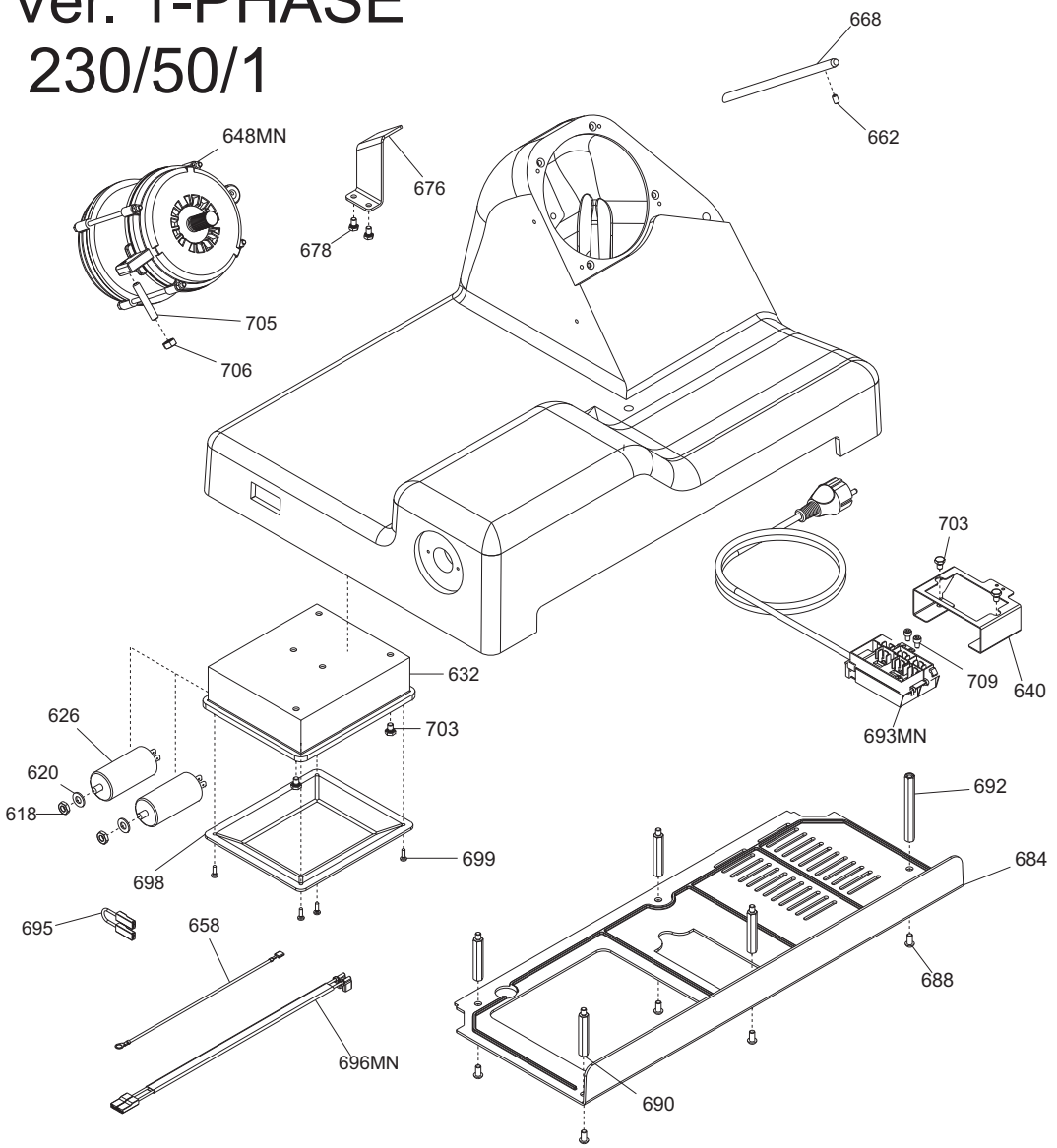


# Ver. 3-PHASE
# 400/50/3

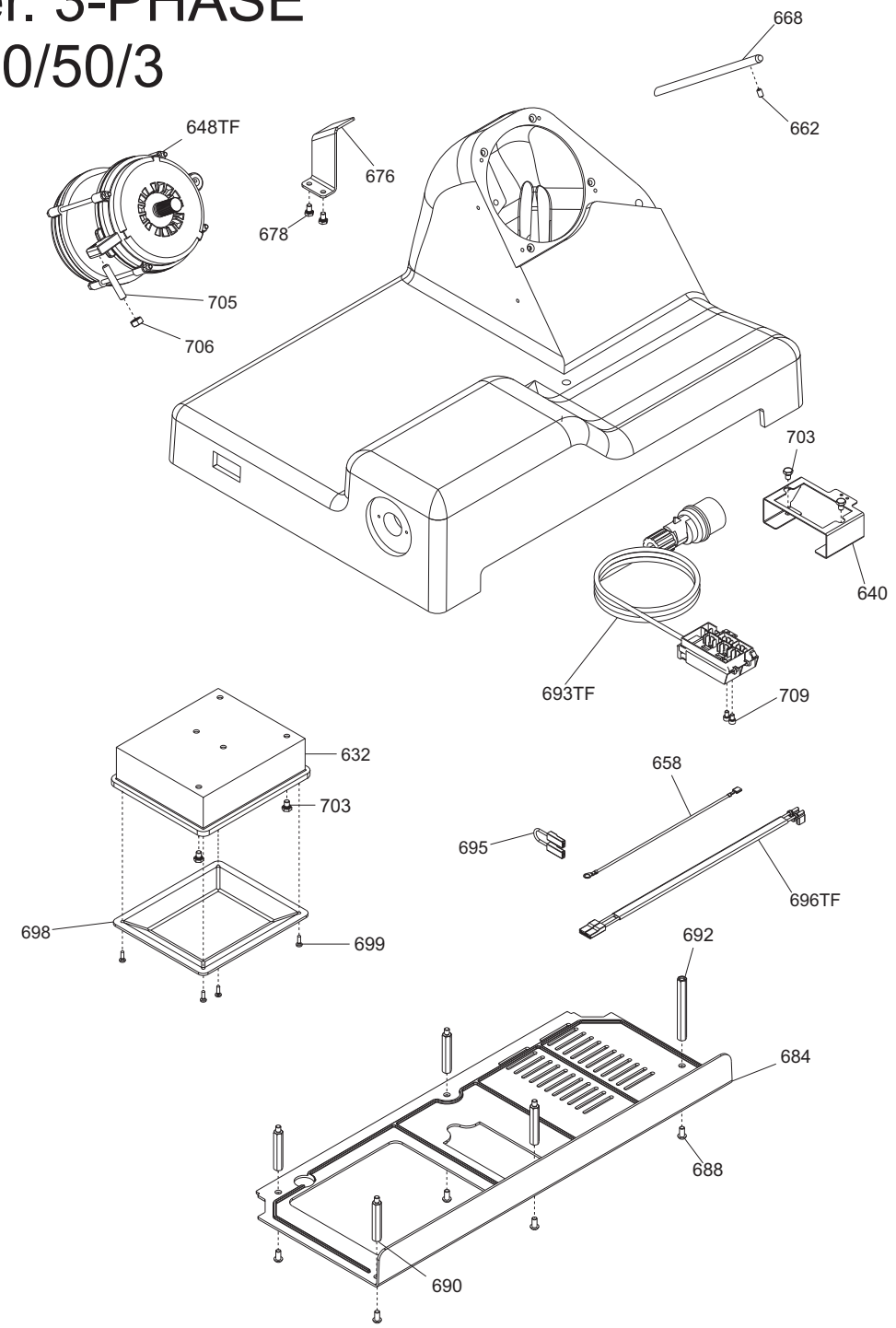


# Ver. 220/60

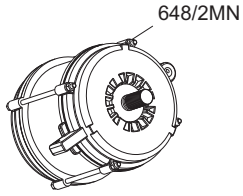


# Ver. 240/50

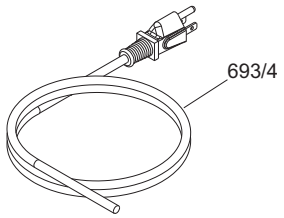

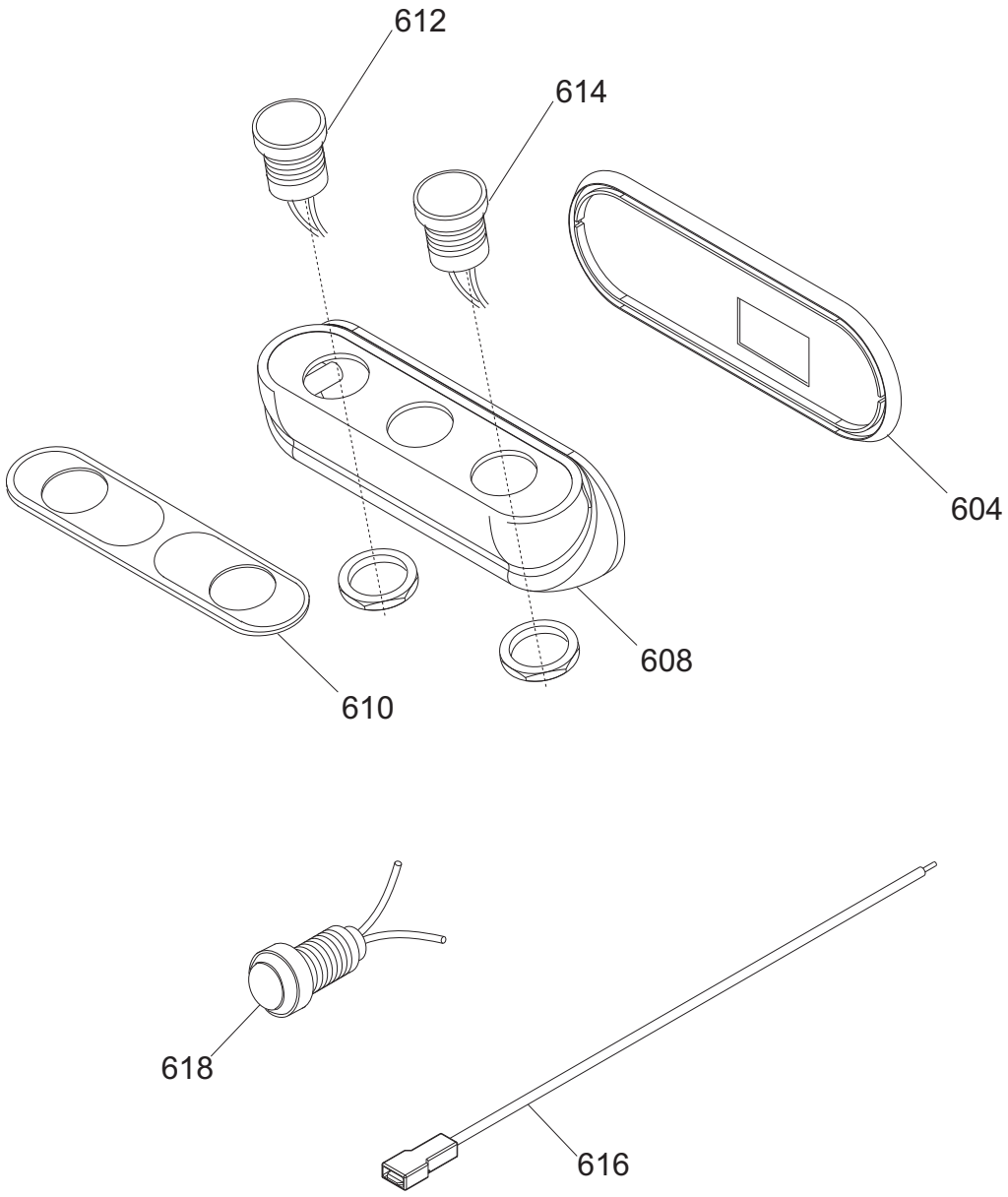
612
614
604
608
610
618
616

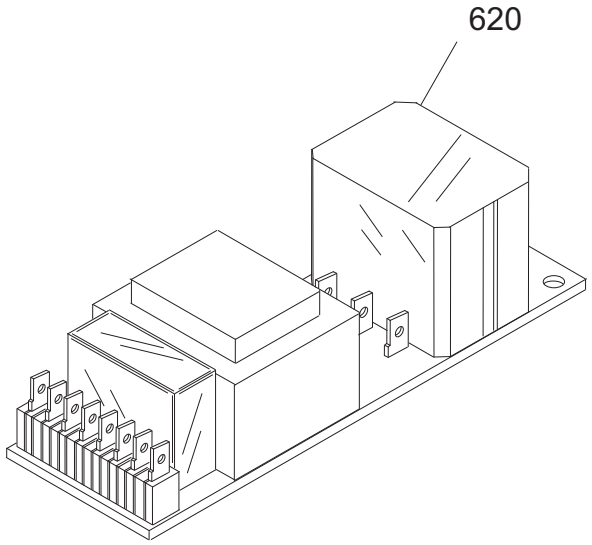
620

**Pulsantiera GALILEO 350 EVO CE TAV. UNICA**

| Riferime | Nome prodotto | Codice |
|---|---|---|
| - | CORPO PUL.OPERA MONTATA NO GUAR | 19702034 |
| 604 | GUARNIZIONE PULSANT.NEUTRA TONDA | 19563034 |
| 608 | SCATOLA PULSANTI OPERA | 19563123 |
| 610 | MASCHERINA X PULSANTIERA OP/NEUT.IT | 19420164 |
| 612 | PULSANTE NERO NO | 19410140 |
| 614 | PULSANTE BIANCO NO | 19410142 |
| 616 | CAVETTO PROLUNGA LAMPADA SPIA | 19410750 |
| 618 | SPIA UNIFICATA 220-380 VOLT | 19410406 |
| 620TF | SCHEDA POT.LED SID 230/400 | 19411000.12 |
| 620MN | SCHEDA POT.LED SID 110-230 OM.UL CB | 19411102 |
| K06 | KIT PARAL.350+MANOPOLA EVO LNR-GLL | 19801635 |
| 1 | DADO CAMMA CONICA 25 PASSO VAR. | 19533854 |
| 2 | CASSA 350-385 GLL EVO OSS | 19510164.14 |
| 3 | PARAC.PIEDINO D.30X20-M8X23 | 19560156 |
| 4 | ANELLO GOMMA FISSAGG.PIED. LNR-GLL | 19560260 |
| 5 | PIASTRINA PIEDINI LNR 350 DAL 05 | 19540656.05 |
| 6 | PARALAMA 350 LNR-GLL EVO C.B. OSS. | 19510274.14 |
| 7 | MANOPOLA PRESA PARALAMA GDO EVO | 19522670 |
| 9 | RONDELLA PIANA DIN 125 D 6 | IX2125006 |
| 10 | VITE TSP- DIN 963 M 5X12 | IX2963005012 |
| 11 | TAPPO VITI PERNO SUP.VELA GLL | 19560134 |
| 12 | TARGHETTA OIL.S. | 19420175 |
| 13 | MOLLA TAZZA FESSURATA 29X17X0,35 | 19342254 |
| 15 | ANELLO TENUTA 80X100X10 SC NBR | 195621366 |
| 18 | AN.PR.LAMA 350 GLL EVO | 19513064.15 |
| 20 | PERNO X ANELLO LNR 370 | 19534070 |
| 21 | MANOPOLA RISCONTR.PARAL.LNR-GLL-PLD | 19560704 |
| 22 | PULEG.PIAT.MONT.GLL Y14 350-385 | 19700364.14 |
| 24 | CINGH. PIATTA TB2 430 X 12 | 19310264 |
| 27 | BLOCCH.ALBERO PULEGGIA BIZ INCL.LAV | 19027564BZ |
| 31 | FLANGIA MANOPOLA GRAD. LEO-GLL OSS. | 19521480 |
| 33 | PERNO MANOPOLA BLOCCO PARAL.LNR-GLL | 19532100 |
| 34 | MANOPOLA BLOCCO PARALAMA LNR-GLL | 19560706 |
| 35 | BOCCOLA FISS.PERNO PARALAMA EVO | 19532104 |
| 37 | TAPPO MANOP.BLOCCO PARALAMA LNR-GLL | 19560703 |
| 38 | DADO AUTOBLOCC. ES DIN 982 M 4 ALTO | IX2982004 |
| 39 | PRIGIONIERO PARAF.LNR MNZ 250/385 | 19336052 |
| 40 | VELA 350 GLL EVO OSSIDATA | 19510364.15 |
| 41 | MANOPOLINA PARAFETTA EVO | 19532125 |
| 42 | PIASTRINA ZINC.REG. VELA GLL 350 | 19540648 |
| 43 | MOVIMENTO VELA LNR PR.FUS. 350 LAV | 19500160 |
| 44 | VITE BLOCC.VELA TQ 8 X 42 GLL BIZ | 19335007BZ |
| 45 | VITE SENZA TESTA DIN 916 M 8X16 NE | NE0916008016 |
| 46 | PERNO MANOPOLA PARALAMA M6 EVO | 19532103.15 |
| 48 | SUP.VELA GLL 350-385 OSS | 19510764 |
| 51 | ANELLO PTFE 28X17X0.5 LNR | 19563280 |
| 52 | COP.SUP.VELA 350-385 GLL. OSS | 19512264 |

| | | |
|---|---|---|
| 53 | RONDELLA PIANA DIN 125 D 4 | IX2125004 |
| 54 | ANELLO RADIALE DIN 6799 M8 | IX26799008 |
| 55 | MOLLA BLOCCO PARALAMA LNR-GLL EVO | 19390250 |
| 56 | MANOP.IX.COPERC.SUPP.VELA LNR | 19335021 |
| 57 | VITE SENZA TESTA DIN 913 M 5X12 CE | IX2913005012 |
| 59 | VITE TCEI DIN 912 M 8X60 | IX2912008060 |
| 61 | PIOLINO ANTIFLEX. PARALAMA LNR-GLL | 19560702 |
| 62 | GUARN. COPER.SUP.VELA GLL 350-385 | 19563064 |
| 63 | PRIGI.MOV.OT.M12 LEO-GALL.350/385 | 19337064 |
| 64 | FERMO MANOPOLINA PARAFETTA EVO | 19532128 |
| 66 | PIASTRINA MOV. LNR-GLL DAL 07 | 19540654.07 |
| 68 | DADO GRANO REG.MOV.LNR-GLL 350/385 | 19533664 |
| 70 | VITE TE DIN 933 M 5X16 T.F. | IX2933005016 |
| 71 | TUBETTO OLIATORE 350-370 | 19553009 |
| 72 | VITE TCEI DIN 912 M 6X20 | IX2912006020 |
| 74 | VITE TCEI DIN 912 M 8X40 | IX2912008040 |
| 76 | MOLLA MOVIMENTO LNR 350-385 | 19390756 |
| 78 | DADO ES. DIN 934 M 6 | IX2934006 |
| 80 | SUPP.BOCCOLE PR.FUSIONE LNR LAV. | 19500164 |
| 84 | PRIGIONIERO 6 X 25 OTTONE | 19337002 |
| 86 | VITE TE DIN 933 M 6X18 T.F. | IX2933006018 |
| 90 | RULLINO MOVIM. CAMMA P.VAR. LNR-GLL | 19336076 |
| 92 | CAMMA CONICA 30 PASSO VARIAB. GLL | 19563558 |
| 98 | ANELLO PARAPOLVERE LNR-GLL | 19562160 |
| 102 | MANOP.NUMER.LEO-GLL Y12 GH.25 GD GR | 19564037 |
| 106 | GHIERA SUPP ANELLO LNR 300-385 | 19534066 |
| 108 | RONDELLA PIANA DIN 125 D 10 | IX2125010 |
| 110 | DADO ES. DIN 439 M 10 BASSO | IX2439010 |
| 122 | VITE TSPEI DIN 7991 M 8X16 | IX27991008016 |
| 124 | ASS.PERNO MOV.+SUPP.VELA GLL D.11 | 19530766.11 |
| 125 | VITE TSP- DIN 963 M 5X16 | IX2963005016 |
| 126 | VITE TSP- DIN 963 M 5X14 | IX2963005014 |
| 127 | VITE TCEI DIN 912 M 5X12 | IX2912005012 |
| 128 | VITE TCEI DIN 912 M 8X20 | IX2912008020 |
| 129 | VITE SENZA TESTA DIN 916 M 6X8 NE | NE0916006008 |
| 2 | ASSIEME PRESSAMERCE GLL | 19801264 |
| 202 | PIAST. SGANCIO FILET.AFF.CE | 19533200 |
| 204 | PIAST. SGANCIO CARR. LNR-GLL Y13 | 19533254.13 |
| 206 | PUNTALE SGANCIO 300-385 CE | 19565001 |
| 209 | RONDELLA GROWER UNI 1751 D 8 | IX21751008 |
| 210 | PERNO ECCEN CUSCINETTO LNR 350 | 19540808 |
| 212 | CARRELLO GLL/LNR BOC.GHISA LAV.PFUS | 19500556 |
| 214 | MOLLA PARACOLPO LNR 350-385 | 19390754 |
| 216 | PISTONCINO PARAC. LNR 350 | 19531356 |
| 218 | VITE TE DIN 933 M 6X25 T.F. | IX2933006025 |
| 220 | PRIGIONIERO M8 OTTONE CARR.LNR 350 | 19337054 |
| 223 | ESAGONO PER SGANCIO LNR 350-385 | 19534038 |
| 224 | MOLLA PER SGANCIO 300-370 CE | 19390601 |
| 225 | RONDELLA DIST CUSC LNR 350-385 | 19346056 |
| 226 | BUSSOLA FIL.X SGANC 350-385 LNR | 19534026 |

| | | |
|---|---|---|
| 227 | PERNO CUSCINETTO LNR 350-385 | 19540807 |
| 228 | GHIERA FILET.ESTER. 300-330 CE | 19534030 |
| 230 | VITE TSP- DIN 963 M 6X16 | IX2963006016 |
| 232 | PIASTRINA CARRELLO 350-370 CE | 19533009 |
| 234 | BUSSOLA PARACOLPO 350-385 LNR | 19538054 |
| 236 | CUSCINETTO CARR. 6000 2RS R11 | 19320154 |
| 238 | VITE TSP- DIN 963 M 5X08 | IX2963005008 |
| 240 | RONDELLA X PERNO CUSC. LNR 350 | 19346054 |
| 242 | BARRA TONDA CARR. LNR 350-385 Y12 | 19530654.12 |
| 244 | DADO ES. DIN 934 M 6 | IX2934006 |
| 246 | PARAC.CARRELLO D.25X25-M6X17 PARAB. | 19560154 |
| 248 | BARRA QUADRA 350-385 LNR | 19540154 |
| 250 | VITE TCEI DIN 912 M 8X25 | IX2912008025 |
| 252 | PIASTRINA TEMPR.LNR 350-385 | 19530854 |
| 256 | MAN. BLOCCA GAMBO M10 GRIGIA | 19564022 |
| 256 BL | MANOPOLA BLOCCA GAMBO M10 BLU CE | 19564011 |
| 257 | PRIGIONIERO M10 X GAMBO X CE | 19336038 |
| 258 | GAMBO GLL 350 OSSIDATO | 19510664 |
| 259 | BUSSOLA INOX GAMBO 350-385 LNR | 19534023 |
| 260 | VITE BLOCC.VELA TQ 8 X 38 AF 350 | 19335007 |
| 261 | BUSS.FRES FERMA MAN.300-370 CE | 19534016 |
| 262 | RONDELLA PIANA DIN 125 D 8 | IX2125008 |
| 263 | DADO ES. DIN 934 M 8 | IX2934008 |
| 264 | PIATTO GLL CORT.11 350-385 OSSIDATO | 19510465.11 |
| 265 | BLOC.DRITTO D.11 PIATTO GLL 350 OSS | 19525066.11 |
| 266 | VITE SENZA TESTA DIN 916 M 6X8 NE | NE0916006008 |
| 270 | ASTINA PIATTO Y11 GLL 350-385 | 19530464.11 |
| 272 | BLOC.INCL.D.11 PIATTO GLL 350 OSS | 19525064.11 |
| 273 | VITE TCEI DIN 912 M 6X16 | IX2912006016 |
| 277 | RONDELLA GROWER UNI 1751 D 6 | IX21751006 |
| 287 | DISTANZIALE PARAMANO GLL DAL 09 | 19562345 |
| 288 | VITE BLOCCAG.PIATTO CARNI+BS2 NUOVO | 19335045 |
| 290 | RONDELLA F.LARGA DIN 9021 D 8X24 | IX29021008024 |
| 292 | DADO ANTIMANOMISSIONE | 19363560 |
| 294 | P.MANO POLIC. PIATTO GLL DAL 09 | 19562344.09 |
| 300 | VITE SENZA TESTA DIN 913 M 10X35 CE | IX2913010035 |
| 310 | MAN. A VOLANO PRESSAM GRIGIA | 19564021 |
| 310 BL | MANOPOLA A VOLANO PRESSAM BLU | 19564012 |
| 318 | VITE TE DIN 933 M 6X16 T.F. | IX2933006016 |
| 320 | BLOCCH.IMPUG.LNR+VAS DAL 04 | 19525052 |
| 325 | PERNO STAFFA PRESSAMERCE GLL 350 | 19531324 |
| 326 | DIST.PRESS.RAGGIATO GLL 350-385 | 19522638 |
| 327 | DIST.PRESSAMERCE GLL 350-385 OSS | 19522634 |
| 328 | BOCCOLE AUTOLUBR.16.18.20 | 19324107 |
| 329 | PARAC. P.MERCE G. D8,5XH36 | 19563206 |
| 330 | PERNO PORTA PARAC.P.MERCE GLL 350 | 19533766 |
| 331 | FUNGHETTO BRACCIO P.MERCE D8XHT6 | 19563200 |
| 332 | VITE TCEI DIN 912 M 6X30 | IX2912006030 |
| - | AFFILAT.INC. LNR 300-385 | 19800020 |
| 400 | VITE RISCONT.CONICA ANELLO DAL 09 | 19336055.09 |

| | | |
|---|---|---|
| 402 | CAPPOTT. 300-385 LNR CE OSSIDATA | 19511252C |
| 404 BL | MANOPOLA TIR.PAR.M6 5L MRR BLU | 19564016 |
| 404 | MANOPOLA TIR.PAR.M6 5L MRR GRIGIA | 19564029 |
| 406 | VITE BLOC.PULSANTE AFF.250-370 | 19335025 |
| 409 | PULSANTE AFFILATOIO 330:370 | 19550208 |
| 410 | MOLLA PERNO AFF.+SBAV. 300:385 | 19390309 |
| 412 | PERNO SBAVATURA 330:370 | 19540709 |
| 414 | BICCHIERINO AFF. LNR | 19540718 |
| 416 | MOLA SB.350 D.50 H.8 F.8 | 19300209 |
| 418 | RONDELLA PIANA DIN 125 D 8 | IX2125008 |
| 420 | DADO ES. DIN 439 M 8 BASSO | IX2439008 |
| 424 | PERNO AFFILATURA 330:370 | 19540708 |
| 430 | GOMMINO ANTIVIBRANTE CAPP. LNR | 19560152 |
| 432 | MANOP.IX.VASCHETTA AFF. Y11 LNR | 19335023.11 |
| 436 | VASC.AFF.300-385 LNR OSSIDATA | 19511253C |
| 438 | DADO ES. DIN 934 M 6 | IX2934006 |
| 440 | VITE SENZA TESTA DIN 914 M 6X30CE | IX2914006030 |
| 444 | CAPPUCCIO RISCONT.AFFIL. DAL 09 | 19336056.09 |
| 470 | MOLA AF.330-385 D.48 H.15 F.8 Y10 | 19300108C.10 |
| 471 | CORPO AF.LNR PRESSOF. LAV | 19021352.11 |
| 472 | VITE TC- DIN 84 M 6X25 | IX284006025 |
| 473 | PERNO COL.AFFILATOIO FRESATO LNR | 19540452.09 |
| 474 | VITE SENZA TESTA DIN 916 M 6X8 NE | NE0916006008 |
| 620 | RONDELLA PIANA DIN 125 D 8 | IX2125008 |
| 626 | CONDENSATORE SG300 10UF CODOLO M8 | 19410307 |
| 632 | SCATOLA RELAIS DAL 09 | 19563127.09 |
| 640 | PIASTRINA AD U P.CAVO LNR GLL "07" | 19541742.07 |
| 648/2MN | MOT.350-370 MN C.PIATTA 220-60 | 194001096 |
| 648MN | MOT.350-370 MN C.PIATTA 230-50 | 19400109 |
| 648TF | MOTORE 350 TF C.PIATTA 380-50 | 19400409 |
| 658 | CAVETTO MASSA TERRA 300-385 UL | 19410739 |
| 662 | VITE SENZA TESTA DIN 916 M 6X10 NE | NE0916006010 |
| 668 | PERNO MOTORE GLL 350-385 | 19540564 |
| 676 | STAFFA TIR. MOTORE GLL 350-385 | 19540364 |
| 678 | VITE TE DIN 933 M 6X10 T.F. | IX2933006010 |
| 684 | COPERTURA INFERIORE LNR 350-385 | 19563154 |
| 688 | VITE TBEI ISO 7380 M 6X12 | IX27380006012 |
| 690 | PERNO ESAG.SUP. COPER. LNR DAL 07 | 19540752.07 |
| 692 | PERNO ESAG.MOT. COPER. LNR | 19540754 |
| 693MN | CAVO ALIM.COMP. MN + MOR BOX AD 030 | 19410541.07 |
| 693TF | CAVO ALIM.COMP. TF + MOR BOX AD 030 | 19410542.07 |
| 695 | CAVETTO X PONTE SCHEDA POT SID.UL | 19410742 |
| 696MN | CAVET.ALIM PULS-PA 205 AFF MN | 19410718 |
| 696TF | CAVET.ALIM PULS-PA 205 AFF TF | 19410719 |
| 698 | COPERCHIO SCATOLA DAL 09 | 19563148.09 |
| 699 | VITE AUTOF.TCB+ DIN 7981 D 3,5X13 | IX279813,5013 |
| 703 | VITE TE DIN 933 M 6X08 T.F. | IX2933006008 |
| 705 | VITE SENZA TESTA DIN 913 M 8X45 CE | IX2913008045 |
| 706 | DADO ES. DIN 934 M 8 | IX2934008 |
| 709 | VITE TCEI DIN 912 M 5X8 | IX2912005008 |