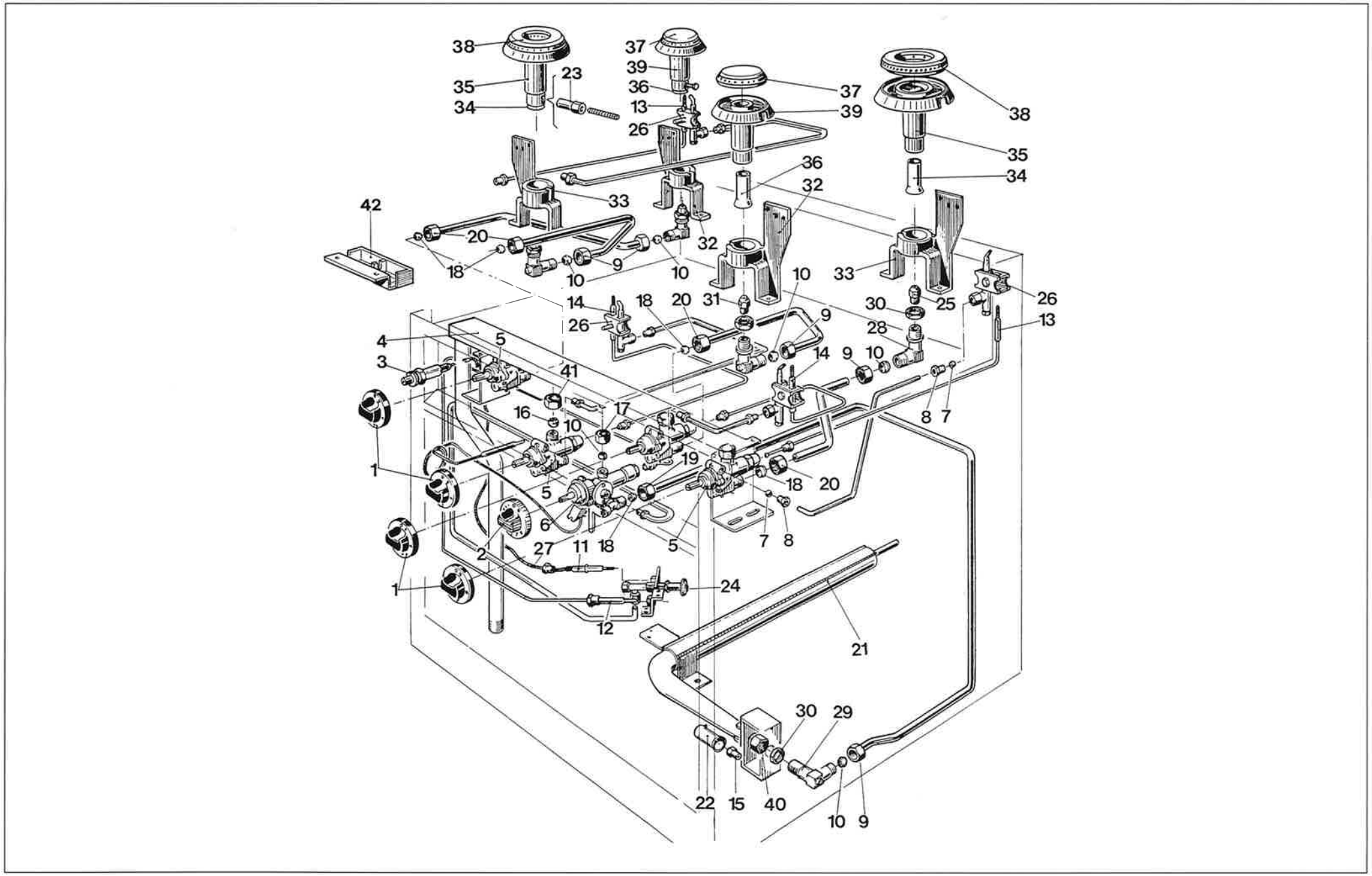
38
37
39
36
13
26
23
35
34
37
39
38
35
34
36
32
33
42
20
18
9
10
10
32
10
33
14
18
20
31
30
25
26
26
9
28
13
4
5
3
41
14
9
10
16
17
10
8
7
1
19
18
20
5
6
2
27
11
18
5
7
8
1
24
12
21
30
29
22
15
40
10
9

TAV. 703 **IMPIANTO GAS C470** EQUIPEMENTS POUR GAZ *GAS SYSTEM EQUPEMENT*

	Codice	Denominazione	Denomination	*Denomination*	C4A70	C4AV70	~~C4F70~~ C4	~~C4FV70~~
1	RTCU900028	**Manopola valvolata**	Bouton pour rob. avec valve de sûr	*Valve safety knob*	●	●	●	●
2	RTCU700031	**Manopola termostato**	Bouton pour thérmostat	*Thermostat knob*			●	●
3	RTCU700020	**Accensione piezo**	Allumage piezo	*Piezo lighting*			●	●
4	GACU700009	**Rampa C4/70**	Collecteur C4/70	*Collector C4/70*	●	●	●	●
5	RTCU700020	**Rubinetto**	Robinet	*Tap*	●			●
5	RTCU700011	**Rubinetto valvolato**	Robinet avec valve de sureté	*Tap with safety device*		●	●	
6	RTCU700067	**Thermostato forno**	Thérmostat du four	*Oven thermostat*			●	●
7	RTCU900018	**Bicono per tubo ∅ 6**	Bicone pour tube ∅ 6	*Bicone for tube∅ 6*	●	●	●	●
8	RTCU900019	**Calotta per tubo ∅ 6**	Ecrou pour tube ∅ 6	*Nut for tube ∅ 6*	●	●	●	●
9	RTCU900013	**Calotta per tubo ∅ 10**	Ecrou pour tube ∅ 10	*Nut for tube ∅ 10*	●	●	●	●
10	RTCU900012	**Bicono per tubo ∅ 10**	Bicone pour tube ∅ 10	*Bicone for tube ∅ 10*	●	●	●	●
11	RTCU900073	**Candela quadra**	Electrode	*Spurk plug*			●	●
12	RTCU900061	**Termocoppia cm. 120**	Thermocouple com. 120	*Thermocouple cm. 120*			●	●
13	RTCU900022	**Termocoppia cm. 60**	Thermocouple cm. 60	*Thermocouple cm. 60*		●	●	
14	RTCU900021	**Termocoppia cm. 22**	Thermocouple cm. 22	*Thermocouple cm. 22*		●	●	
15	RTCU700034	**Iniettore ∅ 130 per GPL**	Inject. pour gaz butane ∅ 130	*Injector ∅ 130 butan gas*	●	●	●	●
15	RTCU900038	**In. ∅ 200 per gas met.**	inject. pour gaz naturel ∅ 200	*Injector for natural gas ∅ 200*	●	●	●	●
15	RTBF700019	**In. ∅ 480 per gas città**	Inject. pour gaz de ville ∅ 480	*Injector for town gas ∅ 480*	●	●	●	●
16	RTCU900014	**Bicono per tubo ∅ 12**	Bicone pour tube ∅ 12	*Bicone for tube ∅ 12*	●	●	●	●
17	RTCU700017	**Calotta fissag. termostato**	Ecrou pour fixer le thérmostat	*Nut to fix thermostat*			●	●
18	RTCU900016	**Bicono per rubin. valv.**	Bic. pour robin. avec valv. de sûr.	*Bicone for safety valve*	●	●	●	●
19	RTCU900018	**Calotta per tubo termostato**	Ecrou pour thérmostat	*Nut to fix thermostat tube*			●	●
20	RTCU900017	**Calotta per rubinetto**	Ecrou pour robinet	*Nut for tap*	●	●	●	●
21	RTCU700094	**Bruciatore forno**	Brûleur pour four	*Oven burner*			●	●
22	PACU700017	**Regolatore aria forno**	Régulation de l'air du four	*Air regulator*			●	●
23	RTCU700128	**Controdado bruciatore**	Contre écrou brûleur	*Burner lock nut*	●	●	●	●
24	RTCU800034	**Pilota forno**	Pilot du four	*Oven pilot*			●	●
25	RTCU900246	**Iniett. ∅ 115 per GPL**	Injecteur gaz butane ∅ 115	*Butane injector ∅ 115*	●	●	●	●
25	RTCU900243	**Iniett. ∅ 175 per gas metano**	Injecteur gaz naturel ∅ 175	*Naturel gas injector ∅ 175*	●	●	●	●
25	RTCP900067	**Iniett. ∅ 325 gas città**	Injecteur gaz de ville ∅ 325	*Injector for town gas ∅ 325*	●	●	●	●
26	RTCU900025	**Pilota a 1 via**	Pilote 1 voie	*1 Way Pilot*	●	●	●	●
27	RTCU700005	**Cavo accensione**	Cable d'allumage	*Lighting cable*			●	●
28	RTCU900006	**Portainiettore**	Support injecteur four	*Support injector*	●	●	●	●
29	RTCU7000001	**Portainiettore forno**	Porte injecteur du four	*Injector support for oven*			●	●
30	RTCU900005	**Controdado**	Contre écrou	*Lock nut*	●	●	●	●
31	RTCU700032	**Iniettore ∅ 90 per GPL**	Injecteur ∅ 90 pour gaz butane	*Butane injector ∅ 90*	●	●	●	●
31	RTCU700035	**Iniett. ∅ 135 per gas metano**	Injecteur pour nat. gaz ∅ 135	*Natural gas injector ∅ 135*	●	●	●	●
31	RTCU700038	**Iniett. ∅ 260 gas città**	Injecteur gaz de ville ∅ 260	*Town gas injector ∅ 260*	●	●	●	●
32	RTCU700006	**Sup. bruc. 3.000 kcal/h**	Support brûleur 3.000 kcal/h	*Support burner 3.000 kcal/h*	●	●	●	●
33	RTCU700007	**Sup. bruc 5.000 kcal/h**	Support brûleur 5.000 kcal/h	*Support burner 5.000 kcal/h*	●	●	●	●
34	PACU700029	**Regolatore aria**	Régulateur de l'air	*Air regulator*	●	●	●	●
35	RTCU700010	**Bruciatore 5.000 kcal/h**	Brûleur 5.000 kcal/h	*Burner 5.000 kcal/h*	●	●	●	●
36	RTCU700160	**Regolatore aria**	Régulateur de l'air	*Air regulator*	●	●	●	●
37	GRCU700001	**Spartifiamma 3.000 kcal/h**	Chapeau 3.000 kcal/h	*Burner cover 3.000 kcal/h*	●	●	●	●
38	GRCU700002	**Spartifiamma 5.000 kcal/h**	Chaupeau 5.000 kcal/h	*Burner cover 5.000 kcal/h*	●	●	●	●
39	RTCU700124	**Bruciatore 3.000kcal/h**	Brûleur 3.000 kcal/h	*Burner 3.000 kcal/h*	●	●	●	●
40	RTCU900203	**Controdado**	Contre écrou	*Lock nut*			●	●
41	RTCU900015	**Calotta fiss. rubinetto**	Ecrou pour fixer le robinet	*Nut to fix tap*	●	●	●	●
42	PACU700143	**Portabulbo**	Porte boule	*Bulb support*			●	●

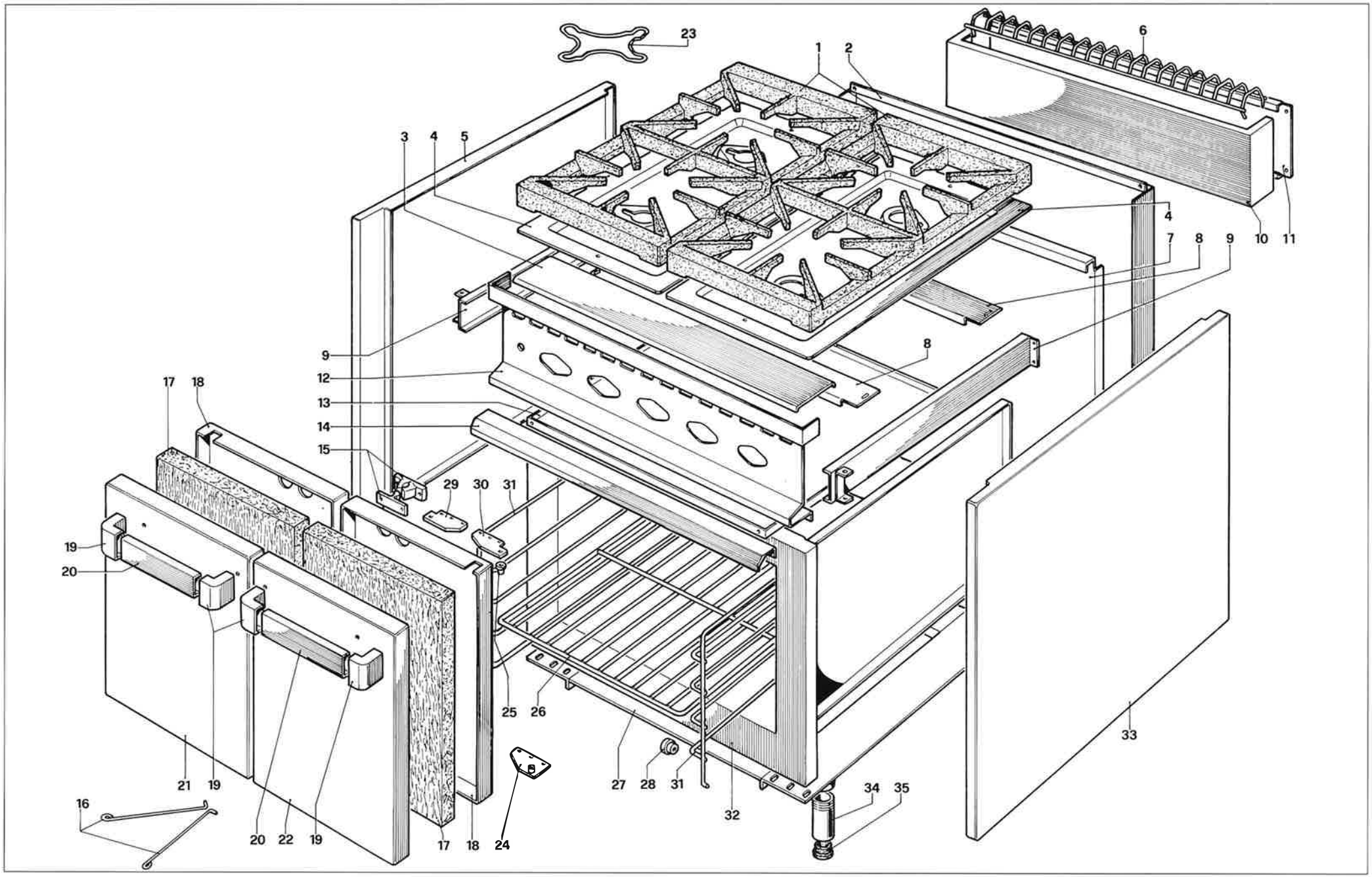

MBM

MEDIUM 70

TAV. 722

TAV. 722 STRUTTURA C4AV70 STRUCTURE *STRUCTURE* STRUKTUR

	Codice	Denominazione	Denomination	*Denomination*	Bezeichnung	C4A70	C4AV70
1	RTCU700118	**Griglia placca**	Grille du plaque de cuisson	*Work plane grate as DIN approv.*	Kochflächerost	●	●
2	PACU700054	**Posteriore inox**	Panneau postérieur inox	*Back inox panel*	Inox Ruckwand	●	●
3	PACU700056	**Protezione rubinetti**	Panneau protection des robinets	*Taps protection panel*	Hahnverlängerung	●	●
4	PACU700058	**Placca**	Plan de cuisson	*Work plane*	Kochfläche	●	●
5	PACU700023	**Fianco sinistro**	Côté gauche	*Left side*	Linke Seite	●	●
6	RTCU700026	**Griglia camino**	Grille pour le cheminée	*Chimney grate*	Schornsteinrost	●	●
7	PACU700013	**Schienale interno**	Panneau intérieur	*Internal panel*	Inneriemchen	●	●
8	PACU700024	**Traversa portabruciatori**	Croisillon porte brûleurs	*Collector burners cross*	Brennerquerträger	●	●
9	GACU700001	**Traversa portabacinella**	Croisillon pour le bassin	*Drops collector cross*	Wannenquerträger	●	●
10	GACU700003	**Caminetto superiore**	Cheminée supérieur	*Higher chimney*	Oberer Schornscheibe	●	●
11	PACU700048	**Fondello camino**	Panneau postérieur cheminée	*Higher chimney back panel*	Ofenbodenscheibe	●	●
12	GACU700019	**Cruscotto**	Panneau de contrôle	*Dash board*	Stirnbrett	●	●
13	PACU700061	**Raccogligocce**	Bassin ramasse gouttes	*Drops collector*	Tropfenfänger	●	●
14	PACU700063	**Maniglia raccogligocce**	Poignée pour ramasse gouttes	*Drops collector handle*	Tropfenfängerhandgriff	●	●
15	RTCU700049	**Serratura porta armadio**	Serrure porte	*Door lock*	Schloss	●	●
16	RTCU700061	**Gancio porta**	Crochet porte	*Door look*	Türhaken	●	●
17	PACU700107	**Pannello isolante porta**	Panneau pour isolation porte	*Insulating door panel*	Isoliertafel	●	●
18	PACU700103	**Controporta**	Contre porte	*Inner door*	Gegentür	●	●
19	RTCU900029	**Terminale maniglia**	Terminal de la poignée	*Handle terminal*	Griffanschluss	●	●
20	PACU700105	**Maniglia**	Poignée	*Handle*	Handgriff	●	●
21	GACU700014	**Porta armadio sinistra**	Porte gauche du placard	*Cupboard left door*	Linke Tür	●	●
22	GACU700097	**Porta armadio destra**	Porte droite du placard	*Cupboard right door*	Rechte Tür	●	●
23	RTCU700028	**Griglia riduzione**	Grille de reduction	*Reduction grate*	Reduzierrost	●	●
24	PACU700094	**Cerniera interiore porta**	Charniére inférieure porte	*Lower door hinge*	Untere Türangel	●	●
25	RTCU700051	**Bussola porta**	Fourreau porte	*Door bush*	Türbuchse	●	●
26	RTCU700030	**Griglia armadio**	Grille du placard	*Cupboard grate*	Schrankrost	●	●
27	GACU700006	**Basamento**	Soubassement	*Base*	Untergestel	●	●
28	RTCU700002	**Attacco griglia laterale**	Attaque latéral	*Lateral connection*	Seitenanschluss	●	●
29	PACU700096	**Cerniera superiore sinistra**	Charnière supérieure gauche	*Left upper hinge*	Linke Thurangel	●	●
30	PACU700095	**Cerniera superiore destra**	Charniére supérieure droite	*Right upper hinge*	Rechte Türangel	●	●
31	RTCU700050	**Griglia laterale**	Grille latéral du placard	*Cupboard lateral grate*	Seitenrost	●	●
32	GACU700016	**Cassone armadio**	Caisson placard	*Cupboard body*	Schrankschublade	●	●
33	PACU700022	**Fianco destro**	Côté droite	*Right side*	Rechte Seite	●	●
34	RTCU900002	**Piedino inox**	Pied inox	*Inox foot*	Inox Fuss	●	●
35	RTCU900003	**Tappo per piedino**	Tap pour pied	*Foot plug*	Lochabdeckungstropfen	●	●