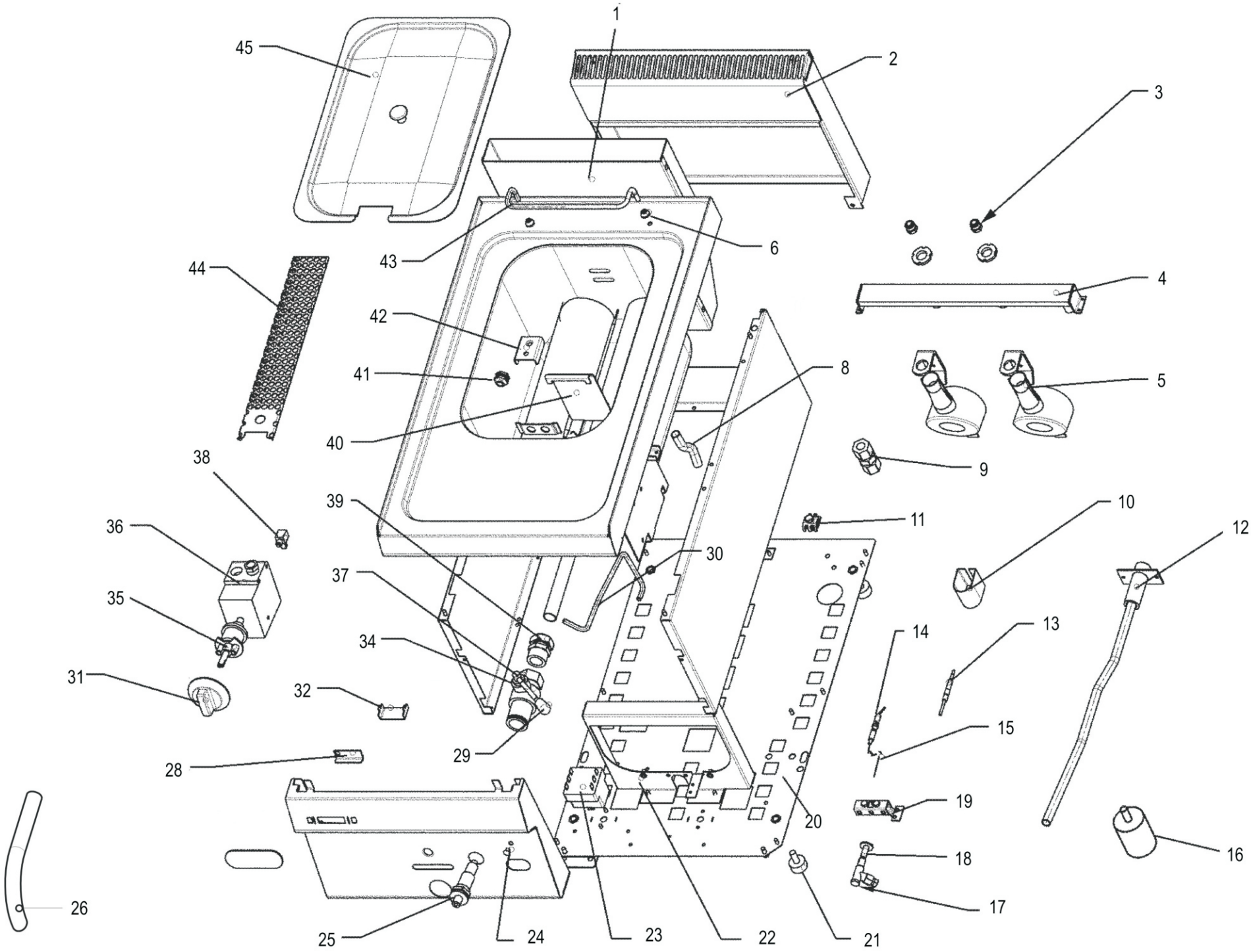
1
2
3
4
5
6
8
9
10
11
12
13
14
15
16
17
18
19
20
21
22
23
24
25
26
28
29
30
31
32
34
35
36
37
38
39
40
41
42
43
44
45

CODICI RICAMBIO PER FINITO / SPARE PARTS FOR THE FINISHED PRODUCT

Aggiornato al/Updated to 27/11/17

Artic./Item	Descrizione/Description	Modello/Model
123027	**FRIGGITRICE GAS 8LT** **8LT GAS FRYER**	**FR35G/0**

Cons./Recom.	Pos./Posit.	Ricambio/Replacement			Prezzo/Price List
	01	RC00437000	ASSIEME CAMINO INTERNO FRG	INTERNAL FLUE ASSEMBLY FRG	50,21
	02	RC00418000	ASSIEME CAMINO 350	FLUE ASSEMBLY 350	58,15
	04	RC00556000	RAMPA BRUCIATORI FR35G	BURNER RAMP FR35G	66,33
	05	RC00440000	BRUCIATORE	BURNER	68,74
	06	RC00331000	GHIERA CESTELLO	BASKET RING NUT	4,64
	07	RC01251000	FIANCO DX SNACK	RIGHT SIDE SNACK	32,77
	08	RC00442000	TUBETTO GAS	GAS PIPE	26,81
	09	RC00441000	GIUNTO TUBO ALIMENTAZIONE	SUPPLY PIPE JOINT	16,11
	10	RC00443000	FASCETTA REGOLAZIONE ARIA	AIR REGULATION CLAMP	5,84
	11	RC00304000	MORSETTO EQUIPOTENZIALE COMPLETO	EQUIPOTENTIAL CONNECTING BLOCK	6,62
	12	RC00593000	RAMPA FR35G	RAMP FR35G	35,62
*	13	RC00118000	TERMOCOPPIA M9X1 L600	TERMOCOUPLE	15,56
*	14	RC00120000	CANDELETTA D'ACCENSIONE	SPARK PLUG	13,47
	15	RC00123000	CAVO PER CANDELETTA	WIRE FOR SPARK PLUG	9,27
	18	RC00445000	PILOTA	PILOT	21,74
	19	RC00411000	SUPPORTO PILOTA 3VIE	3-WAY PILOT SUPPORT	6,29
	20	RC00797000	FONDO GAS 350	BASE GAS 350	23,60
	21	RC00311000	PIEDINO H=25 MM	FOOT	4,74
	22	RC00452000	SCHERMO FRG	SCREEN FRG	15,96
*	23	RC00450000	TERMOSTATO DI SICUREZZA	SAFETY THERMOSTAT	71,05
*	25	RC00128000	ACCENDITORE PIEZO CON DADO	PIEZO IGNITER	16,99
	26	RC00079000	TUBO DI SCARICO	DRAIN PIPE	20,97
	28	RC00335000	SICURA SCARICO	DRAIN SAFETY CATCH	8,28

L'azienda si riserva il diritto di apportare ulteriori aggiornamenti senza preavviso. / The data may be updated without prior warning

Artic./Item	Descrizione/Description	Modello/Model
123027	**FRIGGITRICE GAS 8LT** **8LT GAS FRYER**	**FR35G/0**

Cons./Recom.	Pos./Posit.	Ricambio/Replacement			Prezzo/Price List
	29	RC00329000	MANOPOLA SCARICO	KNOB	5,41
	30	RC00444000	TUBETTO PILOTA	PILOT PIPE	15,78
	31	RC01899000	MANOPOLA GAS FR-FTC NERA	BLACK KNOB	9,45
	31	RC02031000	MANOPOLA GAS FR-FTC GRIGIA	GREY KNOB	8,79
	32	RC00310000	PROTEZIONE LIMITATORE	LIMIT SWITCH PROTECTION	7,83
	33	RC01252000	FIANCO SX SNACK	LEFT SIDE SNACK	32,77
*	34	RC00336000	LEVA SCARICO	DRAIN LEVER	5,63
	35	RC00447000	ADATTATORE	ADAPTER	21,63
*	36	RC00446000	VALVOLA	GAS VALVE	155,57
	37	RC00080000	RUBINETTO SCARICO	DRAIN COCK FR	54,17
	38	RC00460000	RACCORDO INTERROTTO M9X1	INTERRUPTED CONNECTION M9X1	9,38
	39	RC00337000	RACCORDO DIAMETRO 18	CONNECTION DIAMETER 18	31,89
	40	RC00508000	COPERTURA BULBI	BULB SHIELD	17,76
	41	RC00449000	PASSAVASCA	DRAIN RING NUT	21,84
	42	RC00507000	SQUADRETTA FISSAGGIO BULBI	SUPPORT FOR BULB	16,88
	43	RC00330000	SUPPORTO CESTELLO FRIGGITRICE	SUPPORT FOR BASKET FR	20,35
	44	RC00506000	PROTEZIONE BULBI	BULB PROTECTION	30,23
	45	RC00458000	COPERCHIO	LID	24,17

L'azienda si riserva il diritto di apportare ulteriori aggiornamenti senza preavviso. / The data may be updated without prior warning