STENDIPIZZA L30I

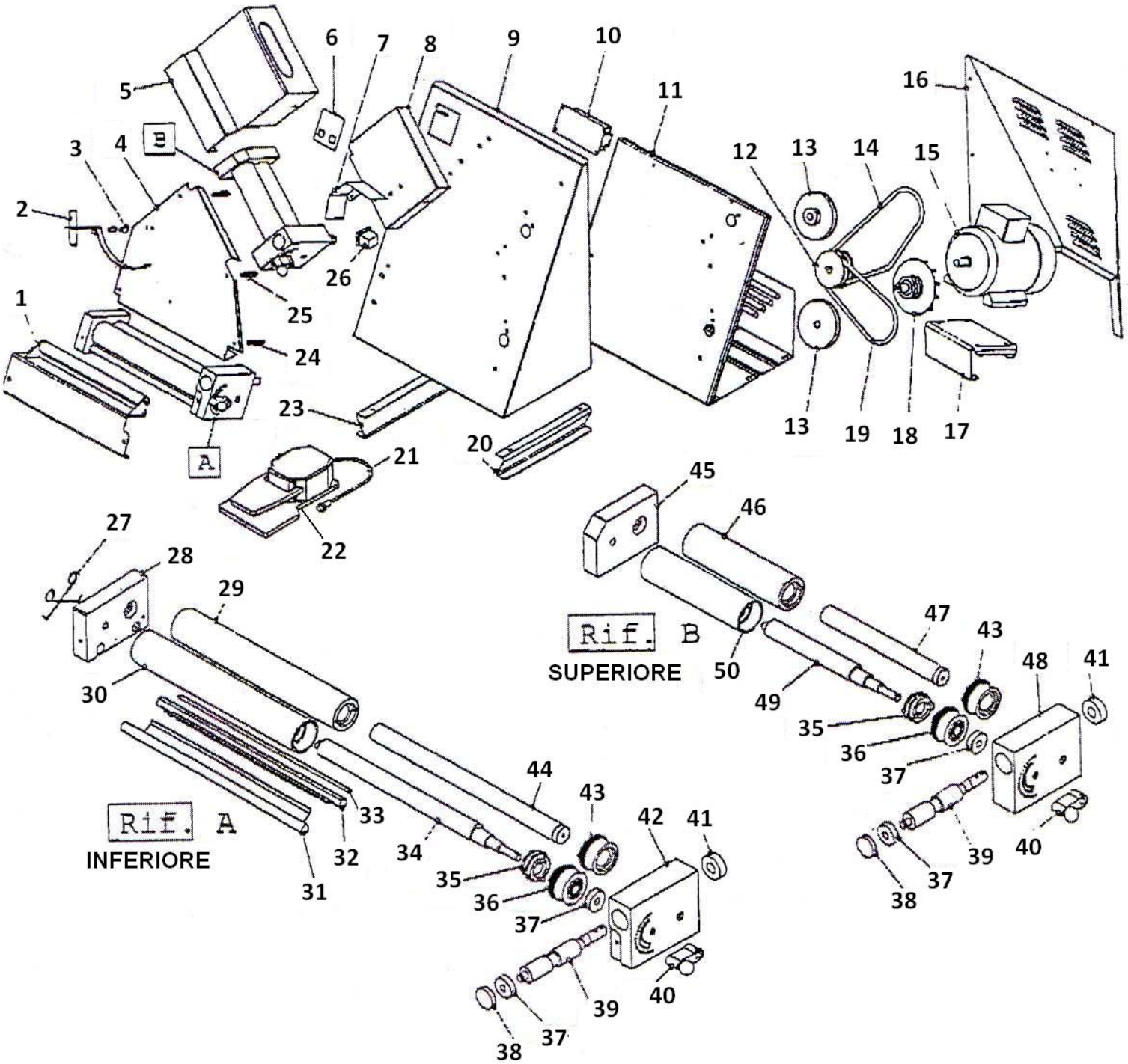

DATA ULTIMA MODIFICA 03/02/11

STENDIPIZZA INOX L30I

N.	DENOMINAZIONE	CODICE
1	Protezione inferiore	FSP01
2	Bilancino	FSP02
3	Perni bilancino	FSP03
4	Scivolo pizza	FSP04
5	Protezione superiore	FSP05
6	Tastiera	FSP06
7	Lamiera	FSP07
8	Scivolo pallina	FSP08
9	Carcassa	FSP09
10	Scheda di potenza	FSP10
11	Rinforzo	FSP11
12	Puleggia a due gole	FSP12
13	Puleggia a una gola	FSP13
14	Cinghia lunga	FSP14
15	Motore	FSP15
16	Carter posteriore	FSP16
17	Supporto motore	FSP17
18	Gruppo ventola	FSP18
19	Cinghia corta	FSP19
20	Piede	FSP20
21	Cavo per pedale	FSP21
22	Pedale	FSP202
23	Piede	FSP20
24	Distanziale scivolo inferiore	FSP24
25	Distanziale scivolo superiore	FSP25
26	Interruttore generale	FSP26
27	Molle raschia pasta	FSP27
28	Blocco in plastica inferiore	FSP28
29	Rullo interno inferiore	FSP29
30	Rullo esterno inferiore	FSP30
31	Raschia pasta esterno	FSP31
32	Raschia pasta interno	FSP32
33	Asta di protezione	FSP33
34	Albero esterno inferiore	FSP34
35	Kit crociera contro crociera	FSP35
36	Ingranaggio esterno	FSP36
37	Cuscinetto 6200	FSP37
38	Tappo di chiusura blocco	FSP38
39	Vite senza fine per blocco	FSP39
40	Regolatore blocco	FSP40
41	Cuscinetto 6202	FSP41
42	Blocco inferiore grande	FSP42
43	Ingranaggio interno	FSP43
44	Albero interno inferiore	FSP44
45	Blocco superiore piccolo	FSP45
46	Rullo interno superiore	FSP46
47	Albero interno superiore	FSP47
48	Blocco superiore grande	FSP83

N.	DENOMINAZIONE	CODICE
49	Albero esterno superiore	FSP49
50	Rullo esterno superiore	FSP50
A	Blocco completo inferiore	FSP51
B	Blocco completo superiore	FSP52