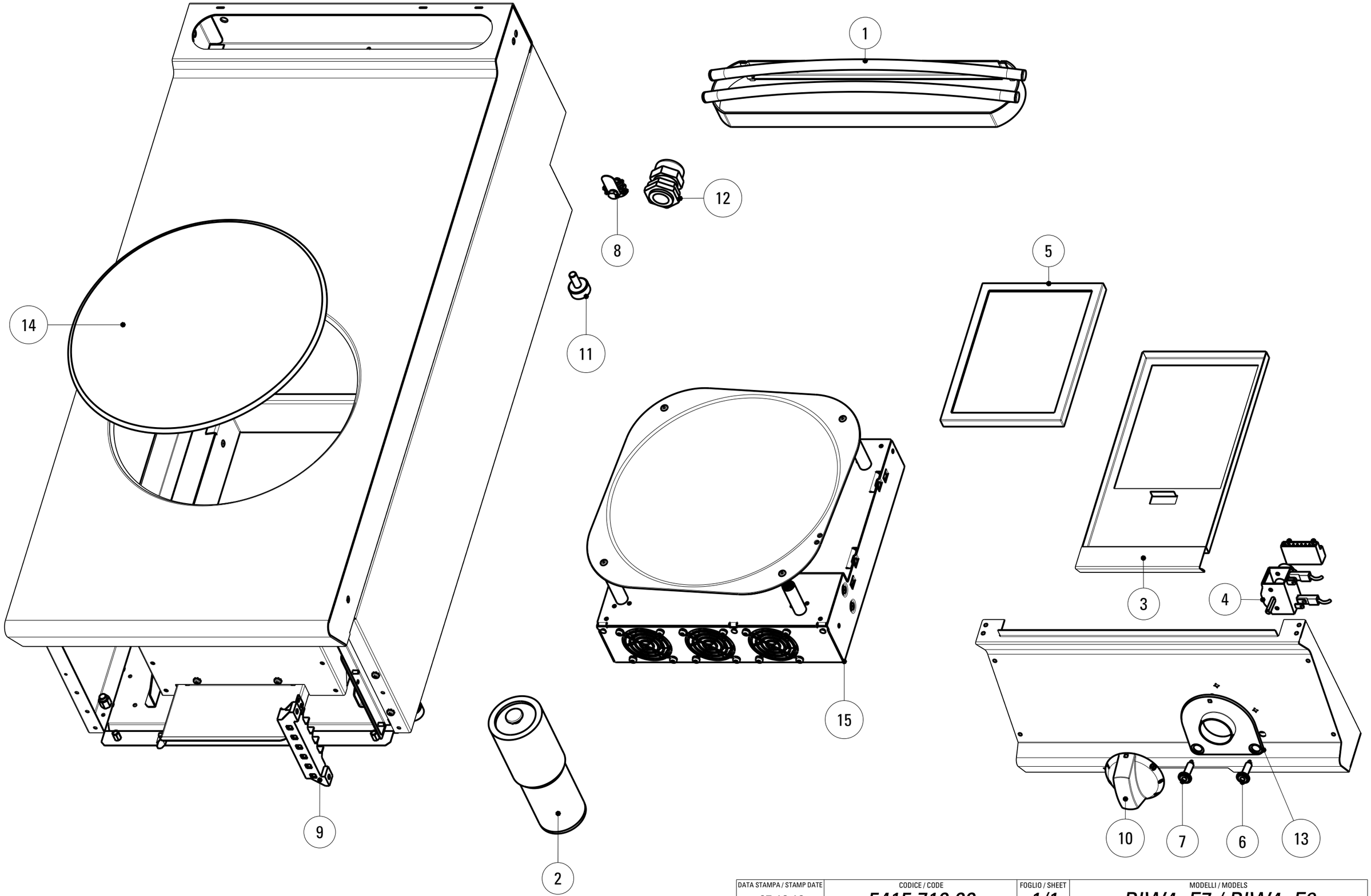

DATA STAMPA / STAMP DATE	CODICE / CODE	FOGLIO / SHEET	MODELLI / MODELS
07.12.12	*5415.710.00*	*1/1*	*PIW4_E7 / PIW4_E9*

CODICI RICAMBIO PER FINITO / SPARE PARTS FOR THE FINISHED PRODUCT

Aggiornato al/Updated to 27/11/17

Artic./Item	Descrizione/Description	Modello/Model
716082	**PIANO COTTURA INDUZIONE WOK SU VANO APERTO** **FREESTANDING WOK INDUCTION COOK TOP**	**PIW4FE7**

Cons./Recom.	Pos./Posit.	Ricambio/Replacement			Prezzo/Price List
	00005806	RC00005806	COPIGLIA A MOLLA RASPES	RASPES SPRUNG COTTER PIN	3,75
	01	RC01711000	CAMINO 40 H45 TECNO74	FLUE ASSEMBLY 40 H45 L7	80,08
	02	RC00602000	PIEDE 1"3/4 INOX	FOOT	36,41
	03	RC02041000	CASSETTO PIN_E7/E9	DRAWER	25,15
	05	RC01542000	FILTRO PER INDUZIONE	FILTER FOR INDUCTION	122,12
	08	RC00304000	MORSETTO EQUIPOTENZIALE COMPLETO	EQUIPOTENTIAL CONNECTING BLOCK	6,62
	09	RC00194000	MORSETTIERA FV 122 B	CONNECTING BLOCK	9,16
	10a	RC01877000	MANOPOLA ELETTRICA 0-6+INF NERA	BLACK KNOB	8,44
	10b	RC02075000	MANOPOLA ELETTRICA 0-6+INF GRIGIA	GREY KNOB	9,05
	12	RC00241000	PRESSACAVO PG16 CON DADO	CABLE GLAND AND NUT	7,18
	13a	RC01788000	SOTTOMANOPOLA EL 2L NERO	UNDERKNOB	7,70
	13b	RC02049000	SOTTOMANOPOLA EL 2L GRIGIO	GREY UNDERKNOB	7,18
	14	RC02039000	VETRO PIW4E7/9	PIW GLASS	706,99
	15	RC02038000	GENERATORE WOK PBIA3AC400/1X5.0/6W300/	WOK INDUCTION GENERATOR	1.962,44

L'azienda si riserva il diritto di apportare ulteriori aggiornamenti senza preavviso. / The data may be updated without prior warning