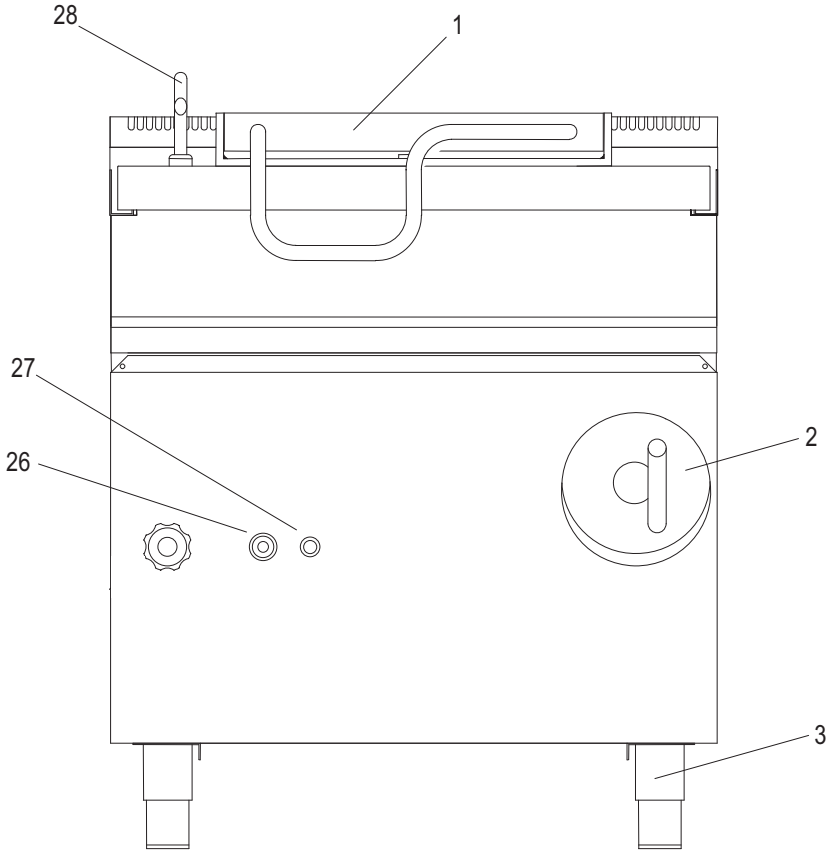
28
1
27
26
2
3

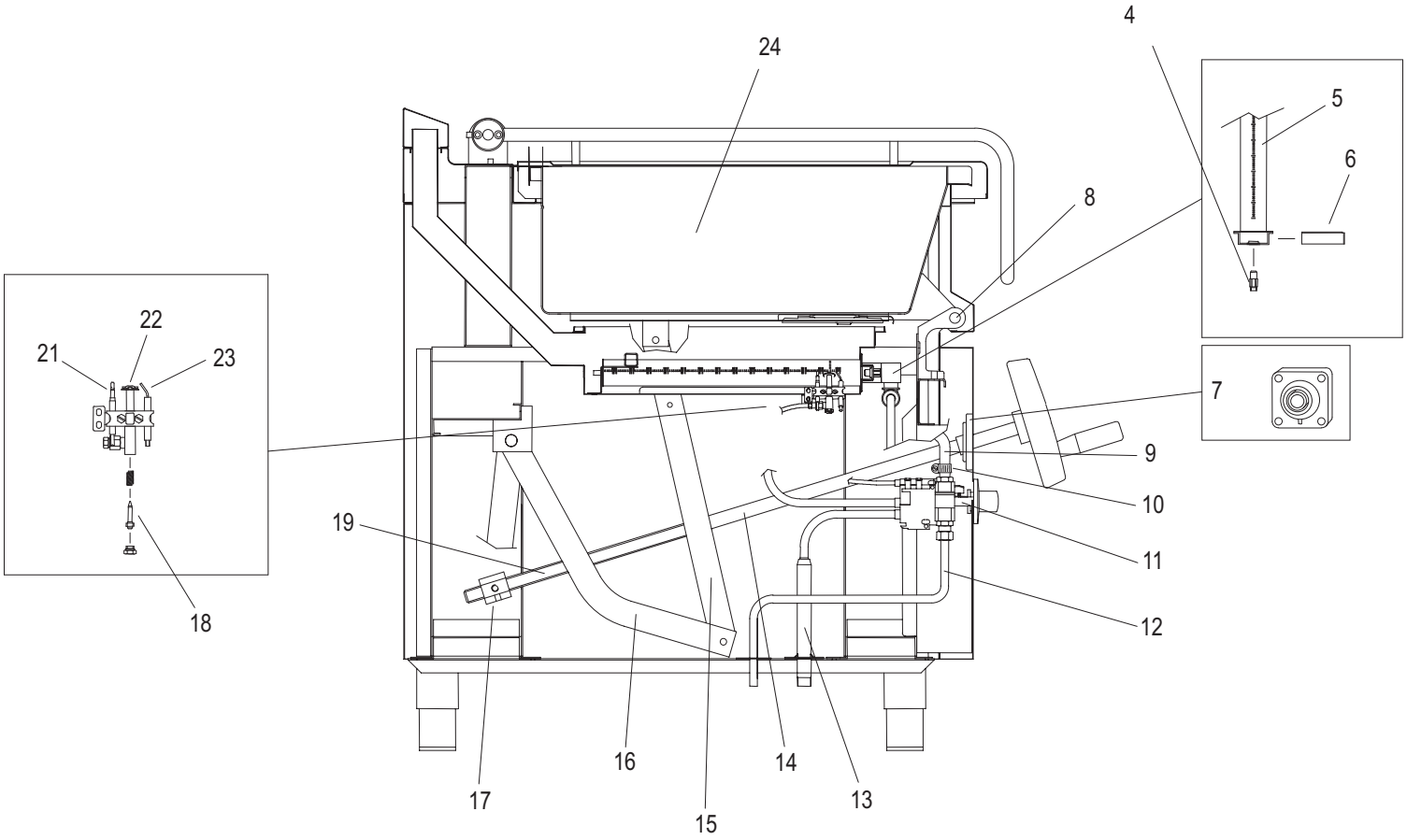
4
24
5
6
8
22
21
23
7
9
10
19
11
12
18
16
14
17
15
13

Artic./Item	Descrizione/Description	Modello/Model
313082	**BRASIERA GAS 80LT CON VASCA IN ACCIAIO DOLCE FE360** **80LT GAS TILTING BRATT PAN WITH MILD STEEL FE360 TANK**	**B8FAG9**

Cons./Recom.	Pos./Posit.	Ricambio/Replacement			Prezzo/Price List
	01685000	RC01685000	CAPPUCCIO IN GOMMA PER PIEZO	GUMMY CAP FOR PIEZO IGNITER	9,71
	01900000	RC01900000	ANELLO CAPPUCCIO PIEZO	PIEZO IGNITER NIPPLE RING	8,99
	01	RCMB060800	MANIGLIONE	HANDLE	342,16
	02	RCMB063600	VOLANTINO SOLLEVAMENTO VASCA BRASIERA	HANDWEEL FOR TILTING BRATT-PAN B8F_9	181,58
	03	RC20100020	ASS.PIEDINO DA 2" H=165MM	FOOT	24,27
	05	RC30400050	BRUCIATORE	BURNER	61,53
	06	RCSC140400	SQUAD.REG.ARIA BRUC.CBTG060/90-DBRG	AIR REGULATOR BURNER	9,25
	07	RC20400012	SUPPORTO GHISA CON CUSCINETTO	BEARING	28,91
	09	RC10600011	TUBO GOMMA 10x17 700MM	(RUBBER) WATER INLET PIPE	31,00
	10	RC10300033	FASCETTA AISI304 C/VITE OTTONE -S.STEEL	S.STEEL CLIP	6,64
	11	RC30200008	RUBINETTO CARICO ACQUA	WATER INLET TAP	50,65
	12	RCMB006600	ASS.COND.CARICO ACQUA	WATER INLET PIPE	34,33
	13	RCMB006400	ASS.RAMPA ENTRATA GAS	RAMP GAS INLET	63,99
	14	RCMB063000	PROLUNGA PER VITE	EXTENSION FOR SCREW	140,71
	17	RCSC002200	MADREVITE CILIN.TPN20 P.4	FEMALE SCREW	73,15
	19	RCMB012800	VITE PER GRUPPO SOLLEV.VASCA	SCREW FOR TILTING OF PAN	225,16
*	21	RC40400110	TERMOCOPPIA QUICK M9X1 L850	THERMOCOUPLE	10,60
	22	RC30100005	PILOTA 3 VIE D6	PILOT	10,93
*	23	RC30100054	CANDELA QUADRA 0915036	IGNITOR	7,83
	26	RC30100080	VALVOLA EUROSIT 100°-340°	GAS VALVE	162,85
*	27	RC40100150	PIEZO INECO MOD.PZ10039 C/DADO	PIEZO	10,26
	28	RCMB057400	TUBO CARICO ACQUA	WATER INLET PIPE	13,86

L'azienda si riserva il diritto di apportare ulteriori aggiornamenti senza preavviso. / The data may be updated without prior warning