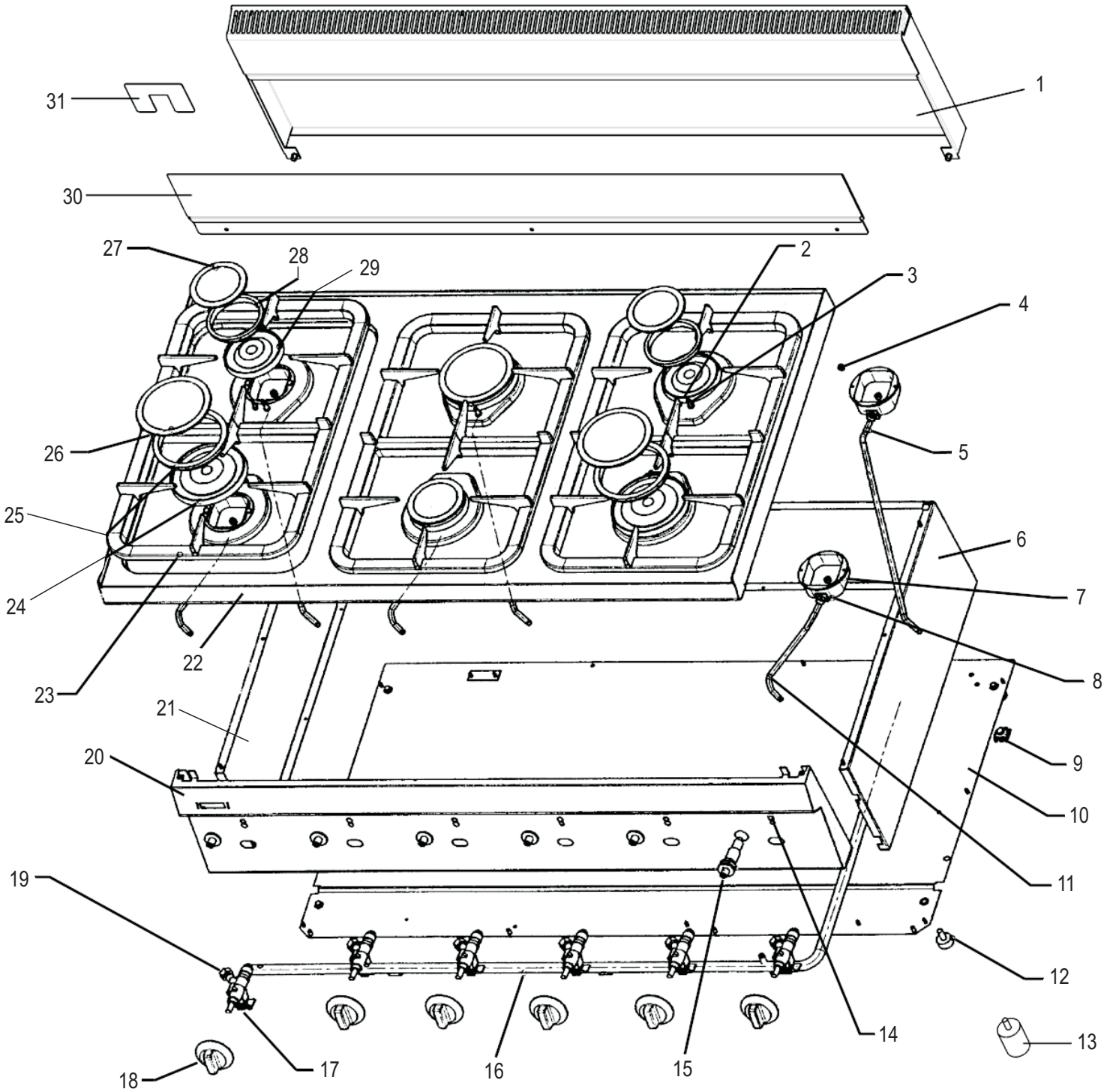
31
1
30
27
28
29
2
3
4
26
5
25
6
24
7
22
8
23
21
20
9
10
11
19
12
14
13
18
17
16
15

## CODICI RICAMBIO PER FINITO / SPARE PARTS FOR THE FINISHED PRODUCT

**Aggiornato al/Updated to 27/11/17**

| Artic./Item | Descrizione/Description | Modello/Model |
|---|---|---|
| **113003** | **PIANO COTTURA GAS 6 FUOCHI**<br>**6 BURNERS GAS BOILING TOP** | **PC105G/6** |

| Cons./Recom. | Pos./Posit. | Ricambio/Replacement | | | Prezzo/Price List |
|---|---|---|---|---|---|
| * | 02 | RC00367000 | TERMOCOPPIA L=600MM | THERMOCOUPLE FOR TOP BURNER | 15,56 |
| * | 03 | RC00368000 | CANDELETTA D'ACCENSIONE E MOLLA | SPARK PLUG | 9,50 |
| | 05 | RC00371000 | TUBETTO BRUCIATORE PCG | BURNER PIPE PCG | 15,11 |
| | 06 | RC01251000 | FIANCO DX SNACK | RIGHT SIDE SNACK | 32,77 |
| | 07 | RC00378000 | VITE SPECIALE PER BRUCIATORE | SPECIAL SCREW FOR BURNER | 5,19 |
| | 08 | RC00377000 | COPPA BRUCIATORE | BURNER CAP | 7,83 |
| | 09 | RC00304000 | MORSETTO EQUIPOTENZIALE COMPLETO | EQUIPOTENTIAL CONNECTING BLOCK | 6,62 |
| | 10 | RC00799000 | FONDO GAS 1050 | BASE GAS 1050 | 40,60 |
| | 11 | RC00370000 | TUBETTO BRUCIATORE PCG | BURNER PIPE PCG | 14,01 |
| | 13 | RC00518000 | PIEDINO H=50 MM | FOOT | 5,74 |
| * | 15 | RC00128000 | ACCENDITORE PIEZO CON DADO | PIEZO IGNITER | 16,99 |
| | 17 | RC00369000 | RUBINETTO | GAS COCK | 38,28 |
| | 18 | RC01884000 | MANOPOLA GAS SNACK NERA | BLACK KNOB FOR LINE SNACK | 9,47 |
| | 18 | RC02072000 | MANOPOLA GAS SNACK GRIGIA | GREY KNOB | 8,79 |
| | 20 | RC00663000 | CRUSCOTTO PC105G | CONTROL PANEL PC105G | 82,20 |
| | 21 | RC01252000 | FIANCO SX SNACK | LEFT SIDE SNACK | 32,77 |
| | 22 | RC00615000 | RIPIANO PC105G/0 | SHELF PC105G/0 | 277,93 |
| | 23 | RC00376000 | SUPPORTO PENTOLE SNACK | PAN GRID | 80,98 |
| | 24 | RC02186000 | SUPPORTO SPARTIFIAMMA UR | | 18,56 |
| | 25 | RC01832000 | SPARTIFIAMMA ULTRARAPIDO SNACK | SNACK ULTRARAPID BURNER COVER | 34,58 |
| | 26 | RC00375000 | COPERCHIO BRUCIATORE UR | COVER FOR "ULTRARAPID" BURNER | 17,54 |
| | 27 | RC00373000 | COPERCHIO BRUCIATORE R | COVER FOR "RAPID" BURNER | 7,83 |
| | 28 | RC01833000 | SPARTIFIAMMA RAPIDO SNACK | SNACK RAPID BURNER COVER | 17,87 |



**L'azienda si riserva il diritto di apportare ulteriori aggiornamenti senza preavviso. / The data may be updated without prior warning**

| Artic./Item | Descrizione/Description | Modello/Model |
|---|---|---|
| **113003** | **PIANO COTTURA GAS 6 FUOCHI**<br>**6 BURNERS GAS BOILING TOP** | **PC105G/6** |

| Cons./Recom. | Pos./Posit. | Ricambio/Replacement | | | Prezzo/Price List |
|---|---|---|---|---|---|
| | 29 | RC02263000 | SUPPORTO SPARTIFIAMMA RAPIDO SNACK | | 15,78 |
| | 32 | RC00521000 | RAMPA PER PC105G6 | RAMP PC105G6 | 65,09 |



L'azienda si riserva il diritto di apportare ulteriori aggiornamenti senza preavviso. / The data may be updated without prior warning