DESPIECES DEL SERVICIO TECNICO

SERIE 900

Cocinas a Gas

CG9-20
CG9-40
CG9-60
CG9-41
CG9-61
CG9-82

ENERO, 1999

FAGOR

Fagor Industrial, S. Coop.

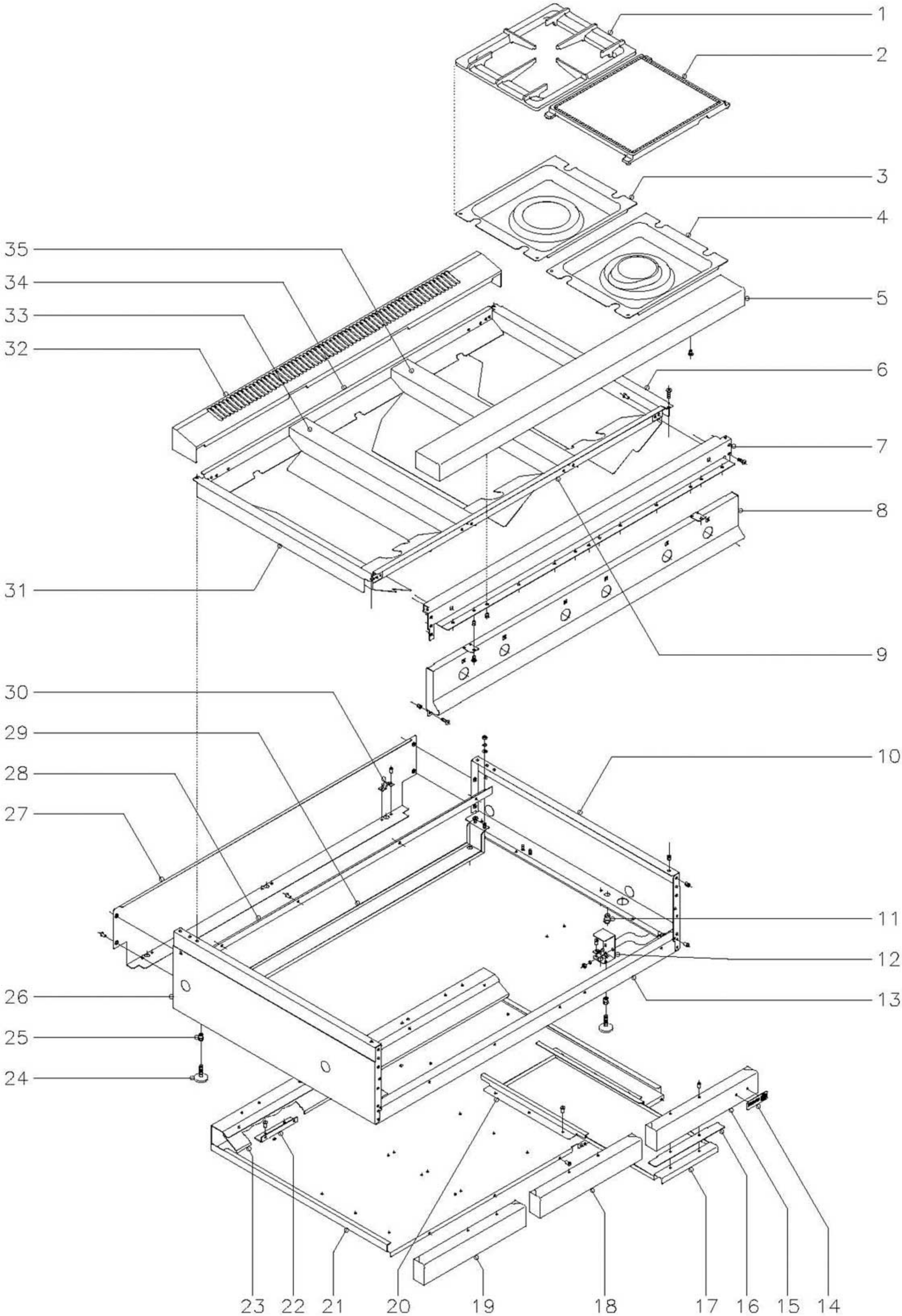

N plano	Firma	Fecha	Aparato	Lamina	
C–700		1–99	COCINAS CG9–20, 40, 60	1	Fagor Industrial S.Coop. FAGOR D<ate

MOD.	CG9-20 CG9-40 CG9-60	CG9-41 CG9-61 CG9-82	ZONA	MUEBLE	PLANO	C-700

Nº	CODIGO	DENOMINACION	CG9-20	CG9-40	CG9-60								NOTAS
1	U565403	Parrilla	2	4	6								
2	U565406	Placa (sobre pedido)	-	-	-								
3	U505409	Vertedero 6000	1	2	3								
4	U505408	Vertedero 4000	1	2	3								
5	X165400	Anterior de mesa 1/2 M.	1	-	-								
5	R165431	Anterior de mesa 1M.	-	1	-								
5	U585451	Anterior de mesa 1 1/2 M.	-	-	1								
	Q152004	Tornillo aplastado M.5x13	2	3	4								
	Q221342	Remache exagonal M.5	2	3	4								
6	U565450	Lateral derecho de mesa	1	1	1								
	Q152004	Tornillo aplastado M.5x13	2	2	2								
	Q221342	Remache exagonal M.5	2	2	2								
	Q419005	Remache tubular Ø4x8	4	4	4								
7	X162667	Escuadra amarre anterior mesa	1	-	-								
7	R162613	Escuadra amarre anterior mesa	-	1	-								
7	U582655	Escuadra amarre anterior mesa	-	-	1								
	Q152004	Tornillo aplastado M.5x13	6	6	6								
	Q221342	Remache exagonal M.5	6	6	6								
8	U542850	Panel portamandos	1	-	-								
8	U562855	Panel portamandos	-	1	-								
8	U582851	Panel portamandos	-	-	1								
	Q152004	Tornillo aplastado M.5x13	4	4	4								
	Q221342	Remache exagonal M.5	4	4	4								
9	U545451	Anterior interior mesa	1	-	-								
9	U565453	Anterior interior mesa	-	1	-								
9	U585453	Anterior interior mesa	-	-	1								
10	R162810	Panel lateral derecho	1	1	1								
11	Q221345	Remache exagonal M.10	2	2	2								
12	H012805	Escuadra amarre pata	2	2	2								
	Q302022	Arandela plana Ø16xØ6x1,2	4	4	4								
	Q162030	Tuerca exagonal M.5	4	4	4								

MOD.	CG9-20 CG9-40 CG9-60	CG9-41 CG9-61 CG9-82	ZONA	MUEBLE	PLANO	C-700

Nº	CODIGO	DENOMINACION	CG-920	CG-940	CG-960								NOTAS
13	U652651	Listón amarre zócalo	1	-	-								
13	H022604	Listón amarre zócalo	-	1	-								
13	U572653	Listón amarre zócalo	-	-	1								
	Q419005	Remache tubular Ø4x8	4	4	4								
14	U262806	Escudo FAGOR	1	1	1								
	Q221023	Clips sujección escudo	2	2	2								
15	H012804	Asa bandeja derecha	-	1	1								
16	H012807	Refuerzo asa	1	2	3								
17	H012808	Bandeja completa	1	2	3								
18	H012809	Asa bandeja	1	-	-								
18	U572851	Asa bandeja central	-	-	1								
19	H012806	Asa bandeja izquierda	-	1	1								
	Q419005	Remache tubular Ø4x8	2	4	6								
20	U562640	Guias bandejas	2	4	6								
	Q419005	Remache tubular Ø4x8	6	12	18								
21	U542650	Base de bandejas	1	-	-								
21	U562651	Base de bandejas	-	1	-								
21	U582653	Base de bandejas	-	-	1								
	Q152004	Tornillo aplastado M.5x13	2	2	2								
	Q419005	Remache tubular Ø4x8	2	3	3								
22	U325611	Escuadra tope bandejas	1	2	3								
	Q419005	Remache tubular Ø4x8	2	4	6								
23	U542651	Suplemento base bandejas	1	-	-								
23	U562652	Suplemento base bandejas	-	1	-								
23	U582654	Suplemento base bandejas	-	-	1								
	Q419005	Remache tubular Ø4x8	2	3	4								
24	Z200105	Pata regulable	4	4	4								
25	Q221345	Remache exagonal M.10	4	4	4								
26	R162812	Panel lateral izquierdo	1	1	1								
27	R152811	Panel posterior	1	-	-								
27	R162813	Panel posterior	-	1	-								

MOD.	CG9-20 CG9-40 CG9-60 CG9-41 CG9-61 CG9-82	ZONA	MUEBLE	PLANO	C-700

Nº	CODIGO	DENOMINACION	CG-920	CG-940	CG-960								NOTAS
27	U572850	Panel posterior	-	-	1								
27	U572850	Panel posterior	-	-	1								
	Q419005	Remache tubular Ø4x8	4	4	8								
28	H012603	Escuadra posterior base bandejas	1	-	-								
28	H022603	Escuadra posterior base bandejas	-	1	-								
28	U572651	Escuadra posterior base bandejas	-	-	1								
	Q419005	Remache tubular Ø4x8	2	3	4								
29	H012606	Refuerzo posterior patas	1	-	-								
29	H022606	Refuerzo posterior patas	-	1	-								
29	U572652	Refuerzo posterior patas	-	-	1								
	Q302022	Arandela plana Ø16xØ6x1,2	4	4	4								
	Q162030	Tuerca exagonal M.5	4	4	4								
30	X010503	Muelle enganche pitón	4	4	5								
	Q419007	Remache tubular Ø3,2x6	8	8	10								
31	U565451	Lateral izquierdo de mesa	1	1	1								
	Q152004	Tornillo aplastado M.5x13	2	2	2								
	Q221342	Remache exagonal M.5	2	2	2								
	Q419005	Remache tubular Ø4x8	4	4	4								
32	X165401	Embellecedor bajo 1/2 M.	1	-	-								
32	R165432	Embellecedor bajo 1 M.	-	1	-								
32	U585450	Embellecedor bajo 1 1/2 M.	-	-	1								
33	U565454	Central de mesa	-	1	1								
34	U545450	Posterior interior de mesa	1	-	-								
34	U565452	Posterior interior de mesa	-	1	-								
34	U585452	Posterior interior de mesa	-	-	1								
35	U585454	Central de mesa derecha	-	-	1								
	Q419005	Remache tubular Ø4x8	-	6	12								

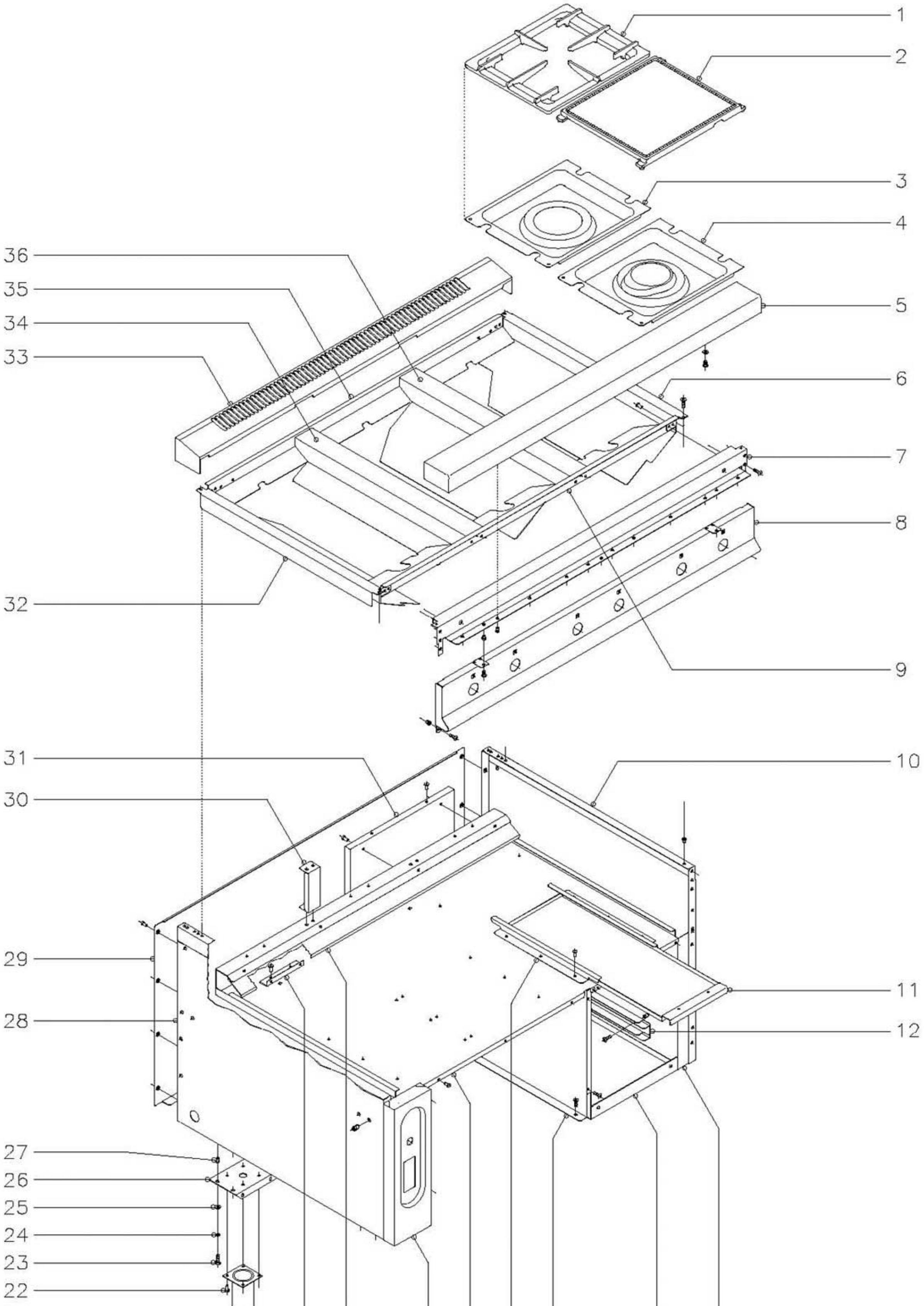

N plano	Firma	Fecha	Aparato	Lamina	
C-701		1-99	COCINAS CG9-41, 61, 82	2	Fagor Industrial S.Coop. FAGOR Oate

MOD.	CG9-20 CG9-40 CG9-60	CG9-41 CG9-61 CG9-82	ZONA	MUEBLE	PLANO	C-701

Nº	CODIGO	DENOMINACION	CG9-41	CG9-61	CG9-82	NOTAS
1	U565403	Parrilla	4	6	8	
2	U565406	Placa (sobre pedido)	-	-	-	
3	U505409	Vertedero 6000	2	3	4	
4	U505408	Vertedero 4000	2	3	4	
5	R165431	Anterior de mesa 1M.	1	-	-	
5	U585451	Anterior de mesa 1 1/2 M.	-	1	-	
5	U595460	Anterior de mesa 2 M.	-	-	1	
	Q152004	Tornillo aplastado M.5x13	3	4	4	
	Q221342	Remache exagonal M.5	3	4	4	
6	U565450	Lateral derecho de mesa	1	1	1	
	Q152004	Tornillo aplastado M.5x13	2	2	2	
	Q221342	Remache exagonal M.5	2	2	2	
	Q419005	Remache tubular Ø4x8	4	4	4	
7	R162613	Escuadra amarre anterior mesa	1	-	2	
7	U582655	Escuadra amarre anterior mesa	-	1	-	
	Q152004	Tornillo aplastado M.5x13	6	6	12	
	Q221342	Remache exagonal M.5	6	6	12	
8	U562855	Panel portamandos	1	-	-	
8	U582851	Panel portamandos	-	1	-	
8	U592850	Panel portamandos	-	-	1	
	Q152004	Tornillo aplastado M.5x13	4	4	4	
	Q221342	Remache exagonal M.5	4	4	4	
9	U565453	Anterior interior mesa	1	-	2	
9	U585453	Anterior interior mesa	-	1	-	
10	U562852	Panel lateral derecho	1	-	2	
10	X162811	Panel lateral derecho	-	1	-	
11	U722604	Bandeja recogegrasas	2	3	4	
12	U582665	Guía para bandejas 1/1	-	4	-	
	Q152004	Tornillo aplastado M.5x13	-	12	-	
	Q221342	Remache exagonal M.5	-	12	-	
13	U582658	Panel lateral interior derecho	-	1	-	

MOD.	CG9-20 CG9-40 CG9-60 CG9-41 CG9-61 CG9-82	ZONA	MUEBLE	PLANO	C-701

Nº	CODIGO	DENOMINACION	CG9-41	CG9-61	CG9-82								NOTAS
	Q152004	Tornillo aplastado M.5x13	-	2	-								
	Q221342	Remache exagonal M.5	-	2	-								
14	U582659	Base interior lateral	-	1	-								
	Q419005	Remache tubular Ø4x8	-	4	-								
15	U582656	Panel lateral interior izdo.	-	1	1								
	Q152004	Tornillo aplastado M.5x13	-	2	-								
	Q221342	Remache exagonal M.5	-	2	-								
16	U562640	Guía bandejas	4	6	8								
	Q419005	Remache tubular Ø4x8	12	18	24								
17	U562651	Base de bandejas	1	-	2								
17	U582653	Base de bandejas	-	1	-								
	Q419005	Remache tubular Ø4x8	3	3	6								
18	U562854	Portamandos lateral	1	1	2								
	Q152004	Tornillo aplastado M.5x13	2	2	4								
19	U562652	Suplemento base bandejas	1	-	2								
19	U582654	Suplemento base bandejas	-	1	-								
	Q419005	Remache tubular Ø4x8	3	4	6								
20	U325611	Escuadra tope bandejas	2	3	4								
	Q419005	Remache tubular Ø4x8	4	6	8								
21	X260150	Pata regulable	4	4	4								
22	Q411304	Remache avibulb Ø4,8	16	16	16								
23	Q012043	Tornillo exagonal M.6x20	8	8	16								
24	Q262040	Arandela grower A.6	8	8	16								
25	Q302022	Arandela plana Ø16xØ6x1,2	8	8	16								
26	X172601	Listón soporte patas	2	-	-								
26	U582652	Listón soporte patas	-	2	-								
26	U592650	Listón soporte patas	-	-	2								
27	Q221343	Remache exagonal M.6	8	8	16								
28	X162810	Panel lateral izquierdo	1	1	2								
29	U562853	Panel posterior	1	-	-								
29	U582852	Panel posterior	-	1	-								

MOD.	CG9-20 CG9-40 CG9-60 CG9-41 CG9-61 CG9-82	ZONA	MUEBLE	PLANO	C-701

Nº	CODIGO	DENOMINACION	CG9-41	CG9-61	CG9-82								NOTAS
29	U592852	Panel posterior	-	-	1								
	Q419005	Remache tubular Ø4x8	8	8	16								
30	U572650	Poste posterior	-	2	-								
	Q152004	Tornillo aplastado M.5x13	-	4	-								
	Q221342	Remache exagonal M.5	-	4	-								
31	U582657	Panel interior posterior	-	1	-								
	Q419005	Remache tubular Ø4x8	-	5	-								
32	U565451	Lateral izquierdo de mesa	1	1	1								
	Q152004	Tornillo aplastado M.5x13	2	2	2								
	Q221342	Remache exagonal M.5	2	2	2								
	Q419005	Remache tubular Ø4x8	4	4	4								
33	R165432	Embellecedor bajo 1M.	1	-	2								
33	U585450	Embellecedor bajo 1 1/2M.	-	1	-								
34	U565454	Central de mesa	1	1	2								
35	U565452	Posterior interior de mesa	1	-	2								
35	U585452	Posterior interior de mesa	-	1	-								
36	U585454	Central de mesa derecha	-	1	-								
36	U595461	Unión central de cocina	-	-	1								
	Q419005	Remache tubular Ø4x8	6	12	20								
	Q152004	Tornillo aplastado M.5x13	-	-	4								
	Q221342	Remache exagonal M.5	-	-	4								

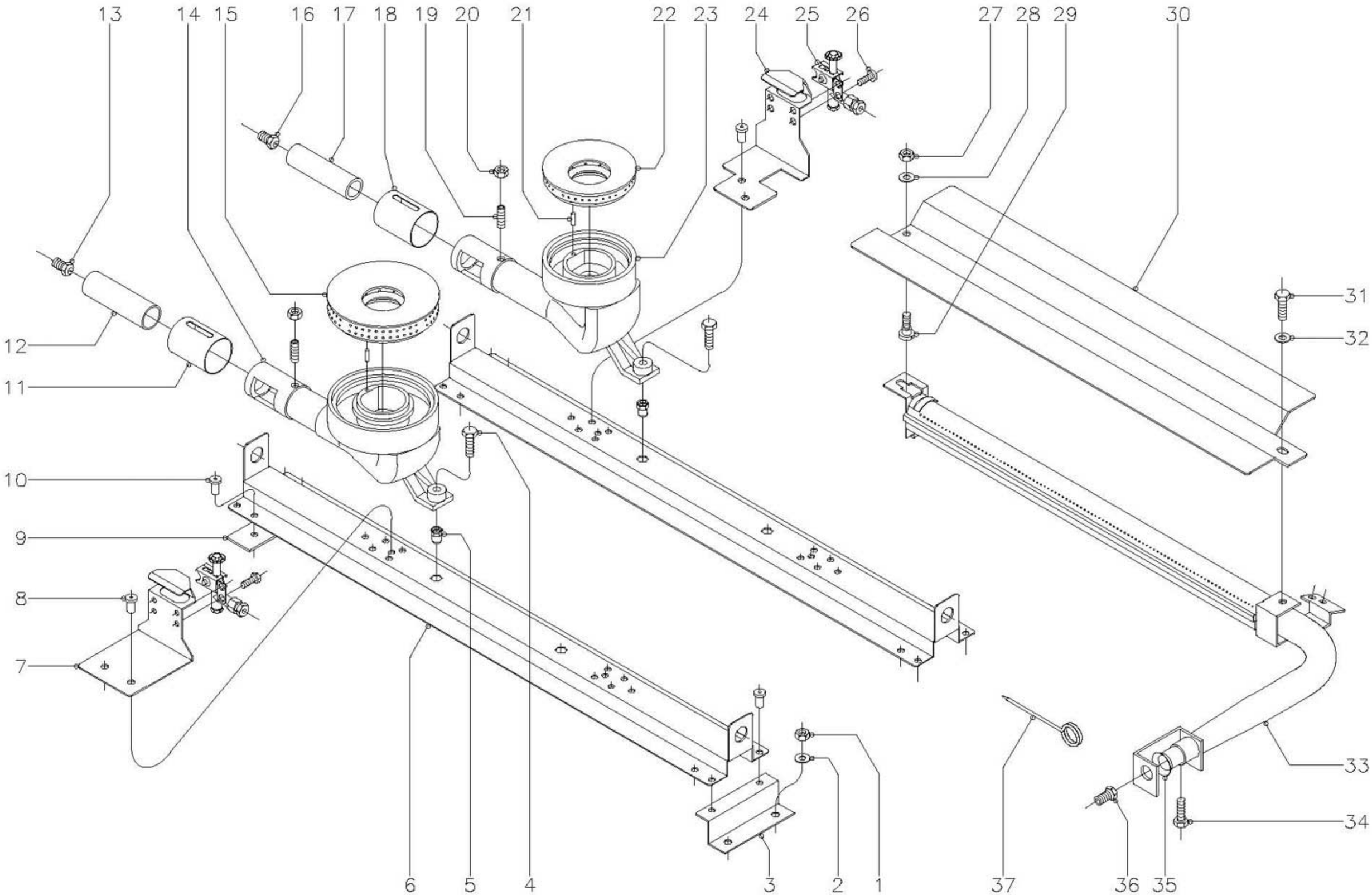

N plano	Firma	Fecha	Aparato	Lamina	
C-702		1-99	COCI. CG9-20,40,60,41,61,82	3	Fagor Industrial S.Coop. FAGOR O<ate

MOD. **CG9-20 CG9-40 CG9-60 CG9-41 CG9-61 CG9-82**

ZONA QUEMADORES

PLANO C-702

Nº	CODIGO	DENOMINACION	CG9-20	CG9-40	CG9-60	CG9-41	CG9-61	CG9-82					NOTAS
1	Q162040	Tuerca exagonal M.6	2	4	6	4	6	8					
2	Q302022	Arandela plana Ø16xØ6x1,2	2	4	6	4	6	8					
3	U562655	Escuadra soporte listón	1	2	3	2	3	4					
4	Q012044	Tornillo exagonal M.6x25	2	4	6	4	6	8					
5	Q221343	Remache exagonal M.6	2	4	6	4	6	8					
6	U562654	Listón amarre quemdores	1	2	3	2	3	4					
7	U445441	Soporte piloto 8000	1	2	3	2	3	4					
8	Q419005	Remache tubular Ø4x8	4	8	12	8	12	16					
9	U542652	Chapa calzo	2	4	6	-	-	-					
10	Q419005	Remache tubular Ø4x8	4	8	12	8	12	16					
11	U265702	Regulador aire 8000	1	1	2	1	2	2					
11	U235704	Regulador aire 10500	-	1	1	1	2	2					
12	U565700	Venturi quemador 8000	1	1	2	1	2	2					
12	U235702	Venturi quemador 10500	-	1	1	1	1	2					
13	0631000	Tobera Ø 1,40 (B.P.) 8000	1	1	2	1	2	2					
13	R614500	Tobera Ø 2,00 (G.N.) 8000	1	1	2	1	2	2					
13	U262401	Tobera Ø 4,10 (G.V.) 8000	1	1	2	1	2	2					
13	U112401	Tobera Ø 1,55 (B.P.) 10500	-	1	1	1	2	2					
13	R275050	Tobera Ø 2,35 (G.N.) 10500	-	1	1	1	2	2					
13	U192402	Tobera Ø 4,90 (G.V.) 10500	-	1	1	1	2	2					
14	U565701	Cuerpo quemador 8000	1	1	2	1	2	2					
14	U235700	Cuerpo quemador 10500	-	1	1	1	1	2					
15	U135702	Quemador 8000	1	1	2	1	2	2					
15	U235701	Quemador 10500	-	1	1	1	1	2					
16	U122407	Tobera Ø1,05 (B.P.) 4000	1	2	3	2	3	4					
16	9105100	Tobera Ø1,50 (G.N.) 4000	1	2	3	2	3	4					
16	R302401	Tobera Ø2,90 (G.V.) 4000	1	2	3	2	3	4					
17	U125720	Venturi quemador 4000	1	2	3	2	3	4					
18	U265702	Regulador de aire 4000	1	2	3	2	3	4					
19	Q131542	Varilla roscada M.6x15	2	4	6	4	6	8					
20	Q162040	Tuerca exagonal M.6	2	4	6	4	6	8					

MOD. CG9-20 CG9-40 CG9-60 CG9-41 CG9-61 CG9-82

ZONA QUEMADORES

PLANO C-702

Nº	CODIGO	DENOMINACION	CG9-20	CG9-40	CG9-60	CG9-41	CG9-61	CG9-82					NOTAS
21	Q371026	Manguito Ø4x14	2	3	5	3	5	6					Quemador de 4000 y 8000
21	Q371028	Maguito Ø3x14	-	1	1	1	1	2					Quemador de 10500
22	U445731	Quemador 4000	1	2	3	2	3	4					
23	U445730	Cuerpo quemador 4000	1	2	3	2	3	4					
24	U505440	Soporte piloto 4000	1	2	3	2	3	4					
25	U442134	Conjunto piloto mesa	2	4	6	4	6	8					
26	Q032021	Tornillo alomado M.4x10	4	8	12	8	12	16					
27	Q162040	Tuerca exagonal M.6	-	-	-	1	1	2					
28	Q302022	Arandela plana Ø16xØ6x1,2	-	-	-	1	1	2					
29	R252624	Pitón soporte	-	-	-	1	1	2					
30	U745705	Difusor quemador horno	-	-	-	1	1	2					
31	Q012041	Tornillo exagonal M.6x10	-	-	-	1	1	2					
32	Q302022	Arandela plana Ø16xØ6x1,2	-	-	-	1	1	2					
33	U745700	Quemador horno	-	-	-	1	1	2					
34	Q012031	Tornillo exagonal M.5x10	-	-	-	1	1	2					
35	U325707	Regulador de aire	-	-	-	1	1	2					
36	U052401	Tobera Ø1,45 (B.P.) Horno	-	-	-	1	1	2					
36	9101160	Tobera Ø2,25 (G.N.) Horno	-	-	-	1	1	2					
36	9424600	Tobera Ø4,23 (G.V.) Horno	-	-	-	1	1	2					
37	0623500	Aguja limpieza quemadores	1	1	1	1	1	1					

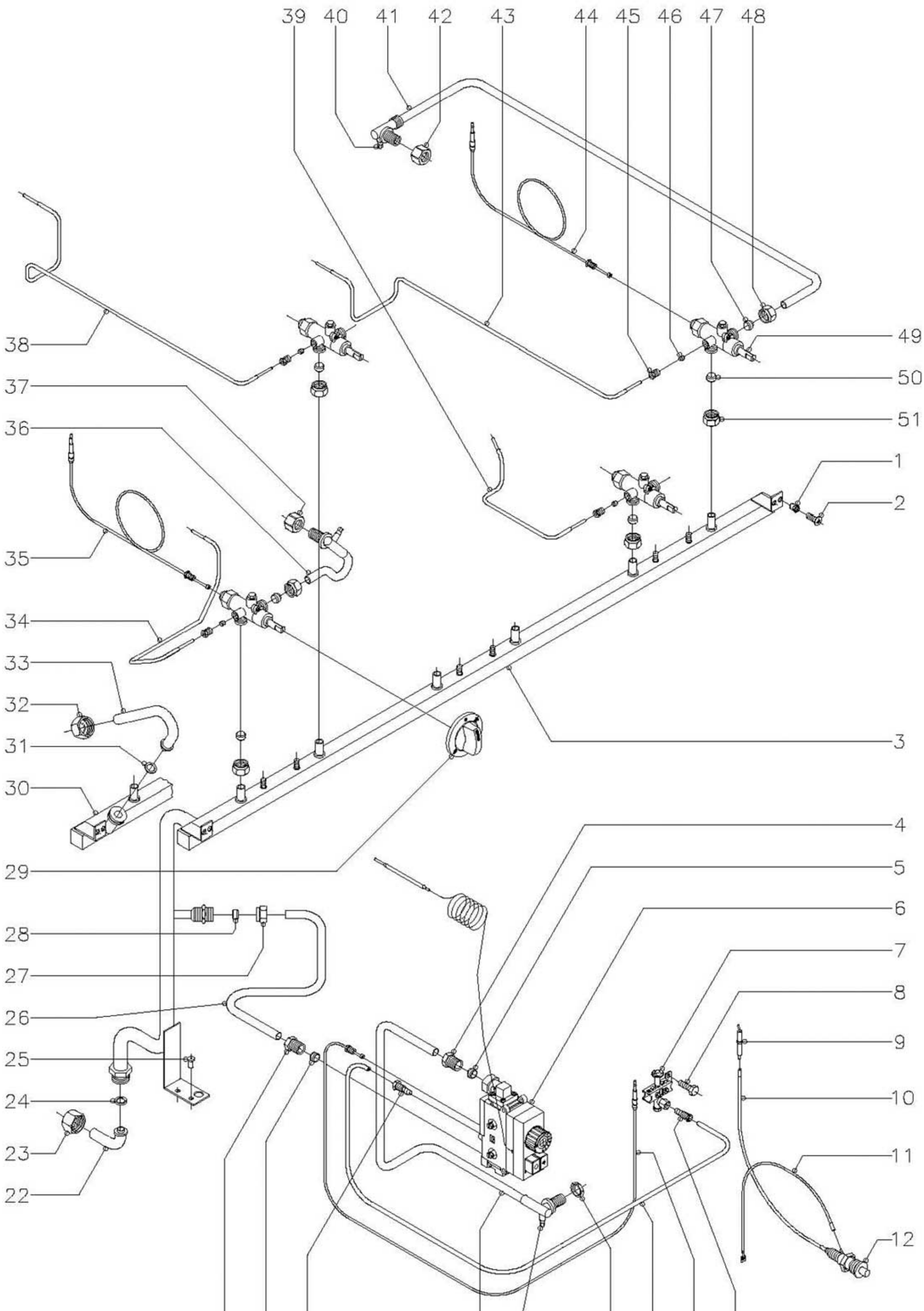

N plano	Firma	Fecha	Aparato	Lamina	
C–703		1–99	COCI. CG9–20,40,60,41,61,82	4	Fagor Industrial S.Coop. O<ate FAGOR

MOD. CG9-20 CG9-40 CG9-60 CG9-41 CG9-61 CG9-82

ZONA PARTE FUNCIONAL GAS

PLANO C-703

Nº	CODIGO	DENOMINACION	CG9-20	CG9-40	CG9-60	CG9-41	CG9-61	CG9-82					NOTAS
1	Q221342	Remache exagonal M.5	2	2	2	2	2	4					
2	Q152004	Tornillo aplastado M.5x13	2	2	2	2	2	4					
3	U595050	Tubo distribuidor general	-	-	-	1	-	2					
3	U585060	Tubo distribuidor general	-	-	-	-	1	-					
4	U264310	Manguito 3/8"	-	-	-	1	1	2					
5	U055043	Bicono Ø12	-	-	-	1	1	2					
6	U264315	Válvula minisit completa	-	-	-	1	1	2					
	U134316	Cuerpo válvula	-	-	-	1	1	2					
	U134317	Botón de mando	-	-	-	1	1	2					
	U134318	Cubierta	-	-	-	1	1	2					
	U264300	Racord 3/8"	-	-	-	2	2	4					
	Q031322	Tornillo alomado M.4x15	-	-	-	8	8	16					
	Q307041	Junta tórica Ø25,4xØ20,2x2,6	-	-	-	2	2	4					
	U264398	Bulbo termostato horno	-	-	-	1	1	2					
	U264399	Grupo electromagnético	-	-	-	1	1	2					
7	Q012032	Tornillo exagonal M.5x15	-	-	-	2	2	4					
8	Q221304	Remache redondo M.5	-	-	-	2	2	4					
9	U322118	Piloto completo	-	-	-	1	1	2					
10	Q012031	Tornillo exagonal M.5x10	-	-	-	2	2	4					
11	X012101	Bujía de encendido	-	-	-	1	1	2					
12	U323030	Cable bujía	-	-	-	1	1	2					
13	U333003	Cable masa piezoeléctrico	-	-	-	1	1	2					
14	S113034	Piezoeléctrico	-	-	-	1	1	2					
15	U134323	Racord con bicono Ø6	-	-	-	1	1	2					
16	U562130	Termopar L=850	-	-	-	1	1	2					
17	U565036	Conducción a piloto de horno	-	-	-	1	1	2					
18	U565620	Soporte válvula minisit	-	-	-	1	1	2					
19	Q221343	Remache exagonal M.6	-	-	-	2	2	4					
20	Q223019	Tuerca exagonal 3/8"	-	-	-	1	1	2					
21	Q153002	Tornillo toma presión	-	-	-	1	1	2					
22	Q302022	Arandela plana Ø16xØ6x1,2	-	-	-	2	2	4					

MOD.	CG9-20 CG9-40 CG9-60	CG9-41 CG9-61 CG9-82	ZONA	PARTE FUNCIONAL GAS	PLANO	C-703

Nº	CODIGO	DENOMINACION	CG9-20	CG9-40	CG9-60	CG9-41	CG9-61	CG9-82					NOTAS
23	Q011348	Tornillo exagonal M.6x60	-	-	-	2	2	4					
24	U565024	Conducción a quemador horno	-	-	-	1	1	2					
25	U134323	Racord con bicono Ø6	-	-	-	1	1	2					
26	U055043	Bicono Ø12	-	-	-	1	1	2					
27	U264310	Manguito 3/8"	-	-	-	1	1	2					
28	U725005	Codo entrada gas	-	-	-	1	1	2					
29	U725006	Tuerca 3/4"	-	-	-	1	1	2					
30	Q300012	Arandela junta Ø18xØ13x1,5	-	-	-	1	1	2					
31	Q411304	Remache avibulb Ø4,8	-	-	-	1	1	2					
32	U565023	Tubo entrada a válvula	-	-	-	1	1	2					
33	Q221334	Tuerca 1/2"	-	-	-	1	1	2					
34	U055043	Bicono Ø12	-	-	-	1	1	2					
35	U562100	Botón de mando Ø10	2	4	6	4	6	8					
36	U545050	Tubo distribuidor general	1	-	-	-	-	-					
36	U635010	Tubo distribuidor general	-	1	-	-	-	-					
36	U575050	Tubo distribuidor general	-	-	1	-	-	-					
37	Q300012	Arandela junta Ø18xØ13x1,5	1	1	1	-	-	-					
38	U725006	Tuerca 3/4"	1	1	1	-	-	-					
39	U735004	Codo entrada gas	1	1	1	-	-	-					
40	U565034	Tubo piloto anterior izquierdo	1	1	1	1	1	2					
41	U222130	Termopar anterior L=600	1	2	3	2	3	4					
42	U565027	Tubo a quemador anterior	1	2	3	2	3	4					
43	U565011	Tuerca guía quemador	2	3	5	3	5	6					Para quemador 4000 y 8000.
44	U565032	Tubo piloto posterior izquierdo	1	1	1	1	1	2					
45	U565033	Tubo piloto anterior derecho	-	1	2	1	2	2					
46	Q153002	Tornillo toma presión	2	4	6	4	6	8					
47	U565029	Tubo a quemador posterior	1	2	3	2	3	4					
48	U235703	Tuerca guía quemador	-	1	1	1	1	2					Para quemador 10500.
49	U565031	Tubo piloto posterior derecho	-	1	2	1	2	2					
50	U262130	Termopar posterior L=1000	1	2	3	2	3	4					
51	U322109	Racord 1/8" (para tubo Ø4)	2	4	6	4	6	8					

MOD. **CG9-20 CG9-40 CG9-60 CG9-41 CG9-61 CG9-82**

ZONA PARTE FUNCIONAL GAS

PLANO C-703

Nº	CODIGO	DENOMINACION	CG9-20	CG9-40	CG9-60	CG9-41	CG9-61	CG9-82					NOTAS
52	U265026	Bicono Ø4	2	4	6	4	6	8					
53	U055043	Bicono Ø12	2	4	6	4	6	8					
54	Q221336	Tuerca M.18x1,5 (para tubo Ø12)	2	4	6	4	6	8					
55	U249401	Grifo CAL-3200 (min. 0,55)	1	2	3	2	3	4					Para quemador 4000.
55	U249402	Grifo CAL-3200 (min. 0,90)	1	1	2	1	2	2					Para quemador 8000.
55	U702101	Grifo CAL-3200 (min. 1,30)	-	1	1	1	1	2					ara quemador 10500.
56	U055043	Bicono Ø12	2	4	6	4	6	8					
57	Q221336	Tuerca M.18x1,5 (para tubo Ø12)	2	4	6	4	6	8					

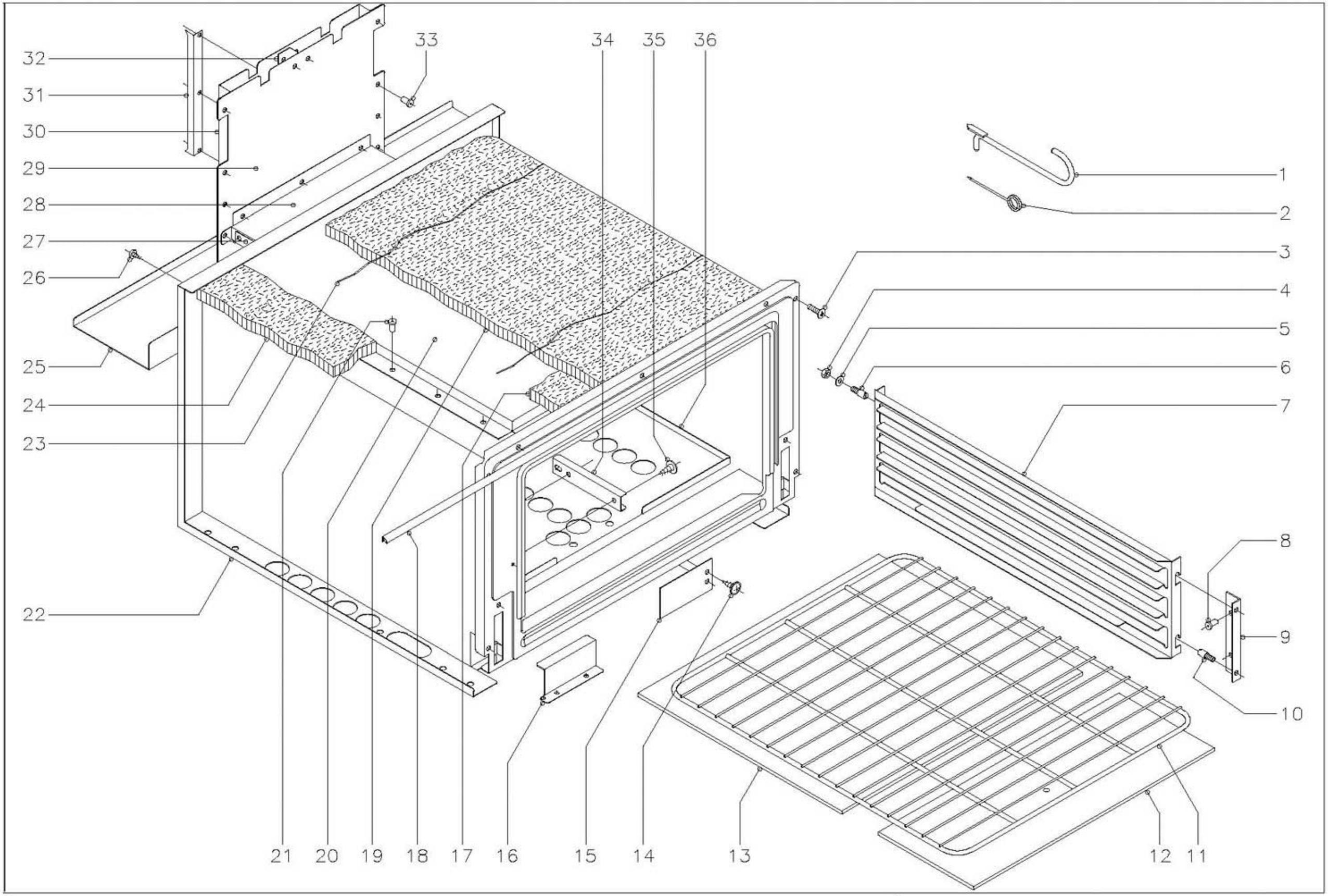

N plano	Firma	Fecha	Aparato	Lamina	
C–704		1–99	COCINAS CG9–41, 61, 82	5	Fagor Industrial S.Coop. FAGOR Oñate

MOD.	CG9-20 CG9-40 CG9-60 CG9-41 CG9-61 CG9-82	ZONA	HORNO	PLANO	C-704

Nº	CODIGO	DENOMINACION	CG9-41	CG9-61	CG9-82								NOTAS
1	0623600	Palanca levanta placas	1	1	1								
2	0623500	Aguja limpieza quemadores	1	1	1								
3	Q152004	Tornillo aplastado M.5x13	4	4	8								
	Q221304	Remache roscado M.5	4	4	8								
4	Q162040	Tuerca exagonal M.6	4	4	8								
5	Q302022	Arandela plana Ø16xØx1,2	4	4	8								
6	Q151336	Tornillo soporte guías	4	4	8								
7	U325608	Guía de bandejas	2	2	4								
8	Q419005	Remache tubular Ø4x8	4	4	8								
9	U325611	Escuadra soporte guía bandejas	2	2	4								
10	Q151336	Tornillo soporte guías	4	4	8								
11	U135635	Parrilla de horno	1	1	2								
12	U745630	Cabeza de placa de horno	1	1	2								
13	U745631	Placa de horno	1	1	2								
14	Q151401	Tornillo alomado	2	2	4								
15	U325618	Tapa salida humos	1	1	2								
16	U742610	Protector quemador horno	1	1	2								
17	U745610	Vitrofib 390x70x20	1	1	2								
18	U745626	Junta puerta horno	1	1	2								
19	U325621	Vitrofib 1455x670x20	1	1	2								
20	U745613	Cámara conducción de humos	1	1	2								
21	Q419005	Remache tubular Ø4x8	17	17	34								
22	U745620	Cuerpo de horno	1	1	2								
23	-	Alambre amarre aislante	2	2	4								
24	R660530	Vitrofib 680x95x20	2	2	4								
25	U562656	Evacuación calor mesa	1	1	2								
26	Q081365	Tornillo alomado 4,8x19	2	2	4								
27	U565610	Unión chimenea inferior	1	1	2								
28	U565609	Unión chimenea superior	1	1	2								
29	U745605	Anterior de chimenea	1	1	2								
30	U745606	Posterior de chimenea	1	1	2								

MOD. **CG9-20 CG9-41 CG9-40 CG9-61 CG9-60 CG9-82**

ZONA HORNO

PLANO C-704

Nº	CODIGO	DENOMINACION	CG9-41	CG9-61	CG9-82								NOTAS
31	U565611	Distanciador de chimenea	1	1	2								
32	U745607	Distanciador de chimenea	1	1	2								
33	Q419005	Remache tubular Ø4x8	18	18	36								
34	U055644	Conjunto fijación bulbo	1	1	2								
35	Q151401	Tornillo alomado	2	2	4								
36	U565608	Base de horno	1	1	2								

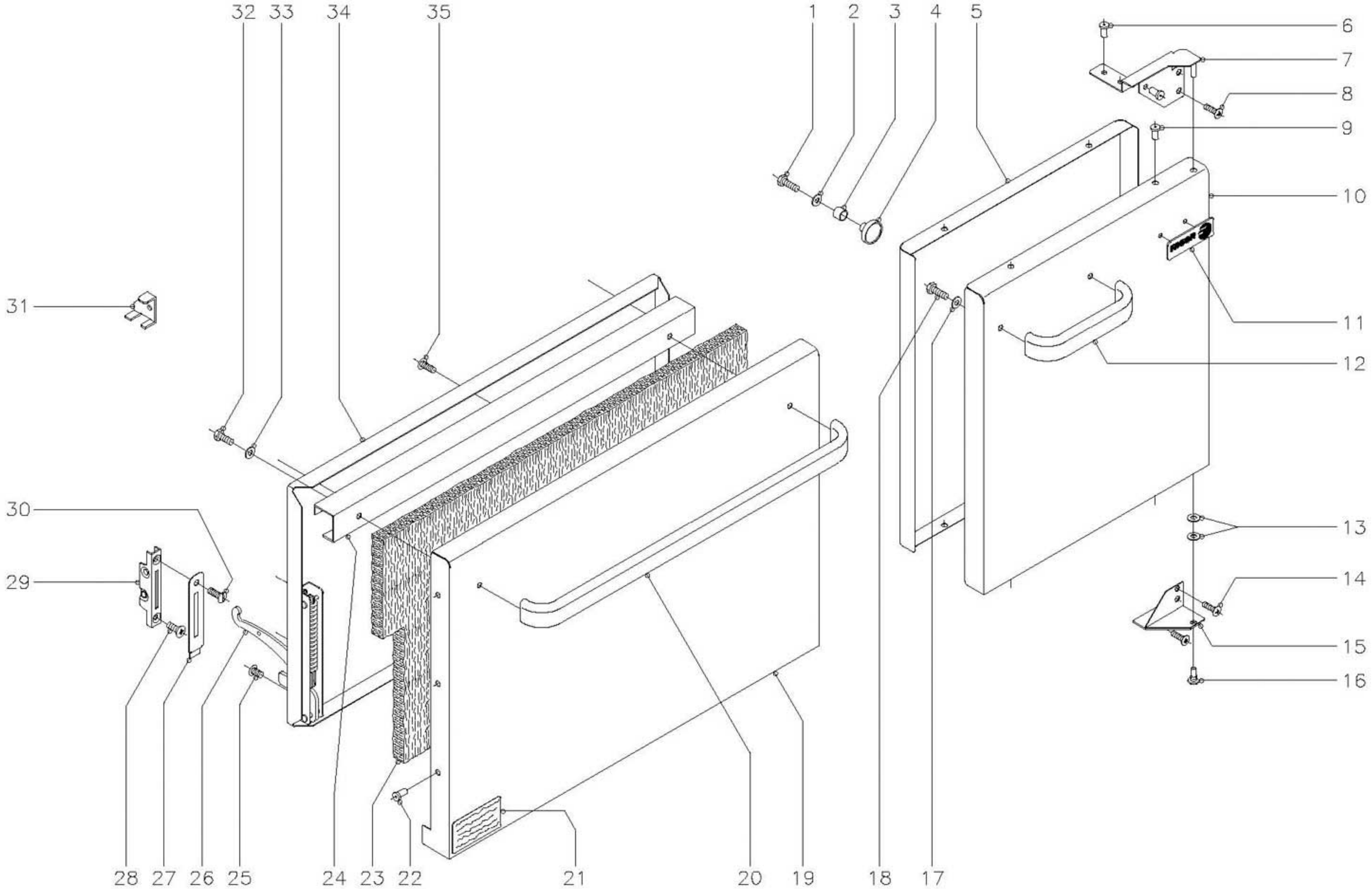

N plano	Firma	Fecha	Aparato	Lamina	
C-705		1-99	COCINAS CG9-41, 61, 82	6	Fagor Industrial S.Coop. FAGOR Ocate

MOD.	CG9-20 CG9-40 CG9-60 CG9-41 CG9-61 CG9-82	ZONA	PUERTAS	PLANO	C-705

Nº	CODIGO	DENOMINACION	CG9-41	CG9-61	CG9-82								NOTAS
1	Q012021	Tornillo exagonal M.4x10	-	2	-								
2	Q232020	Arandela plana A.4	-	2	-								
3	X960502	Fijación iman	-	2	-								
4	X960501	Imán	-	2	-								
5	X160532	Contrapuerta	-	1	-								
6	Q419005	Remache tubular Ø4x8	-	3	-								
7	U582660	Bisagra superior	-	1	-								
8	Q152004	Tornillo aplastado M.5x13	-	2	-								
9	Q419005	Remache tubular Ø4x8	-	4	-								
10	X160531	Puerta derecha	-	1	-								
11	U262806	Escudo FAGOR	1	1	1								
	Q221023	Clips sujeción escudo	2	2	2								
12	U580521	Asa puerta	-	1	-								
13	Q232040	Arandela plana A.6	-	2	-								
14	Q152004	Tornillo aplastado M.5x13	-	3	-								
15	U582662	Bisagra inferior	-	1	-								
16	X960504	Tornillo de giro M.8	-	1	-								
17	Q302022	Arandela plana Ø16xØ6x1,2	-	2	-								
18	Q012041	Tornillo exagonal M.6x10	-	2	-								
19	U750500	Puerta de horno (s/escudo)	-	1	1								
19	U740501	Puerta de horno (c/escudo)	1	-	1								
20	U580520	Asa puerta horno	1	1	2								
21	S326530	Placa matricula	1	1	1								
22	Q419005	Remache tubular Ø4x8	6	6	12								
23	U260502	Aislante vitrofib 680x380x20	1	1	2								
24	U320507	Refuerzo de puerta	1	1	2								
25	Q152022	Tornillo amarre M.6x8	6	6	12								
26	U010511	Bisagra izquierda	1	1	2								
s/n	U010504	Bisagra derecha	1	1	2								
27	U010510	Embellecedor guía bisagra	2	2	4								
28	Q042043	Tornillo alomado M.6x20	2	2	4								

MOD. **CG9-20 CG9-41 CG9-40 CG9-61 CG9-60 CG9-82**

ZONA HORNO

PLANO C-705

Nº	CODIGO	DENOMINACION	CG9-41	CG9-61	CG9-82								NOTAS
29	U010512	Guía de bisagra	2	2	4								
30	Q152017	Tornillo amarre M.6x13	2	2	4								
31	U746501	Escuadra montaje puerta	2	2	2								
32	Q012041	Tornillo exagonal M.6x10	2	2	4								
33	Q302022	Arandela plana Ø16xØ6x1,2	2	2	4								
34	U260501	Contrapuerta de horno	1	1	2								
35	Q152017	Tornillo amarre M.6x13	3	3	6								

MOD. **CG9-20 CG9-41 CG9-40 CG9-61 CG9-60 CG9-82**

ZONA VARIOS

PLANO

Nº	CODIGO	DENOMINACION	CG9-20	CG9-40	CG9-60	CG9-41	CG9-61	CG9-82					NOTAS
	U566550	Folleto de instrucciones	1	1	1	1	1	1					
	S326530	Placa matricula	1	1	1	1	1	1					

MOD. **CG9-20 CG9-41 CG9-40 CG9-61 CG9-60 CG9-82**

ZONA PIEZAS ESPECIFICAS PARA LOS DISTINTOS GASES

PLANO C-702

Nº	CODIGO	DENOMINACION	CG9-20	CG9-40	CG9-60	CG9-41	CG9-61	CG9-82					NOTAS
		BUTANO - PROPANO											
13	U112401	Tobera Ø1,55 (10500)	-	1	1	1	1	2					
13	0631000	Tobera Ø1,40 (8000)	1	1	2	1	2	2					
16	U122407	Tobera Ø1,05 (4000)	1	2	3	2	3	4					
36	U052401	Tobera Ø1,45 (horno)	-	-	-	1	1	2					
s/n	U136501	Indicador (butano-propano)	1	1	1	1	1	1					
		GAS NATURAL											
13	R275050	Tobera Ø2,35 (10500)	-	1	1	1	1	2					
13	R614500	Tobera Ø2,00 (8000)	1	1	2	1	2	2					
16	9105100	Tobera Ø1,50 (4000)	1	2	3	2	3	4					
36	9101160	Tobera Ø2,25 (horno)	-	-	-	1	1	2					
s/n	U134402	Indicador (gas natural)	1	1	1	1	1	1					
		GAS VILLA											
13	U192402	Tobera Ø4,90 (10500)	-	1	1	1	1	2					
13	U262401	Tobera Ø4,10 (8000)	1	1	2	1	2	2					
16	R302401	Tobera Ø2,90 (4000)	1	2	3	2	3	4					
36	9424600	Tobera Ø4,23 (horno)	-	-	-	1	1	2					
s/n	U134310	Indicador (gas villa)	1	1	1	1	1	1					