DESPIECE TECNICO

Cocinas centrales
Gas central ranges
Fourneaux traversants
Zentral-herde
Cucine centrale
Fogões centrais

GAMA 1000

Modelos:

CG-2002

Julio 2010 July

Revisado Julio 2013 July Revised

FAGOR

FAGOR INDUSTRIAL

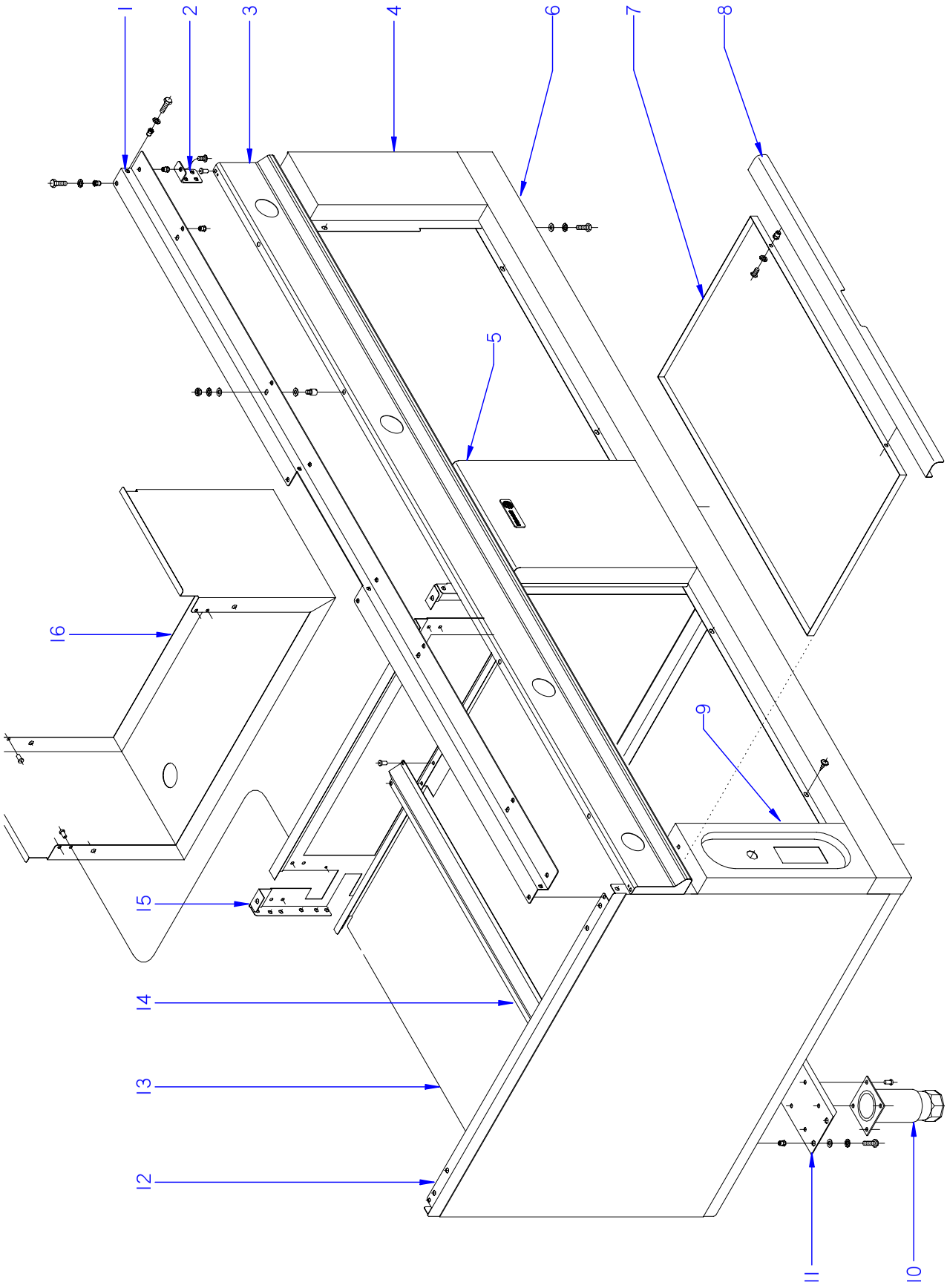

ITEM MARCADO EN COLOR = REPUESTO RECOMENDADO
COLOURED ITEM = RECOMMENDED SPARE PART

N plano	Firma	Fecha	Aparato	Lamina	
C-2676		2010-07	MUEBLE / FITTING COCINAS / RANGES CG-2002	1	Fagor Industrial S.Coop. Oñate

MOD.	COCINAS / RANGES	ZONA / ZONE	MUEBLE / FITTING	PLANO DIAGRAM	C-2676

ITEM	CODIGO CODE	DENOMINACION	NAME	CG-2002							NOTAS
1	U702609000	ESCUADRA FIJACION PORTAMAN.	CONTROL HOLDER FIXING.	2							
2	U702610000	ESCUAD. REFUERZO PASAMANOS	HANDRAIL BRACKET REINFORCE	8							
3	U702812000	PANEL PORTAMANDOS	CONTROL HOLDER PANEL	2							
	Q419005000	REMACHE 4X8 ALMG3 / ALUMINIO	RIVET 4X8 ALMG3 / ALUMINIUM	6							
	Q012042000	TORNILLO EXAGONAL M6X15	HEXAGONAL BOLT M6X15	2							
S/Nº	U702836000	CANTONERA DCHA. PORTAMAND.	CONTROL HOL. RIGHT CANT.	2							
S/Nº	U702835000	CANTONERA IZDA. PORTAMAND.	CONTROL HOL. LEFT CANT.	2							
4	U702809000	PANEL LATERAL ANTERIOR	FRONT SIDE PANEL	2							
5	U702833000	PANEL CENTRAL ANTERIOR	FRONT CENTRAL PANEL	2							
	U262806000	ESCUDO FAGOR	FAGOR EMBLEM	2							
	Q221023000	CLIP SUJECIÓN RÁPIDA Ø5	RAPID CONNECT CLIP Ø5	4							
6	U702801000	ZOCALO ANTERIOR	FRONT SKIRTING	2							
	Q419005000	REMACHE 4X8 ALMG3 / ALUMINIO	RIVET 4X8 ALMG3 / ALUMINIUM	12							
7	U702605000	BANDEJA RECOGE GRASAS	GREASE COLLECTION TRAY	4							ELIMINADO 17.09.2012
7	12038803	BANDEJA RECOGE GRASAS	GREASE COLLECTION TRAY	4							INTRODUCIDO 17.09.2012
8	U702834000	ASA DE BANDEJA	TRAY HANDLE	4							
9	U562804000	PORTAMANDOS LATERAL	SIDE CONTROL HOLDER	2							
10	X260151000	PATA REGULABLE	ADJUSTABLE LEG	6							
11	U702632000	LISTON SOPORTE PATAS	LEG SUPPORT STRIP 1/2 M	2							
12	U702803000	PANEL LATERAL EXTERIOR	EXTERIOR SIDE PANEL	2							
13	U702603000	BASE BANDEJA	TRAY BASE	2							
14	U702608000	TEJADILLO	COVER	2							
15	U702630000	PANEL LATERAL INTERIOR	INTER. SIDE PANEL	2							
16	U702616000	CAJA GUIA HUMOS	SAFETY SMOKE GUIDE	1							

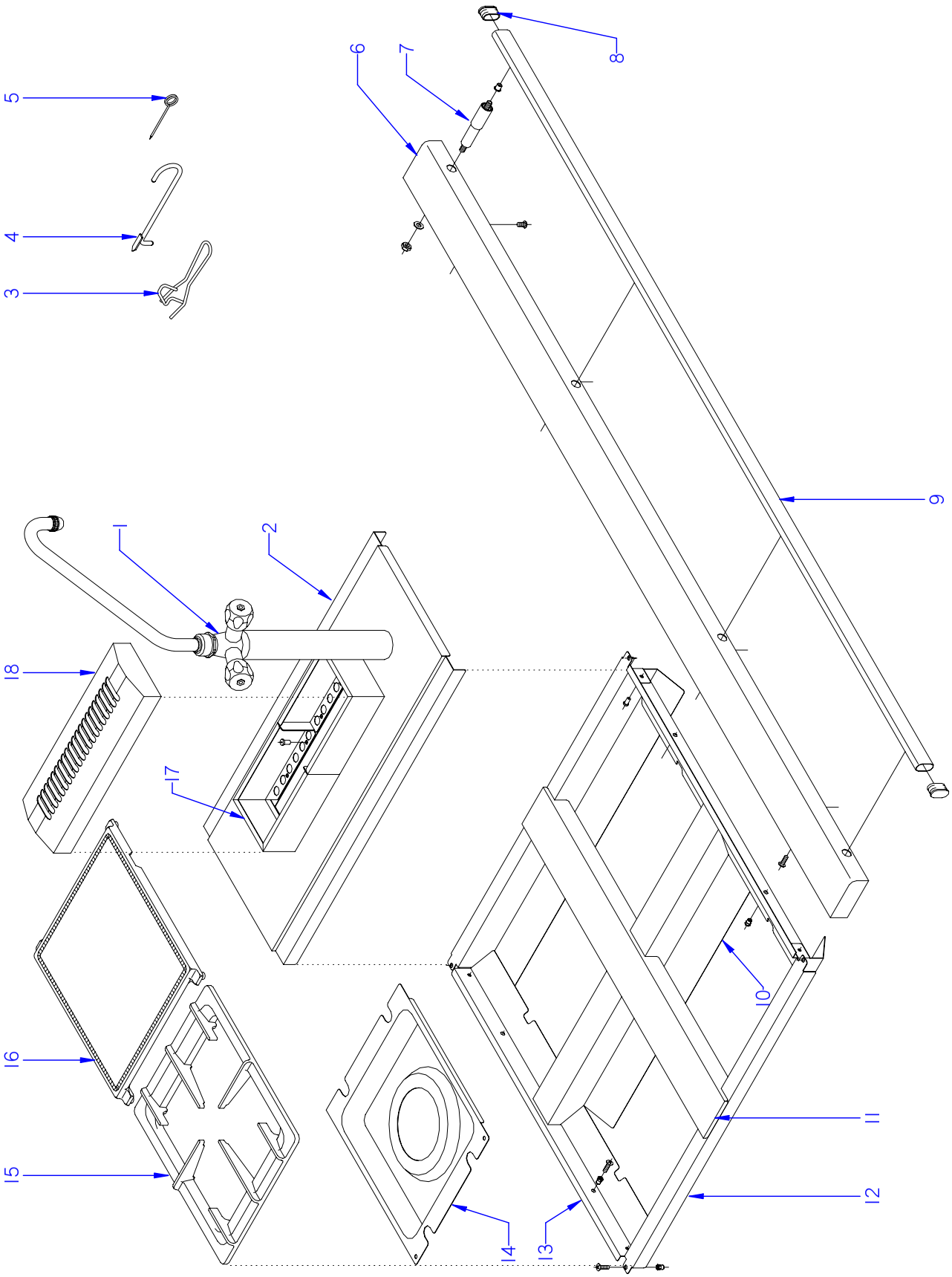

ITEM MARCADO EN COLOR = REPUESTO RECOMENDADO
COLOURED ITEM = RECOMMENDED SPARE PART

N plano	Firma	Fecha	Aparato	Lamina	
C-2677		2010-07	MESA DE TRABAJO / WORK-TABLE COCINAS / RANGES CG-2002	2	Fagor Industrial S.Coop. Oñate

MOD.	COCINAS / RANGES	ZONA / ZONE	MESA DE TRABAJO / WORK-TABLE	PLANO DIAGRAM	C-2677

ITEM	CODIGO CODE	DENOMINACION	NAME	CG-2002	CG-2002 P						NOTAS
1	**1100002699**	**KIT GRIFO DE AGUA**	**TAP WATER KIT**	**1**	**1**						
2	U705402000	CENTRO MESA TRABAJO	WORK CENTRE TABLE	1	1						
3	U506501000	PALANCA LEVANTAPLACAS	LIFTING LEVER PLATES	1	1						
4	623600000	PALANCA LEVANTAPLACAS	LIFTING LEVER PLATES	1	1						
5	623500000	AGUJA LIMPIEZA	NEEDLE CLEANING	1	1						
6	U705421000	ANTERIOR MESA SIN PASAMANOS	NO HANDRAILS BENCH FRONT	2	_						
6	U705433000	ANTERIOR MESA	BENCH FRONT	_	2						
7	U705410000	AMARRE DISTANCIADOR PASAM.	TIE RAIL SPACER	_	8						
	Q161360000	TUERCA EXAGONAL M10 H.ZINCA.	H. ZINC M10 HEX NUT	_	8						
8	U702831000	TAPON DE PASAMANOS	CAP HANDRAILS	_	4						
	Q411308000	REMACHE TUBTARA M10	TUBTARA RIVET M10	_	8						
	Q232060000	ARANDELA A10	WASHER A10	_	8						
9	U702832000	PASAMANOS	HANDRAILS	_	2						
10	U705431000	CENTRAL DE MESA	CENTRAL TABLE	2	2						
11	U705415000	CENTRAL TRANSVERSAL	CROSS CENTRAL	2	2						
	Q152004000	TORNIL, APLASTADO M5x13 A304	FLAT HEADED BOLT M5x13 A304	16	16						
	Q012031000	TORNILLO EXAGONAL M5X10 A304	HEXAGONAL BOLT M5X10 A304	24	24						
	Q221342000	REMACHE EXAGONAL M5	HEXAGONAL RIVET M5	24	24						
12	U705430000	LATERAL DE MESA	SIDE TABLE	4	4						
13	U565432000	ANTERIOR INTERIOR DE MESA	BENCH SIDE FRONT	4	4						
14	U025405000	VERTEDERO 8000	DISCHARGE 8000	4	4						
15	U035409000	PARRILLA G900	GRILLE G900	4	4						
16	U025420000	PLACA LISA	PLATE	4	4						
17	U705409000	CHIMENEA EXTERIOR CENTRAL	CENTRAL OUTDOOR FIREPL.	2	2						
18	U705412000	EMBELLECEDOR CHIMENEA	FLUE TRIM	1	1						

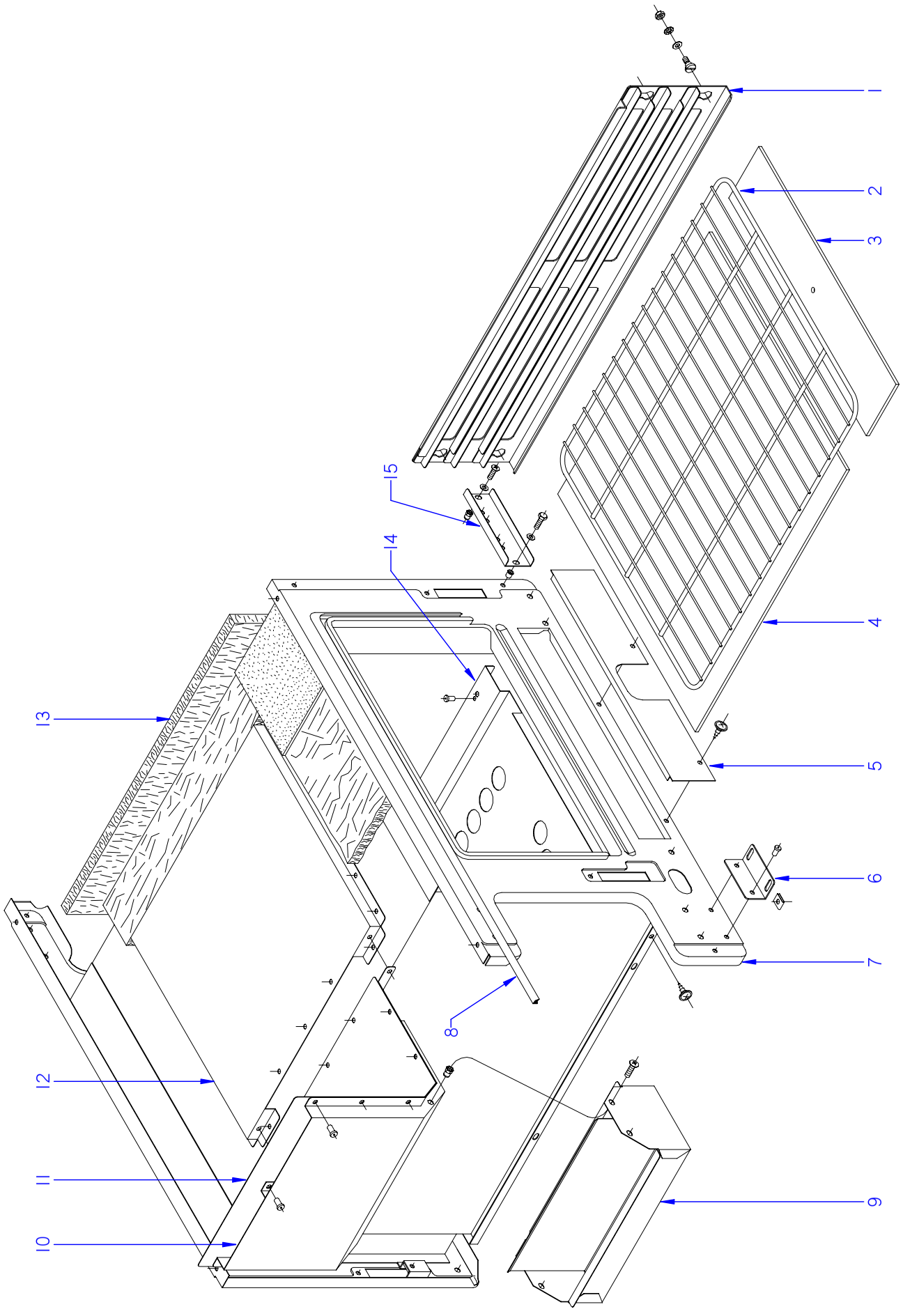

ITEM MARCADO EN COLOR = REPUESTO RECOMENDADO
COLOURED ITEM = RECOMMENDED SPARE PART

N plano	Firma	Fecha	Aparato		Lamina	
C-2678		2010-07	HORNO / OVEN COCINAS / RANGES CG-2002		3	Fagor Industrial S.Coop. Oñate

MOD.	COCINAS / RANGES	ZONA / ZONE	HORNO / OVEN	PLANO	C-2678

ITEM	CODIGO CODE	DENOMINACION	NAME	CG-2002							NOTAS
1	U855631000	GUIA LATERAL HORNO	OVEN SIDE GUIDE	4							
	R252624000	PITON SOPORTE GUIAS	PITON SUPPORT GUIDES	16							
	Q221343000	REMACHE EXAGONAL M6	HEXAGONAL RIVET M6	16							
	Q302022000	ARANDELA 16X6X1.2 A.304	WASHER 16X6X1.2 A.304	16							
2	U705640000	PARRILLA DE HORNO	OVEN TRAY	2							
3	U025634000	PLACA HORNO 530x210	OVEN PLATE 530x210	4							
4	U025635000	PLACA HORNO COMPL. 530x450	OVEN PLATE COMPL. 530x450	2							
5	U265614000	CUBIERTA QUEMADOR	BURNER COVER	2							
6	U562850000	ESCUADRA AMARRE PANELES	SQUAD TIE PANELS	8							
7	U705642000	HORNO MONTADO PASANTE INOX	THROUGH MOUNT OVEN INOX	2							
8	U025623000	JUNTA PUERTA HORNO INOX	OVEN DOOR SEAL INOX.	4							
9	U702612000	CAJA VERTEDERO	LANDFILL FUND	1							
	Q221342000	REMACHE EXAGONAL M5	HEXAGONAL RIVET M5	4							
	Q152004000	TORNILLO APLASTADO M5x13 A304	FLAT HEADED BOLT M5x13 A304	4							
10	U705604000	POSTERIOR DE CHIMENEA	FLUEPIPE REAR	2							
11	U705603000	ANTERIOR DE CHIMENEA	FLUEPIPE FRONT	2							
	Q419005000	REMACHE 4X8 ALMG3 / ALUMINIO	RIVET 4X8 ALMG3 / ALUMINIUM	32							
12	U705602000	CAMARA DE HUMOS	SMOKE CHAMBER	2							
	Q419005000	REMACHE 4X8 ALMG3 / ALUMINIO	RIVET 4X8 ALMG3 / ALUMINIUM	40							
13	U705621000	AISLANTE VITROFIB 880x90x20	VITROFIB INSULATI. 880x90x20	2							
S/Nº	U705609000	AISLANTE VITROFIB 570x200x20	VITROFIB INSULATI. 570x200x20	4							
S/Nº	U705620000	AISLANTE BARLAN 690x200x5	BARLANINSULATION 690x200x5	4							
S/Nº	U705608000	AISLANTE VITROFIB 880x450x20	VITROFIB INSULATI. 880x450x20	8							
14	U705630000	BASE DE HORNO	OVEN BASE	2							
	Q419005000	REMACHE 4X8 ALMG3 / ALUMINIO	RIVET 4X8 ALMG3 / ALUMINIUM	8							
15	U702615000	AMARRE PANEL LATERAL ANTER.	MOORING FRONT SIDE PANEL	2							
	Q221342000	REMACHE EXAGONAL M5	HEXAGONAL RIVET M5	2							
	Q152004000	TORNILLO APLASTADO M5x13	FLAT HEADED BOLT M5x13	2							
	Q302022000	ARANDELA 16X6X1.2 A.304	WASHER 16X6X1.2 A.304	2							

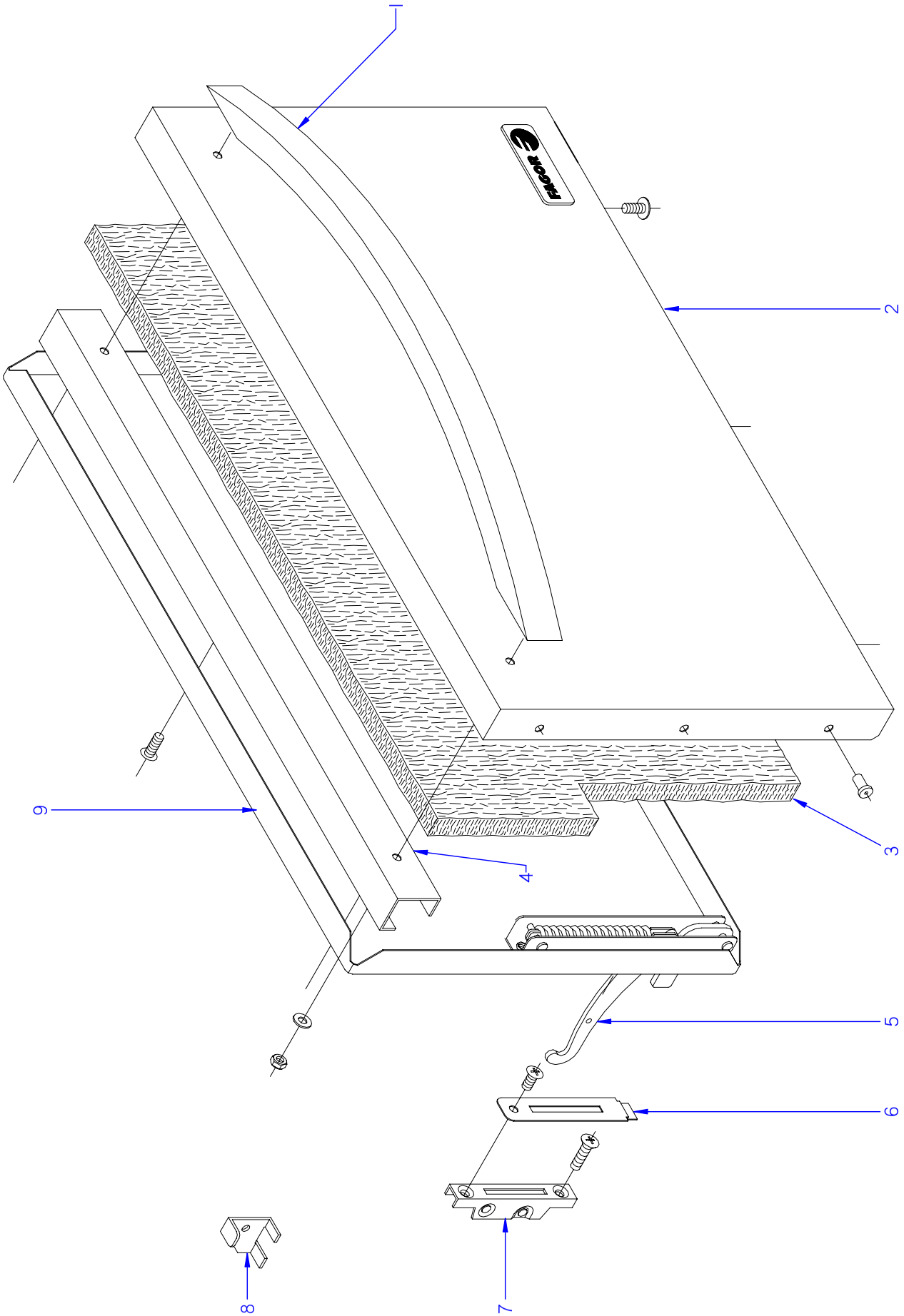

ITEM MARCADO EN COLOR = REPUESTO RECOMENDADO
COLOURED ITEM = RECOMMENDED SPARE PART

N plano	Firma	Fecha	Aparato	Lamina	
C-2679		2010-07	PUERTA / DOOR COCINAS / RANGES CG-2002	4	Fagor Industrial S.Coop. Oñate

MOD.	COCINAS / RANGES	ZONA / ZONE	PUERTA / DOOR	PLANO DIAGRAM	C-2679

ITEM	CODIGO CODE	DENOMINACION	NAME	CG-2002							NOTAS
1	U020504000	ASA DE HORNO	HANDLE	4							
	Q012041000	TORNILLO EXAGONAL M6X10	HEXAGONAL BOLT M6x10	8							
	Q152022000	TORNILLO M6X8	BOLT M6X8	24							
2	U700501000	PUERTA DE HORNO	OVEN DOOR	4							
	U262806000	ESCUDO FAGOR	FAGOR EMBLEM G700	4							
	Q221023000	CLIP SUJECIÓN RÁPIDA Ø5	RAPID CONNECT CLIP Ø5	8							
	Q152017000	TORNILLO AMARRE M6X13 A304	FASTENING BOLT M6X13 A304	8							
3	U260502000	AISLANTE 680X380X20	INSULATION 680X380X20	4							
4	U320507000	REFUERZO DE PUERTA	DOOR REINFORCEMENT	4							
5	U020528000	BISAGRA CIERRE HORNO	CLOSING HINGE OVEN	8							
	Q152017000	TORNILLO AMARRE M6X13 A304	FASTENING BOLT M6X13 A304	12							
6	U010510000	EMBELLECEDOR GUIA BISAGRA	HINGE GUIDE TRIM	8							
7	U010512000	GUIA DE BISAGRA	HINGE GUIDE	8							ELIMINADO 12.12.11
7	12041845	GUIA DE BISAGRA	HINGE GUIDE	8							INTRODUCIDO 12.12.11
8	U746501000	ESCUADRA MONTAJE PUERTA	DOOR ASSEMBLY BRACKET	2							
9	U020522000	CONTRAPUERTA HORNO	OVEN DOOR REVERSE	4							

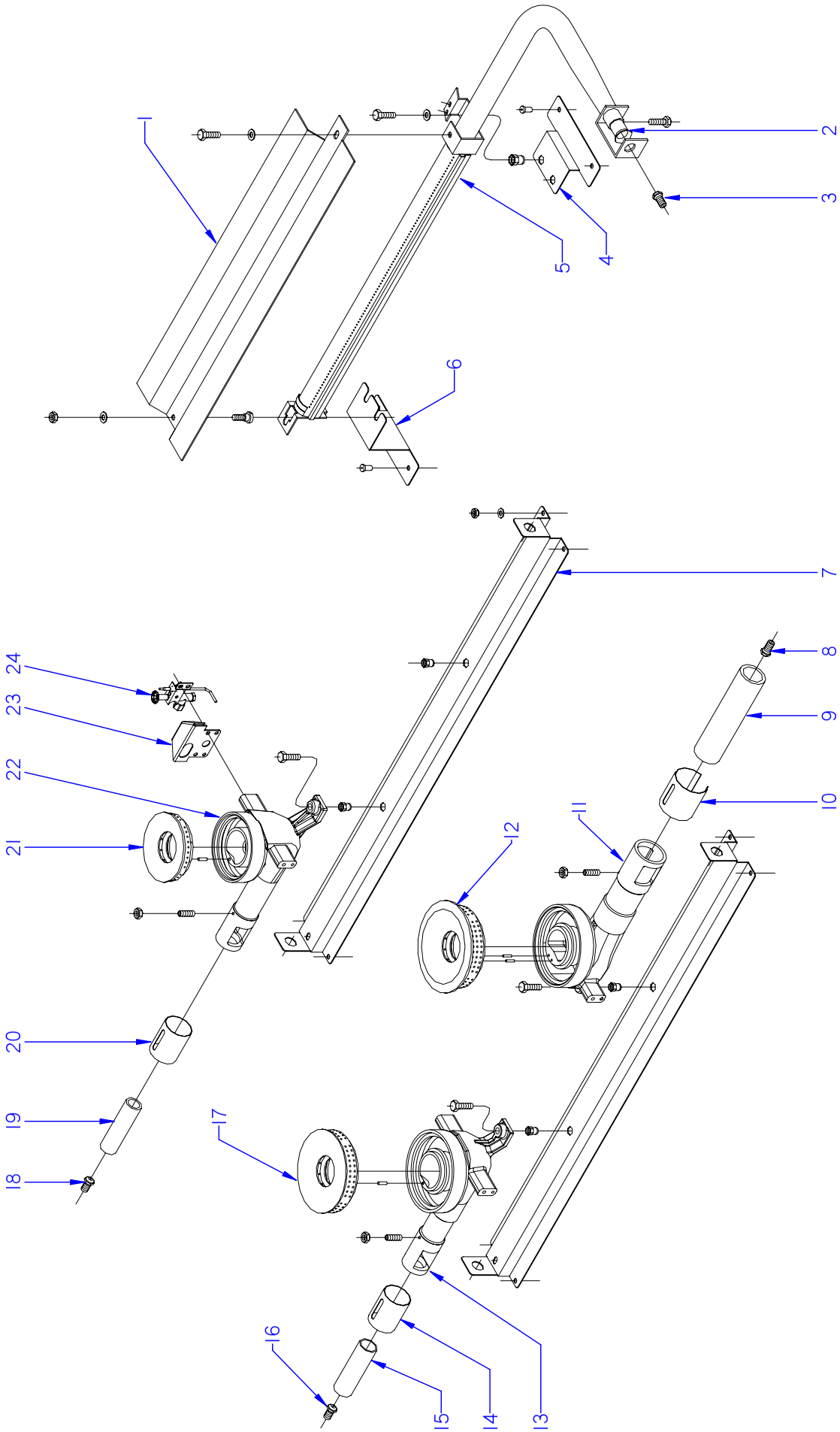

ITEM MARCADO EN COLOR = REPUESTO RECOMENDADO
COLOURED ITEM = RECOMMENDED SPARE PART

N plano	Firma	Fecha	Aparato	Lamina	
C-2680		2010-07	QUEMADORES / BURNERS COCINAS / RANGES CG-2002	5	Fagor Industrial S.Coop. Oñate

MOD.	COCINAS / RANGES	ZONA / ZONE	QUEMADORES / BURNERS	PLANO DIAGRAM	C-2680

ITEM	CODIGO CODE	DENOMINACION	NAME	CG-2002							NOTAS
1	U325708000	DIFUSOR QUEMADOR HORNO	OVEN BURNER DIFFUSER	2							
	R252624000	PITON SOPORTE	PITON SUPPORT	2							
	Q162004000	TUERCA EXAGONAL M6	HEXAGONAL NUT M6	2							
	Q302022000	ARANDELA 16x6x1,2 A304	WASHER 16x6x1.2 A304	2							
2	U325707000	REGULADOR DE AIRE	AIR CONTROL	2							
	Q012031000	TORNILLO EXAGONAL M5x10 A304	HEXAGONAL BOLT M5X10 A304	2							
3	N502401000	TOBERA Ø 1,70 B.P.	NOZZLE Ø 1,70 B.P.	2							
3	U054400000	TOBERA Ø 2,5 G.N.	NOZZLE Ø 2,5 G.N.	2							
3	9424500000	TOBERA Ø 5,35 G.V.	NOZZLE Ø 5,35 G.V.	2							
4	U705632000	AMARRE QUEMADOR HORNO	OVEN BURNER MOORING	2							
5	U705700000	QUEMADOR HORNO	OVEN BURNER	2							
6	U705631000	SOPORTE QUEMADOR HORNO	OVEN BURNER SUPPOR	4							
	Q419005000	REMACHE 4X8 ALMG3 / ALUMINIO	RIVET 4X8 ALMG3 / ALUMINIUM	24							
7	U702641000	SOPORTE QUEMADOR MESA	BURNER SUPPORT TABLE	4							
	Q162004000	TUERCA EXAGONAL M6	HEXAGONAL NUT M6	16							
	Q411304000	REMACHE AVIBULB Ø 4,8	AVIBULB RIVET Ø 4,8	24							
8	U112401000	TOBERA Ø 1,55 B.P. (10.500)	NOZZLE Ø 1,55 B.P. (10.500)	2							
8	R275050000	TOBERA Ø 2,35 G.N. (10.500)	NOZZLE Ø 2,35 G.N. (10.500)	2							
8	U192402000	TOBERA Ø 4,90 G.V. (10.500)	NOZZLE Ø 4,90 G.V. (10.500)	2							
9	U235702000	VENTURI QUEMADOR 10.500	BURNER VENTURI 10,500	2							
10	U025706000	REGULADOR DE AIRE 10.000	AIR CONTROL 10.000	2							
11	U025703000	CUERPO QUEMADOR 10000 Kcal/H	BURNER BODY 10000 Kcal/h	2							
	Q371028000	MANGUITO DE SUJECION Ø 3x14	HANDLE Ø 3x14	2							
	Q132054000	VARILLA ROSCADA M6x12	THREADED ROD M6X12	2							
	Q162004000	TUERCA EXAGONAL M6	HEXAGONAL NUT M6	2							
12	U235701500	DIFUSOR 10.500 Kcal/H	DIFFUSER 10.500 Kcal/H	2							ELIMINADO 22.10.2012
12	12047137	DIFUSOR 10.500	DIFFUSER 10.500	2							INTRODUCIDO 22.10.2012
13	U025702000	CUERPO QUEMADOR 8.000 Kcal/H	BURNER BODY 8.000 Kcal/H	2							
	Q371026000	MANGUITO DE SUJECION Ø 4x14	HANDLE Ø 4x14	2							
	Q132054000	VARILLA ROSCADA M6x12	THREADED ROD M6X12	2							
	Q162004000	TUERCA EXAGONAL M6	HEXAGONAL NUT M6	2							

MOD.	COCINAS / RANGES	ZONA / ZONE	QUEMADORES / BURNERS	PLANO DIAGRAM	C-2680

ITEM	CODIGO CODE	DENOMINACION	NAME	CG-2002							NOTAS
14	U265702000	REGULADOR DE AIRE	AIR CONTROL	2							
15	U565700000	VENTURI QUEMADOR 8.000	BURNER VENTURI 8.000	2							
16	631000000	TOBERA Ø 1,40 B.P. (8.000)	NOZZLE Ø 1,40 B.P. (8.000)	2							
16	R614500000	TOBERA Ø 2 G.N. (8.000)	NOZZLE Ø 2 G.N. (8.000)	2							
16	U262401000	TOBERA Ø 4,10 G.V. (8.000)	NOZZLE Ø 4,10 G.V. (8.000)	2							
17	U135702500	QUEMADOR 8000	BURNER 8000	2							
18	U122407000	TOBERA Ø 1,05 B.P. (4.000)	NOZZLE Ø 1,05 B.P. (4.000)	4							
18	9105100000	TOBERA Ø 1,5 G.N. (4.000)	NOZZLE Ø 1,5 G.N. (4.000)	4							
18	R302401000	TOBERA Ø 4 G.V. (4.000)	NOZZLE Ø 4 G.V. (4.000)	4							
19	U125720000	VENTURI QUEMADOR 4000	VENTURI BURNER 4000	4							
20	U265702000	REGULADOR DE AIRE	AIR CONTROL	4							
21	U445731000	QUEMADOR 4000 (00545-010)	BURNER 4000 (00545-010)	4							ELIMINADO 27.08.2012
21	12039162	QUEMADOR 4000 Kcal/H	BURNER 4000 Kcal/H	4							INTRODUCIDO 27.08.2012
22	U025701000	CUERPO QUEMADOR 4000 Kcal/H	BURNER BODY 4000 Kcal/H	4							
	Q371026000	MANGUITO DE SUJECION Ø 4x14	HANDLE Ø 4x14	4							
	Q132054000	VARILLA ROSCADA M6x12	THREADED ROD M6X12	4							
	Q162004000	TUERCA EXAGONAL M6	HEXAGONAL NUT M6	4							
23	U025708000	PROTECTOR PILOTO POSTERIOR	REAR GUARD PILOT	6							
S/Nº	U025707000	PROTECTOR PILOTO ANTERIOR	FRONT GUARD PILOT	2							
24	11U4421340	CONJUNTO PILOTO COMPLETO	COMPLETE PILOT UNIT	8							
S/Nº	X012126000	CUERPO SIN RAC. 901.210	BODY WITHOUT CONNEC. 901.21	8							
S/Nº	U134323000	RACORD BICONO 6 958.031	BICONE CONNECTION 6 958.031	8							
S/Nº	U442132000	CABEZA PILOTO 975.016	PILOT HEAD 975.016	8							
S/Nº	U442131000	AMARRE DELANTERO PI 978.021	FRONT FASTENING PI 978.021	8							
S/Nº	U442130000	AMARRE TRASERO PI 978.009	REAR FASTEN. PI 978.009	8							
S/Nº	X012116000	TORNILLO AMA. 953.007	FAST. BOLT 953.007	8							
S/Nº	X012122000	REGULADOR AIRE 912.001	AIR CONTROL 912.001	8							
S/Nº	U442137000	INYECTOR Ø 0,4 GN	INJECTOR Ø 0.4 GN.	8							

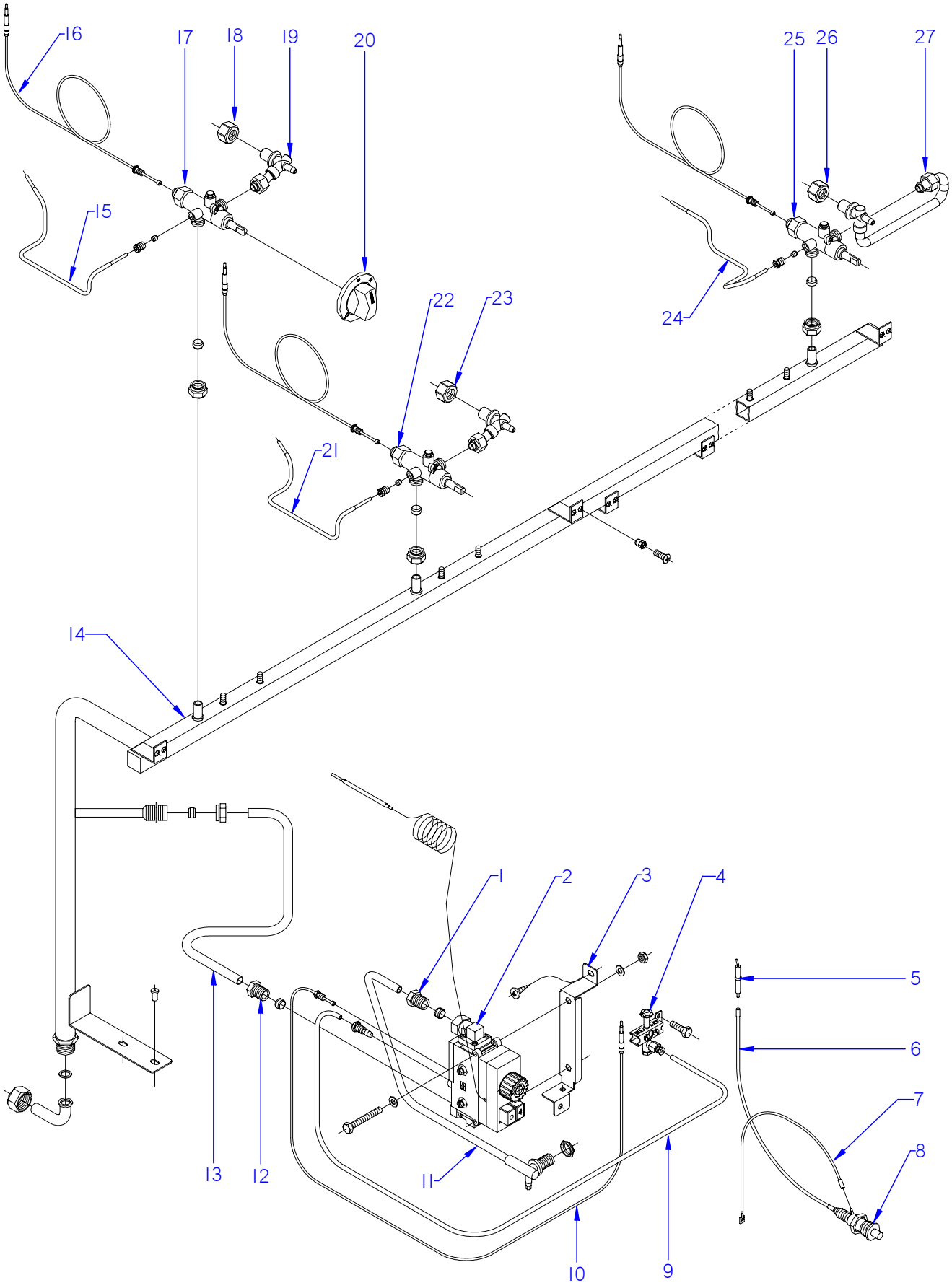

ITEM MARCADO EN COLOR = REPUESTO RECOMENDADO
COLOURED ITEM = RECOMMENDED SPARE PART

N plano	Firma	Fecha	Aparato	Lamina	
C-2681		2010-07	PARTE FUNCIONAL GAS / GAS FUNCTIONAL PART COCINAS / RANGES CG-2002	6	Fagor Industrial S.Coop. FAGOR Oñate

MOD.	COCINAS / RANGES	ZONA / ZONE	PARTE FUNCIONAL GAS GAS FUNCTIONAL PART	PLANO DIAGRAM	C-2681

ITEM	CODIGO CODE	DENOMINACION	NAME	CG-2002							NOTAS
1	U264310000	MANGUITO REDUCCION 3/8"	REDUCTION HOSE 3/8"	2							
	U055043000	BICONO Ø 12	BICONE Ø 12	2							
2	U134324000	VALVULA MINISIT 0710.654	VALVE MINISIT 0710.654	2							
S/Nº	U134317000	MANDO NEGRO MINI 916.124	BLACK CTRL. MINI 916.124	2							
S/Nº	U134318000	CUBIERTA MINISIT 903.052	COVER MINISIT 903.052	2							
S/Nº	Q031322000	TORNILLO ALOMADO M4x15	CURVED SCREW M4X15	16							
S/Nº	U134323000	RACORD BICONO 6 958.031	BICONE CONNECTION 6 958.031	2							
S/Nº	U264300000	RACOR 3/8 906,252	CONNECTION 3/8 906.252	4							
S/Nº	Q307041000	JUNTA TORICA 25,4x20,2x2,6	O-RING 25.4x20.2x2.6	4							
S/Nº	U875017000	MANGUITO R3/8"-R1/2"	HOSE R3/8"-R1/2"	4							
3	U565604000	SOPORTE VALVULA MINISIT	MINISIT VALVE SUPPORT	2							
	Q412000000	REMACHE TUBULAR 4 x 8	TUBULAR REMACHE 4 x 8	48							
	Q011348000	TORNILLO EXAGONAL M5X10 A304	HEXAGONAL BOLT M5X10 A304	4							
	Q302022000	ARANDELA Ø16X6X1,2	WASHER Ø13.9X10.33x1.5	8							
4	U322118000	PILOTO COMPLETO BP 100.162	PILOT UNIT BP 100.162	2							
S/Nº	U442137000	INYECTOR Ø 0,4 GN	INJECTOR Ø 0.4 GN.	2							
5	X022131000	BUJIA	SPARK PLUG	2							
6	U323030000	CABLE BUJIA	SPARK PLUG CABLE	2							
7	U333003000	CABLE MASA ENCENDEDOR	LIGHTER EARTH CABLE	2							
8	S113034000	PIEZOELECTRICO	PIEZOELECTRIC	2							ELIMINADO 02.05.12
8	12043897	PIEZOELECTRICO COMPLETO	COMPLETE PIEZOELECTRIC	2							INTRODUCIDO 02.05.12
S/Nº	12043907	ANILLO ADAPTADOR	ADAPTER RING	2							INTRODUCIDO 02.05.12
9	U264304000	TUBO PILOTO HORNO	PILOT PIPE BURNER	2							
	U134323000	RACORD BICONO 6 958.031	BICONE CONNECTION 6 958.031	4							
10	U562130000	TERMOPAR L=850	THERMOCOUPLE L=850	2							
11	U264314000	CONDUCC. QUEMADOR HORNO	BURNER PIPE	2							
	Q153002000	TORNILLO TOMA PRESION	SCREW MAKING PRESSURE	2							
12	U264310000	MANGUITO REDUCCION 3/8"	REDUCTION HOSE 3/8"	2							
	U055043000	BICONO Ø 12	BICONE Ø 12	2							

MOD.	COCINAS / RANGES	ZONA / ZONE	PARTE FUNCIONAL GAS GAS FUNCTIONAL PART	PLANO DIAGRAM	C-2681

ITEM	CODIGO CODE	DENOMINACION	NAME	CG-2002							NOTAS
13	U565050000	TUBO EMPALME A MINISIT	SPLICE TUBE MINISIT	2							
	Q221334000	TUERCA 1/2	NUT 1/2	2							
	U055043000	BICONO Ø 12	BICONE Ø 12	2							
14	U705030000	CONDUCCION GENERAL CG-2002	GENERAL PIPING CG-2002	2							
	Q221336000	TUERCA M-18x1,5	HEXAGONAL M-18x1,5	8							
	U055043000	BICONO Ø 12	BICONE Ø 12	8							
15	U705046000	TUBO PILOTO 10500	PILOT PIPE 10500	2							
	X205028000	BICONO Ø 6	BICONE Ø 6	2							
	U195009000	MANGUITO EMPALME	SPLICE HOSE	2							
16	U222130000	TERMOPAR L=600	THERMOCOUPLE L=600	8							
17	U702101000	GRIFO CAL 3200 /11 Ø 1,30	TAP CAL 3200 /11 Ø 1,30	2							
18	U235703000	TUERCA GUIA 10.500	NUT GUIDE 10500	2							
19	U705049000	CONDUC. QUEMADOR 4000/10500	BURNER PIPE 4000/10500	6							
20	U542101000	BOTON DE MANDO Ø 10	CONTROL BUTTON Ø 10	8							
21	U705044000	TUBO PILOTO 4000	PILOT PIPE 4000	4							
	X205028000	BICONO Ø 6	BICONE Ø 6	4							
	U195009000	MANGUITO EMPALME	SPLICE HOSE	4							
22	U249401000	GRIFO CAL 3200 0,55	TAP CAL 3200 0,55	4							
23	U565011000	TUERCA GUIA	NUT GUIDE	4							
24	U705046000	TUBO PILOTO 10500	PILOT PIPE 10500	2							
	X205028000	BICONO Ø 6	BICONE Ø 6	2							
	U195009000	MANGUITO EMPALME	SPLICE HOSE	2							
25	U249402000	GRIFO CAL 3200 0,90	TAP CAL 3200 0,90	2							
26	U565011000	TUERCA GUIA	NUT GUIDE	2							
27	U705050000	CONDUC. QUEMADOR 8.000	BURNER PIPE 8.000	2							

MOD.	COCINAS / RANGES	ZONA / ZONE	VARIOS / MISCELLANEOUS	PLANO DIAGRAM	

ITEM	CODIGO CODE	DENOMINACION	NAME	CG-2002							NOTAS
	U706502000	FOLLETO INSTRUCCIONES	INSTRUCTION LEAFLET	1							

MOD.	COCINAS / RANGES	ZONA / ZONE	REPUESTOS RECOMENDADOS RECOMMENDED SPARE PART	PLANO DIAGRAM	

ITEM	CODIGO CODE	DENOMINACION	NAME	CG-2002							NOTAS
5	U020528000	BISAGRA CIERRE HORNO	CLOSING HINGE OVEN	8							C-2679
7	12041845	GUIA DE BISAGRA	HINGE GUIDE	8							C-2679
24	11U4421340	CONJUNTO PILOTO COMPLETO	COMPLETE PILOT UNIT	8							C-2680
S/Nº	U442137000	INYECTOR Ø 0,4 GN	INJECTOR Ø 0.4 GN.	8							C-2680
2	U134324000	VALVULA MINISIT 0710.654	VALVE MINISIT 0710.654	2							C-2681
4	U322118000	PILOTO COMPLETO BP 100.162	PILOT UNIT BP 100.162	2							C-2681
S/Nº	U442137000	INYECTOR Ø 0,4 GN	INJECTOR Ø 0.4 GN.	2							C-2681
5	X022131000	BUJIA	SPARK PLUG	2							C-2681
6	U323030000	CABLE BUJIA	SPARK PLUG CABLE	2							C-2681
7	U333003000	CABLE MASA ENCENDEDOR	LIGHTER EARTH CABLE	2							C-2681
8	12043897	PIEZOELECTRICO COMPLETO	COMPLETE PIEZOELECTRIC	2							C-2681
10	U562130000	TERMOPAR L=850	THERMOCOUPLE L=850	2							C-2681
16	U222130000	TERMOPAR L=600	THERMOCOUPLE L=600	8							C-2681
17	U702101000	GRIFO CAL 3200 /11 Ø 1,30	TAP CAL 3200 /11 Ø 1,30	2							C-2681
22	U249401000	GRIFO CAL 3200 0,55	TAP CAL 3200 0,55	4							C-2681
25	U249402000	GRIFO CAL 3200 0,90	TAP CAL 3200 0,90	2							C-2681