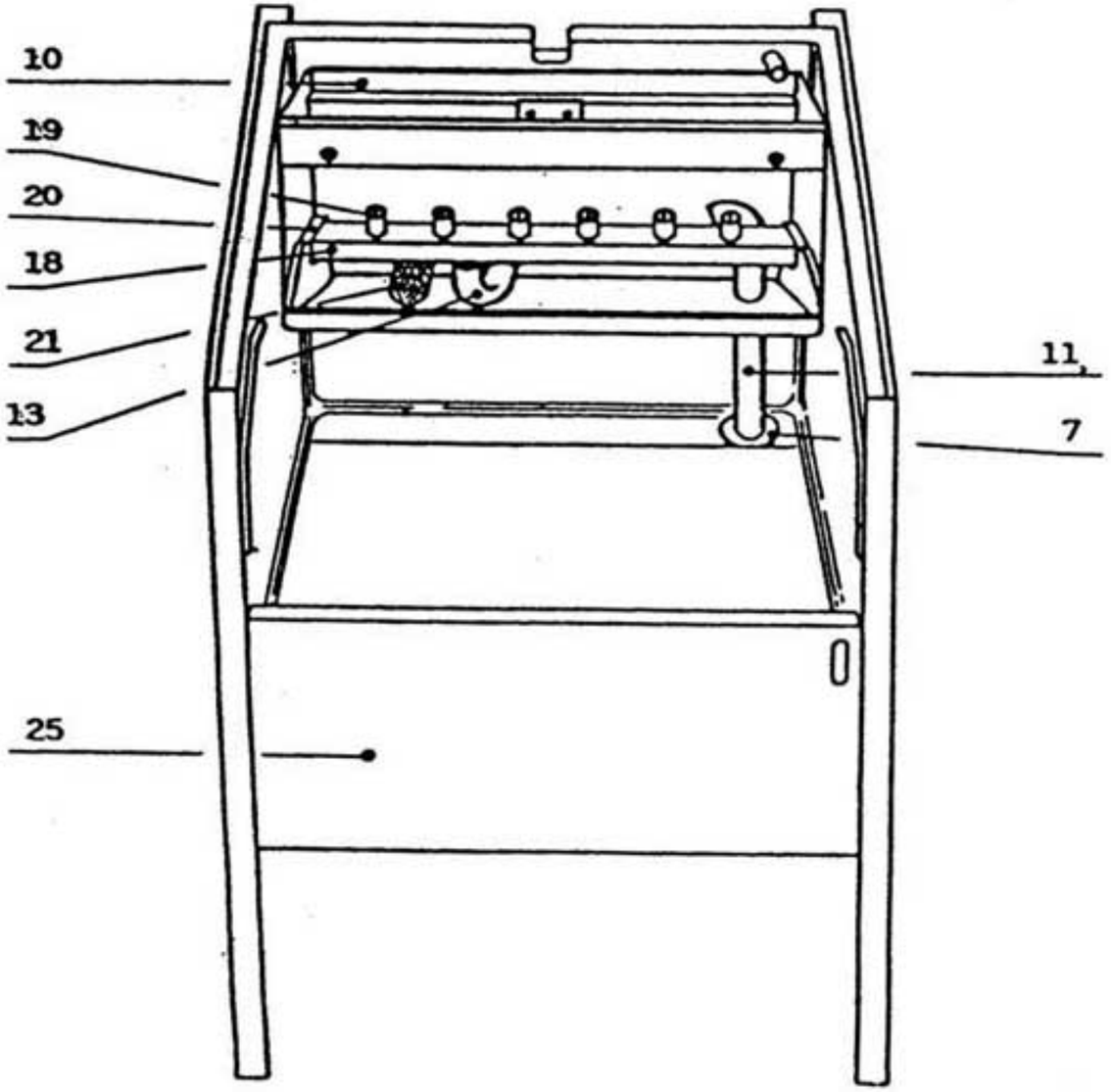

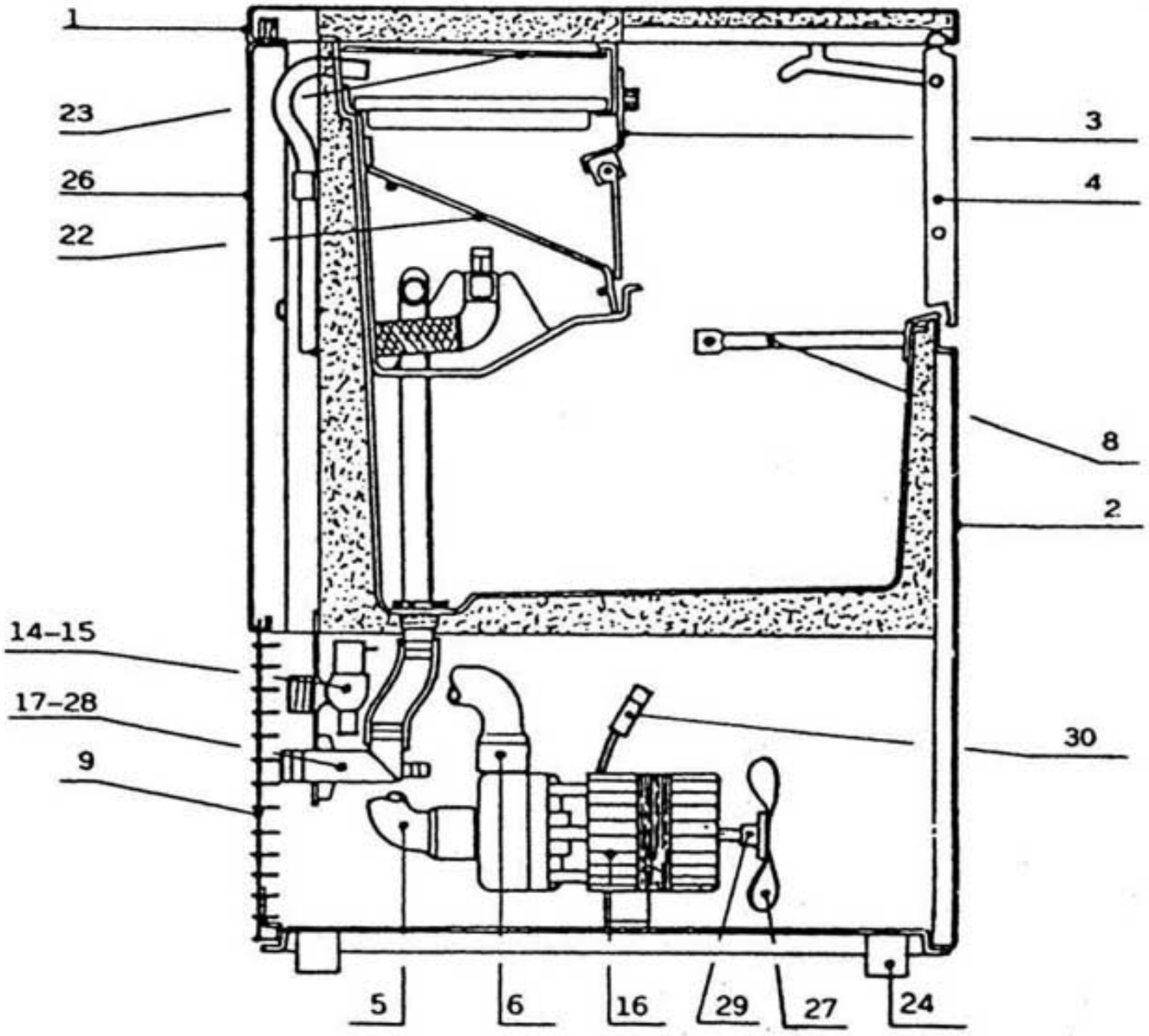

FABRICADOR DE CUBITOS FCB-30

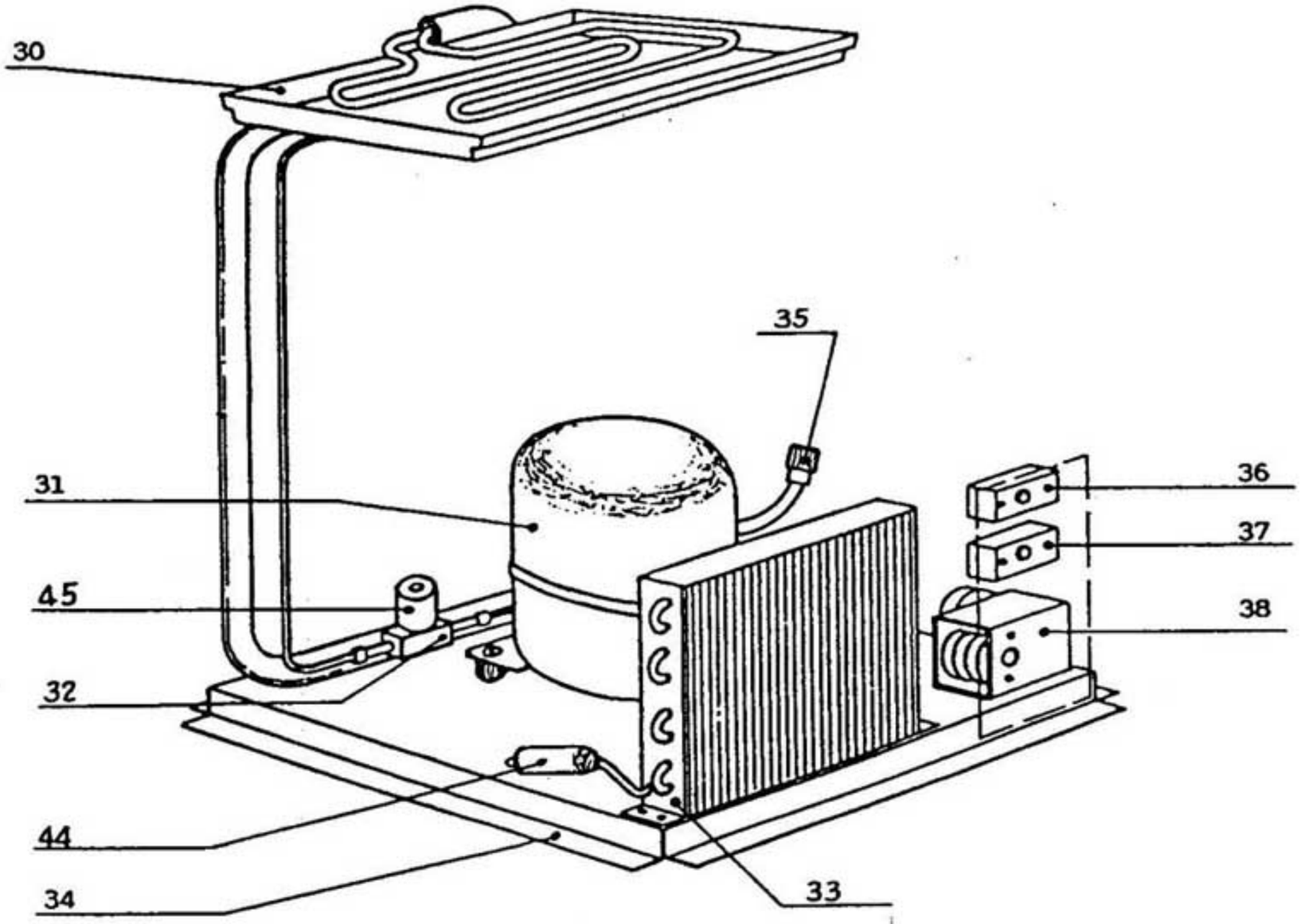

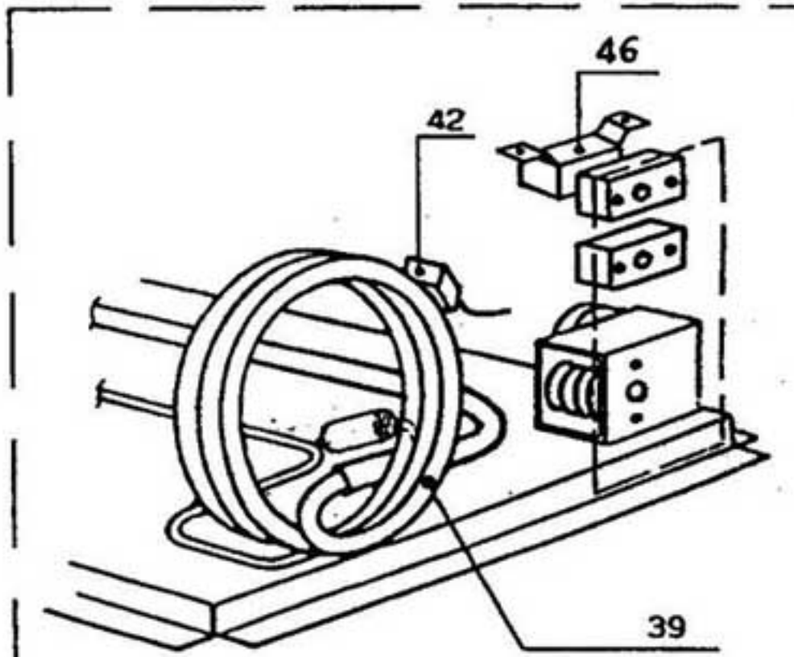

FABRICADOR DE CUBITOS FCB-30

W

MUEBLE Y MOTOBOMBA

ITEM	DENOMINACION	CODIGO
1	CUBIERTA SUPERIOR	BR00C22131
2	PANEL FRONTAL (RANURADO)	BR00022012
3	CONJUNTO Y SOPORTE DE CORTINILLAS	BR00C22035
4	PUERTA	BR00011083
5	CODO DE ASPIRACION	BR00013013
6	CODO DE IMPULSION	BR00013014
7	TUERCA DE DESAGÜE	BR00010007
8	BULBO DE NIVEL DE CONTENEDOR	BR00020017
9	REJILLA POSTERIOR	BR00D12006
10	CONTENEDOR DE EVAPORADOR	BR00010020
11	CONDUCTO PARA REBOSADERO	BR00010133
	REBOSADERO	BR00013107
13	CONDUCTO A INYECTORES	BR00013005
14	ELECTROVALVULA DE 1 VIA (MOD. "A")	BR00023115
15	ELECTROVALVULA DE 2 VIAS (MOD. "W")	BR00023116
16	MOTOBOMBA	BR00023002
17	VALVULA DE DESCARGA (MOD. "A")	BR00C10006
18	CONJUNTO DISTRIBUIDOR	BR00C20029
19	INYECTOR	BR00D20002
20	TAPON DEL DISTRIBUIDOR	BR00010012
21	FILTRO DE SUCCION	BR00020005
22	DESLIZADERA	BR00D12008
23	CUBIERTA DE EVAPORADOR	BR00010023
24	PATA 100 mm	BR00010040
25	MUEBLE EXTERIOR COMPLETO	BR00C11004
26	PANEL POSTERIOR	BR00C22129
27	HELICE	BR00010213
28	VALVULA DE DESCARGA (MOD. "W")	BR00C26452
29	CONJUNTO FIJACION HELICE	BR00010014
30	CONECTOR	BR00023017

CIRCUITO DE REFRIGERACION

ITEM	DENOMINACION	CODIGO
30	EVAPORADOR	BR00D10046
31	COMPRESOR R404A - 50 Hz	BR00023436
31	COMPRESOR R404A - 60 Hz	BR00023494
31	COMPRESOR R22 - 50 Hz	BR00023313
31	COMPRESOR R22 - 60 Hz	BR00023345
32	VALVULA	BR00020410
33	CONDENSADOR	BR00020283
34	PLATAFORMA	BR00C21013
35	VALVULA DE CARGA-VACIADO	BR00020015
36	TERMOSTATO DE CONTENEDOR	BR00023005
37	TERMOSTATO DE EVAPORADOR	BR00023004
38	TEMPORIZADOR 50 Hz	BR00023222
38	TEMPORIZADOR 60 Hz	BR00023248
39	CONDENSADOR DE AGUA	BR00014014
42	TERMOSTATO DE SEGURIDAD	BR00C23114
44	VALVULA SECADOR	BR00014009
45	BOBINA DE VALVULA DE GAS CALIENTE	BR00023091
46	PRESOSTATO	BR00023175
s/n	PILOTO VERDE	BR00023327