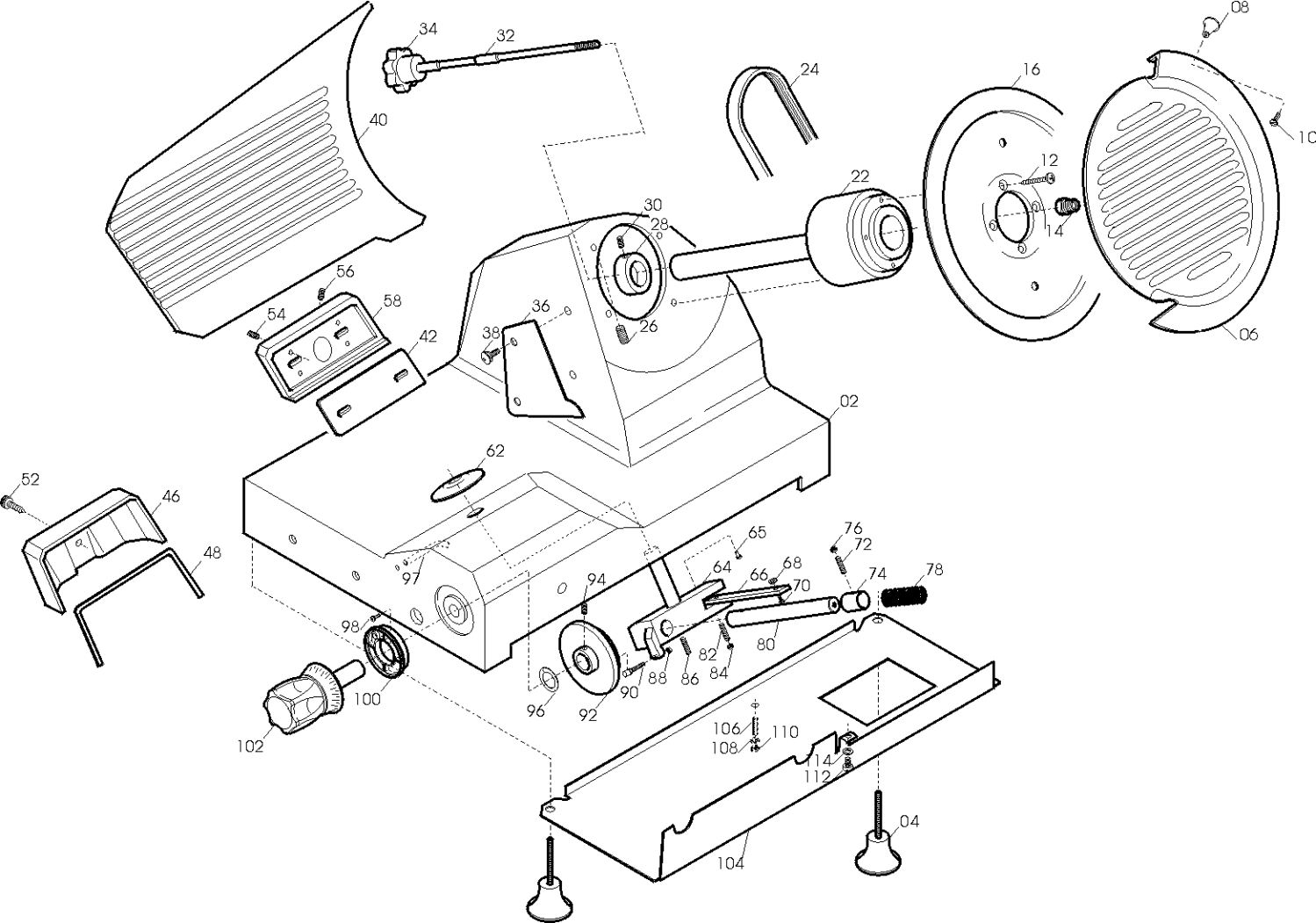
08
34
32
24
16
10
40
12
22
30
28
14
56
54
58
36
38
42
26
06
02
62
52
46
48
65
76
72
64
66
68
70
74
78
97
94
98
80
82
84
86
88
90
92
96
100
102
106
108
110
114
112
104
04

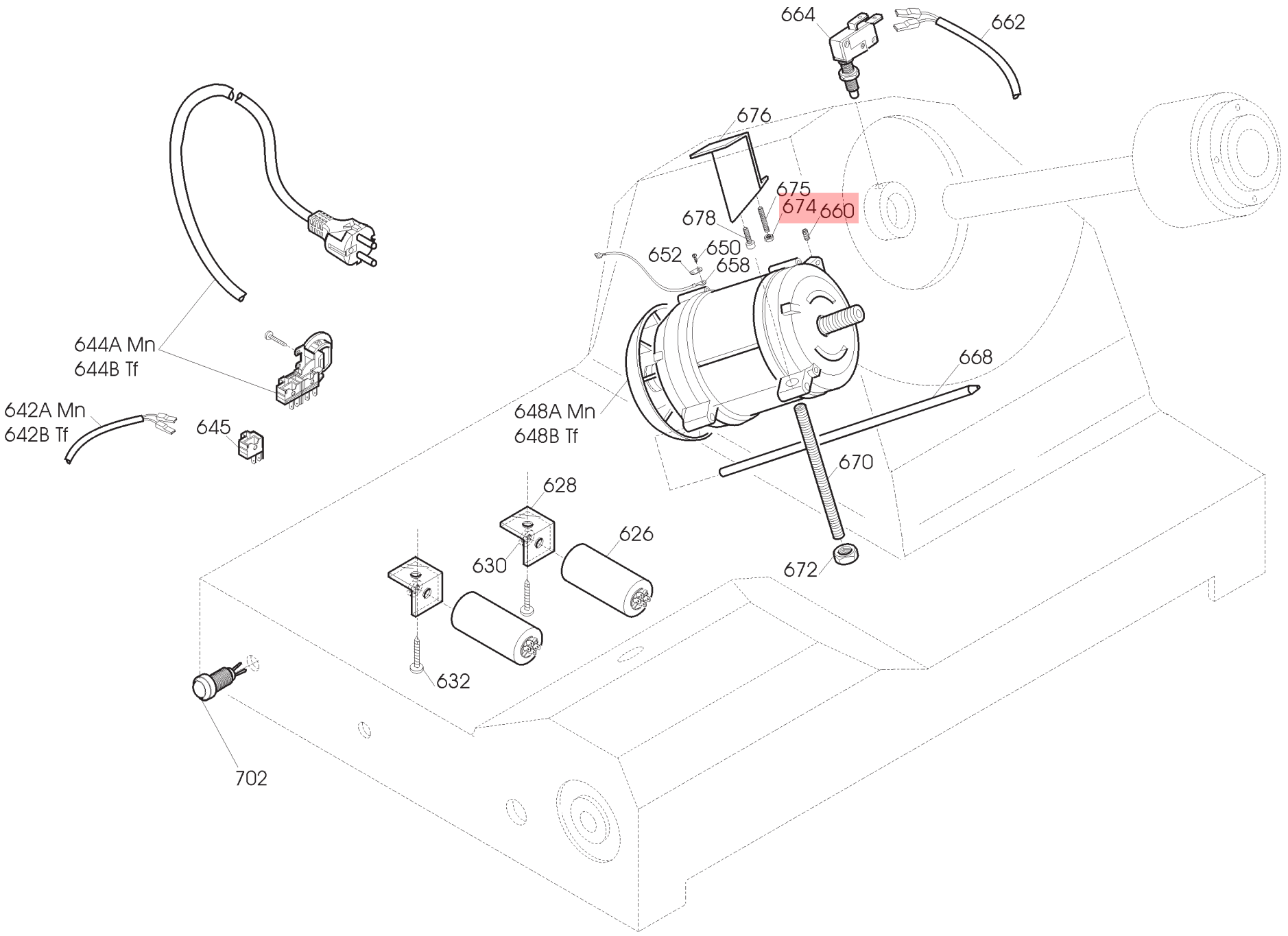
664
662
676
675
674
660
678
652
650
658
644A Mn
644B Tf
642A Mn
642B Tf
645
648A Mn
648B Tf
668
670
672
628
626
630
632
702

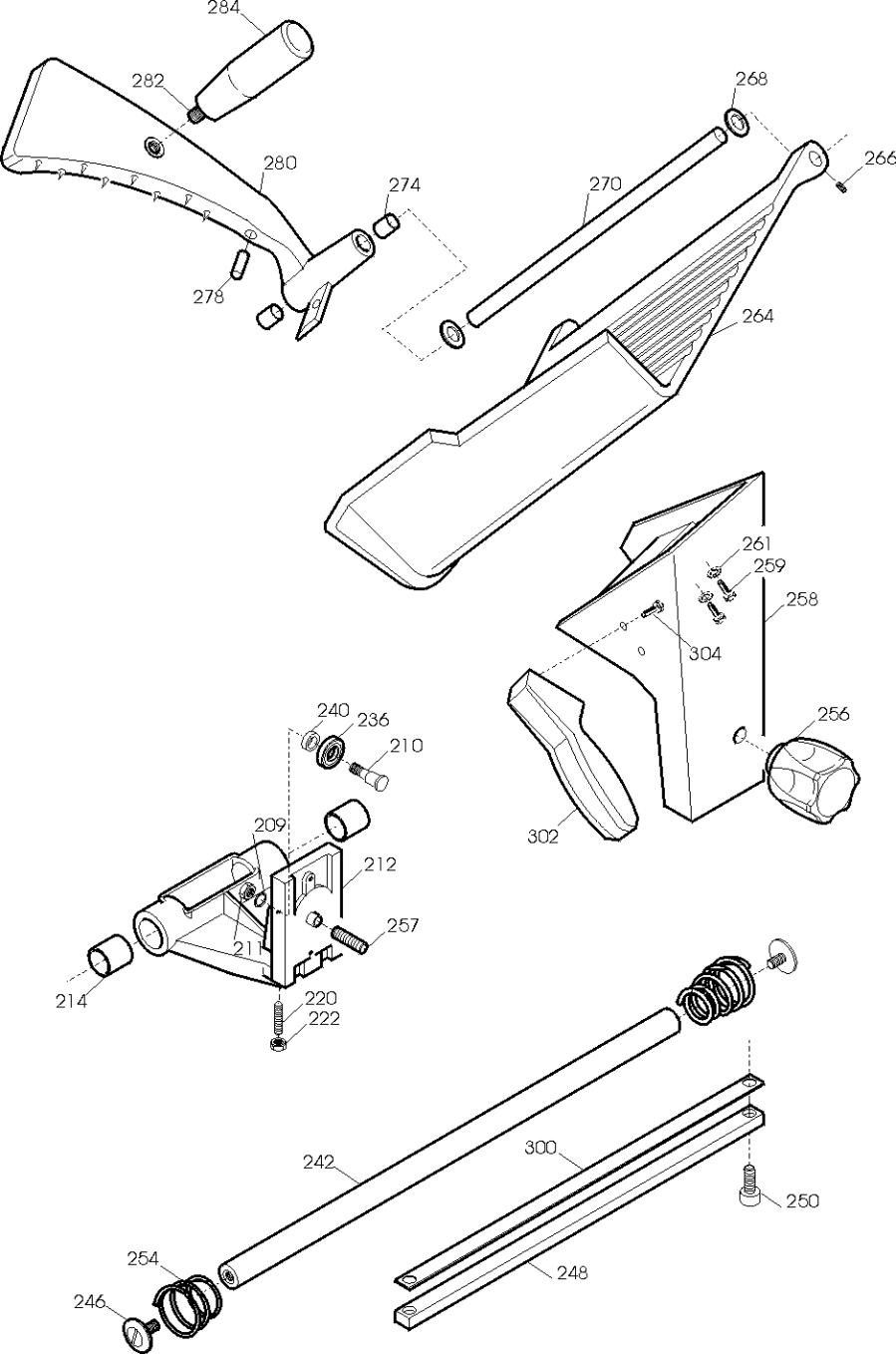
284
282
280
274
278
268
266
270
264
261
259
258
304
256
302
240
236
210
209
212
257
214
211
220
222
242
300
250
248
254
246

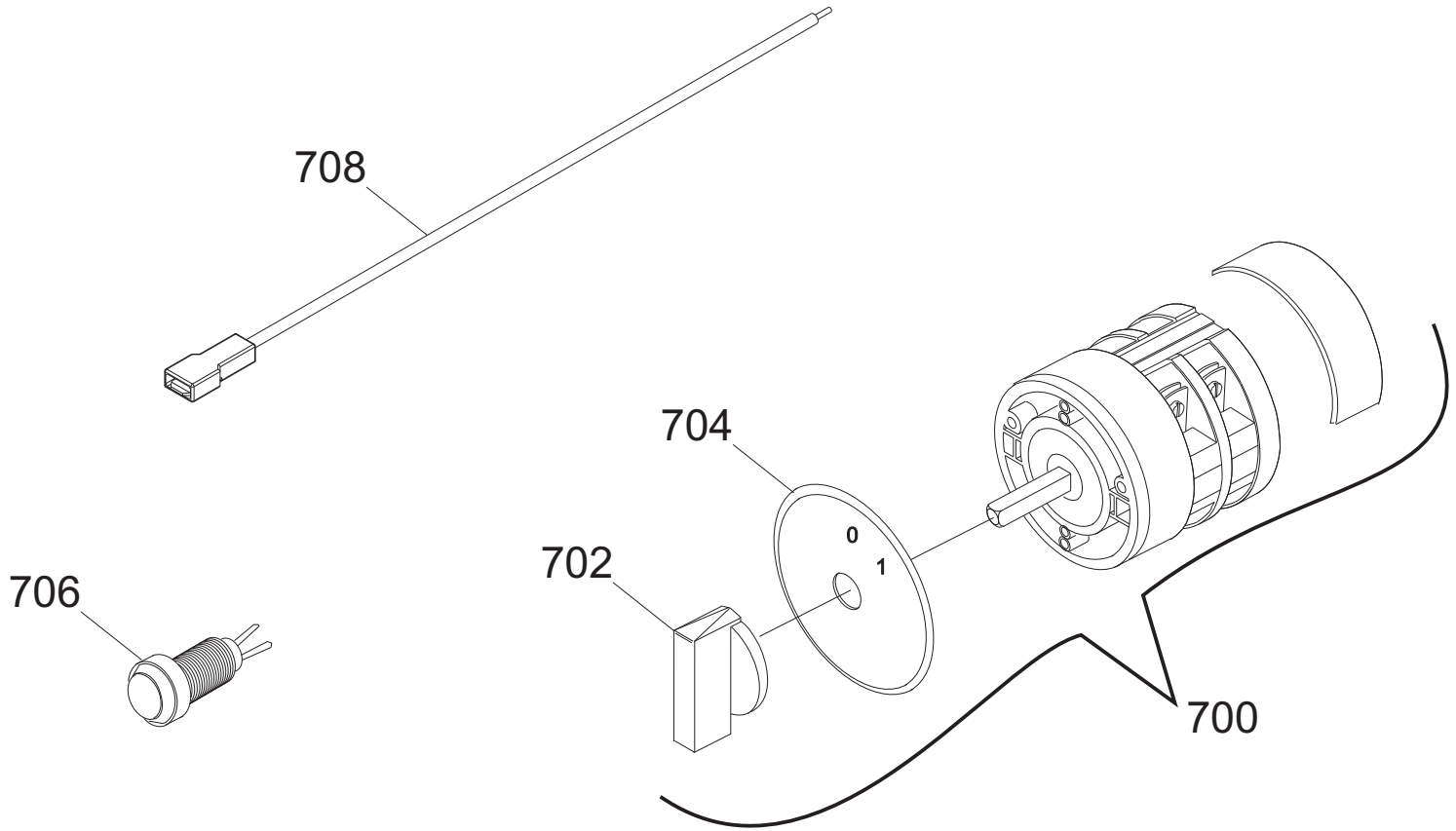
708
704
0
1
702
706
700

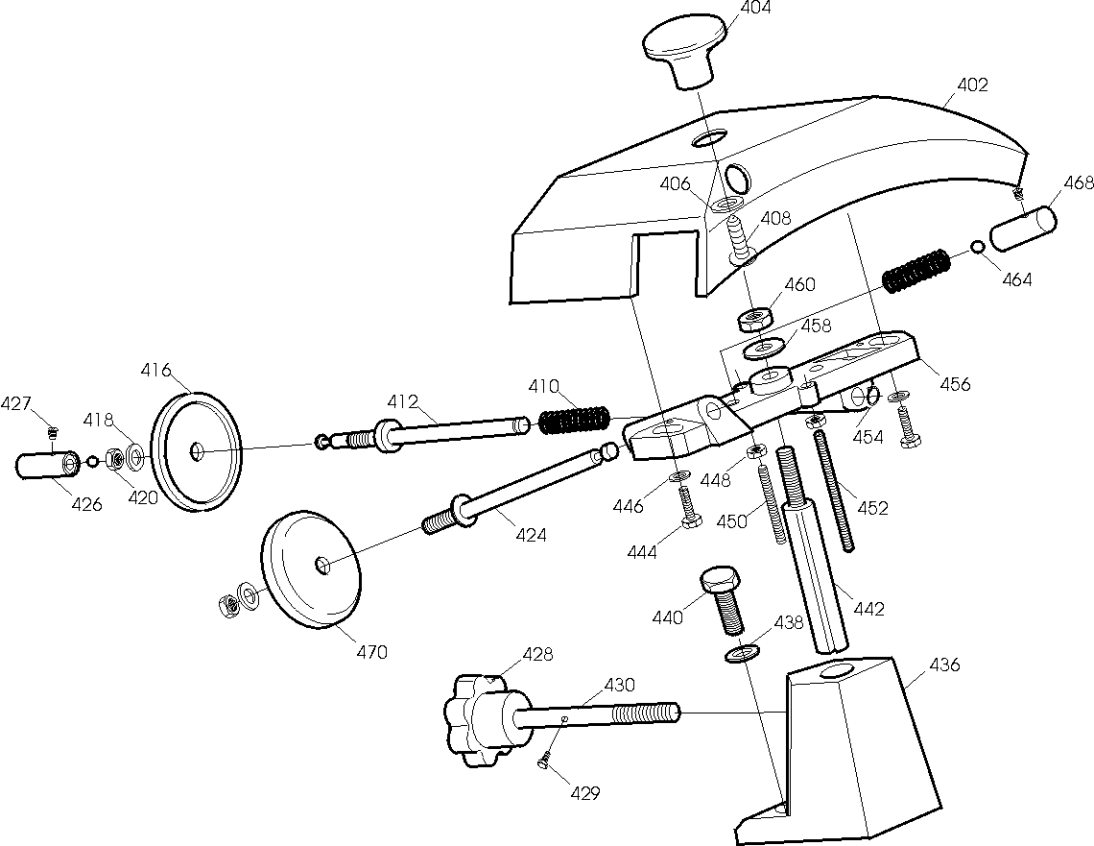
404
402
406
408
468
464
460
458
456
454
416
427
418
412
410
448
446
444
450
452
426
420
424
442
440
438
470
428
430
436
429

SELCE 350 TAV. UNICA

Riferime	Nome prodotto	Codice
700MN	INTERR. MN BREMAS. ROTATIVO	19410160
700TF	INTERR. TF BREMAS. ROTATIVO	19410161
702	MANOPOLA INTERRUTTORE BREMAS	19410163
704	GHIERA ON OF X INT. BREMAS	19410162
706	SPIA UNIFICATA 220-380 VOLT	19410406
708	CAVETTO PROLUNGA LAMPADA SPIA	19410750
2	CASSA SG 350-370 OSSIDATA	19510109
4	PIEDINO 275:370 M8	19560202
6	PARALAMA NO CE 350 PLD-GLL-LNR OSS.	195102093
8	POMELLO PARALAMA _ LAV	19021110
14	QUADRETTO PARALAMA 350-370	19530909
16	LAMA 350 - 57/4/280 NAZ.(NS)	18350574280
22	*PULEG.PIAT.MONT.F03 SG350-370	19700309
24	CINGH.PIAT.SG 350 TB2 480 X 11	19310209
28	ANELLO PORTA MICRO 350-370	19540909
32	TIRANTE PARALAMA SG 350-370	19530509
34	POM. TIR.PARAL.300-370 M8 5 LOBI	19562504
38	VITE ZIGR.M5 PARAF.MRR BULTH	19335014
40	VELA SG 350 ESTRUSA OSSIDATA	1,95E+14
46	COP.SUP.VELA 350-370 TG OSSIDATO	19512209
48	GUARN. COPER.SUP.VELA AFF 350	19563040
58A	SUP.VELA 350-370 ESTR OSSIDATO	1,95E+14
62	PARA ACQUA GRANDE	19563002
64	MOVIMENTO VELA SG 350-375 LAVORATO	19500109
65	FUNGHETTO MOVIMENTO D8,5XHT2	19563201
66	PIASTRINA MOV. 300-370 ZINCATA	19540609
72	GRANO BRONZINA MOVIMENTO M6X18	19335040
74	BOCCOLE BRONZO 19.22.20 PC032 MOVIM	19324005
78	MOLLA MOVIMENTO VELA UNIFICATA	19390205
80	PERNO MOV. VELA SG 250-370	19530705
90	RULLINO MOVIMENTO AFF. GRAV.CE	19336066
92	CAMMA AFF 300-370 GRANDE GREZZA	19563503
96	RONDELLA ONDULATA 19	19342006
97	TUBETTO OLIATORE 350-370	19553009
100	GHIERA DISTANZIALE MAN.NUMERAT	19562410
102	MANOPOLA NUMERATA GRANDE GH.30 BIZ.	19562406BZ
104	PROTEZIONE INF. SG 350-370	19531609
210	PERNO CUSCINETTO 350-370	19540809
214	BOCCOLE AUTOLUBR.28.32.30	19324109
220	PRIGIONIERO 6 X 25 OTTONE	19337002
236	CUSCINETTO CARR. 6000 2RS R11	19320154
240	RONDELLA A SPESSORE CUSCINETTO	19346015
242	BARRA TONDA CARR. SG 350-370	19530609
246	VITE CROMATA T.32 BARRA TONDA	19335003
248	BARRA QUADRA 350-370 ZINCATA	19540109
254	MOLLA BARRA TONDA 350 SG	19390109
256	MANOP.BLOCCA GAMBO 300-370 M12X6L	19562803

257	PRIGIONIERO GAMBO M 12 UNIFIC.	19336032
258	GAMBO SG 350-370 OSSIDATO	19510609
264	PIATTO CE 350-370 OSSIDATO	19510424
268	GOMMINO PARAC.D.12 SG300 DAL 2001	19560103
270	ASTINA PRESSAMERCE SG 350-370	19530409
274	BOCCOLE AUTOLUBR.12.14.12 DAL 01	19324102
278	PARAC. P.MERCE G. D8,5XH36	19563206
280	PRESSA MERCE SGF 350-370 OSSIDATO	19510924
282	PRIGIONIERO M.10 PRESSAMERCE	19336001
284	MANOPOLA PRESSA MERCE GRANDE	19562903
300	PIASTRINA TEMPR. 350-370	19530809
302	MANIGLIA X GAMBO SAGOMATA	19562806
402	CAPPOTT. 330-370 CE OSSIDATA	19511208C
404	POMELLO CAPPOTTINA A FUNGO	19562702
410	MOLLA PERNO AFF.+SBAV. 300:385	19390309
412	PERNO SBAVATURA 330:370	19540709
416	MOLA SB.350 D.50 H.8 F.8 MOZ	19300208
424	PERNO AFFILATURA 330:370	19540708
426	PULSANTE AFFILATOIO 330:370	19550208
428	MANOPOLA PRIG. AFFIL. M8 6 LOBI	19562602
430	PRIGIONIERO COLONNINA L=75	19336010
436	COLONNIN.330-350 ALL OSSIDATO	19511108
442	PERNO COL0NNINA FRES.330:370	19540408
450	PRIG. DISTANZ. PARAMAN.M5 X 30	19336003
452	PRIG. LUNGO AFFILATOIO M5 X 63	19336005
456	CORPO AFF. 330:370 LAVORATO	19500208
464	SFERA 4.762/IV GRANDE	19320301
468	PULSANTE AFFILATOIO 330:370	19550208
470	MOLA AF.330-385 D.48 H.15 F.8 Y10	19300108C.10
626	CONDENSATORE SG300 10UF CODOLO M8	19410307
642A	CAVET.ALIM PULS-PA 205 AFF MN	19410718
642B	CAVET.ALIM PULS-PA 205 AFF TF	19410719
644A	CAVO ALIM.COMP. SUKO CON PA 205	19410530
644B	CAVO ALIM.COMP. TF ITALIANA PA 205	19410536
645	MODULO PER PA 205/X AFF. TRIFASE	19410802
648A	MOT.350-370 MN C.PIATTA 230-50	19400109
648B	MOTORE 350 TF C.PIATTA 380-50	19400409
662	CAVO MICRO 300-370 AFF.PULSANTIERA	19410703
664	MICRO INTERRUTT.MN X AFFETTATR	19410201
668	PERNO MOTORE 350-370 SG-SV INOX	19540509
670	PRIGIONIERO TIRANTE MOTORE 350	19336020
676	STAFFA TIR. MOTORE SG 350-370	19540309
702	SPIA UNIFICATA 220-380 VOLT	19410406