SAGI - BASE REFRIGERATA PER PIZZA CON ALZATINA
KPZ2533B - 12-09-2005 »

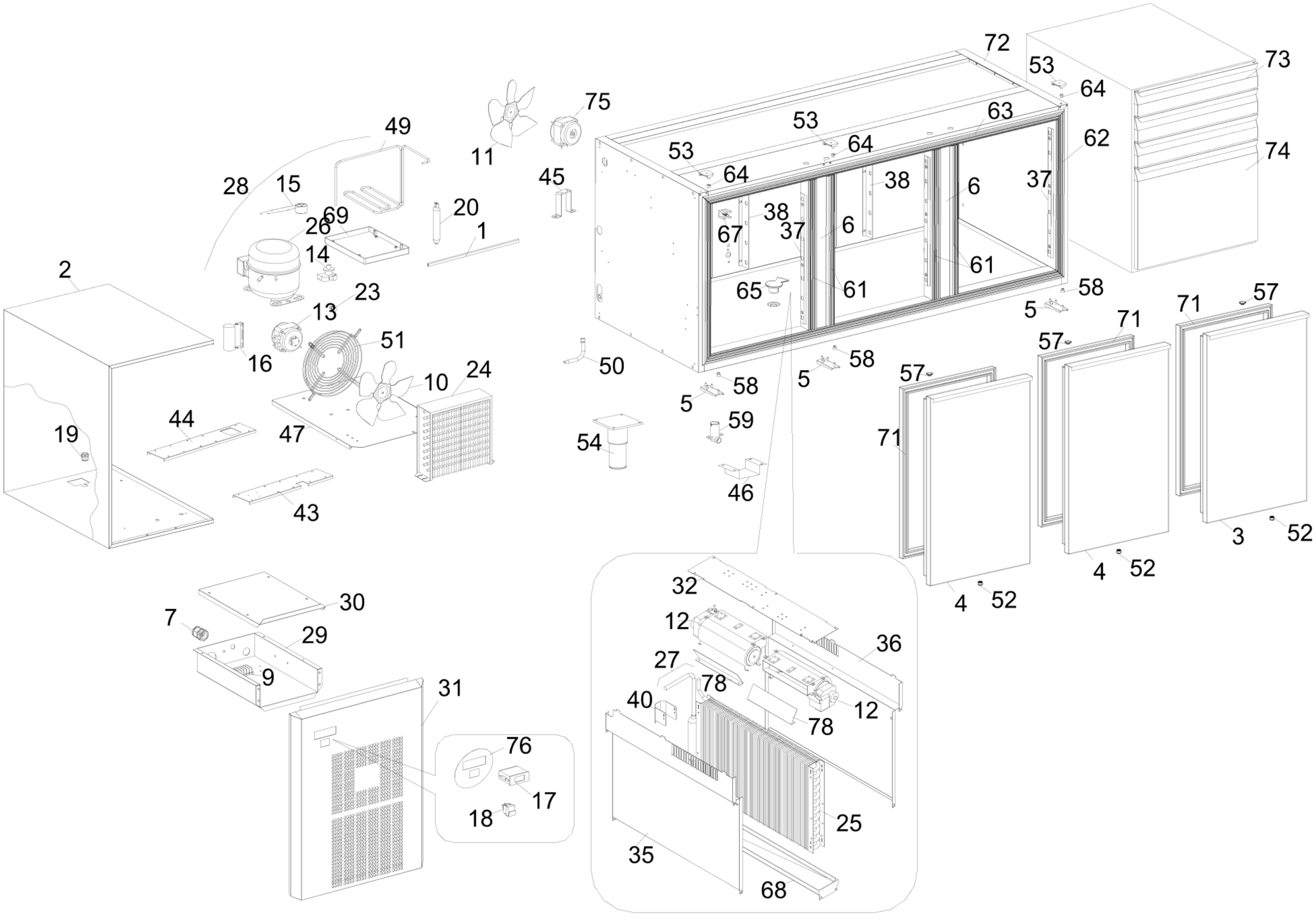

SAGI - BASE REFRIGERATA PER PIZZA CON ALZATINA
KPZ2533B - A000270 - ALZATINA REFRIGERATA PER PIZZA CON VETRI - 12-09-2005 »

