MODULAR

MOD. 90/80 CFVE

ED. 01-07
TAV. 253.633.01

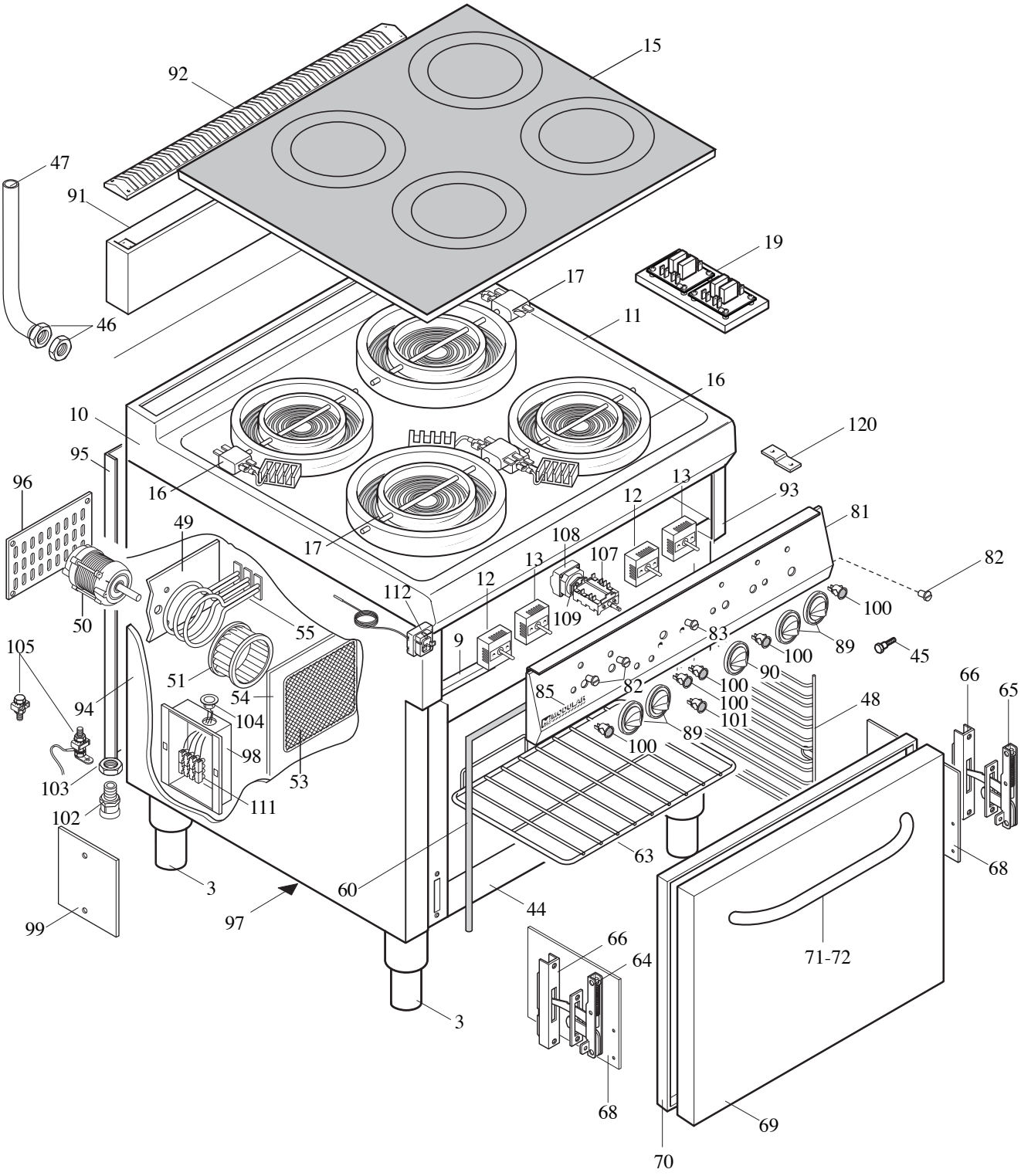

MODULAR

LISTA RICAMBI

cod. 253.634.01

CUCINA VETROCERAMICA CON FORNO ELETTRICO MOD. 90/80 CFVE

ED. 01-07

POS.	CODICE	RIF. MODIFICHE	DENOMINAZIONE	PREZZO
3	912.033.00		Piede 2" vite M10	
9	922.007.00		Fondo top cucina 90/80 PCG	
10	911.967.00	sost.il 911.199.00 dal01/07/07	Assieme piano	
11	911.201.00		Ass. gruppo 4 piastre + cablaggio 90/80 PVE	
12	661.102.00	sost.il 661.068.00 dal01/07/07	Reg. di energia EGO 50.67079.601	
15	955.004.00		Vetroceramico 745x750x6	
16	665.052.00		Resistenza doppio circuito 2500W 230V	
17	965.041.00		Resistenza doppio circuito 3400W 230V	
19	663.048.00		Scheda 2 rele' per vetroceramica	
44	611.133.13		Assieme forno elettrico conv. GN 1/1	
45	641.013.00		Perno Fissaggio reggigriglie	
46	673.026.00		Controdado 1/2 gas per tubo vapori	
47	931.013.00		Tubo scarico vapori 90/80 CFGE	
48	683.015.00		Reggigriglia per forno elettrico	
49	622.110.00		Piastra fissaggio motore F. E.	
50	664.000.00		Motore -FIR 1571/MD 230V 50Hz.	
51	644.000.00		Ventola D160x60 - N°44 alette	
53	683.014.00		Protezione ventola (fno acciaio)	
54	625.018.00		Protezione ventola (smaltata)	
55	665.008.00		Resistenza forno 1500W-240V	
60	652.014.00	sost.il 652.002.00 dal01/07/07	Guarnizione porta forno	
63	683.016.00		Griglia GN 2/1 per forno elettrico	
64	684.010.00		Cerniera Sx porta forno	
65	684.009.00		Cerniera Dx porta forno	
66	684.011.00	sost.il 911.147.00 dal01/07/07	Portarullino	
68	623.032.00		Protezione cerniera forno	
69	921.017.13	sost.il 921.017.00 dal01/07/07	Porta forno	
70	925.002.00		Controporta forno GN 2/1	
71	922.055.13		Rinforzo maniglia porta GN 2/1	
72	9111066.00	sost.il 911.057.00 dal01/07/07	Ass. maniglia porta forno GN 2/1	
81	921.676.00	sost.il 921.082.00 dal01/07/07	Cruscotto 90/80 CFE	
82	682.003.00		Placchetta per indice	
83	682.004.00		Placchetta per indice forno	
85	250.389.00		Marchio "Modular"	
89	912.047.00	sost.il 912.007.00 dal01/07/07	Ass. manopola regolatore di energia De 82	
90	912.045.00	sost.il 912.005.00 dal01/07/07	Ass. manopola el.50 ÷ 300°C De 72	
91	911.024.00		Ass. alzatina post. 90/80	
92	9211091.00	sost.il 911.018.00 dal01/07/07	Griglia alzatina	
93	921.068.13		Fianco Dx cucina 90/80 CFE	
94	921.067.13		Fianco Sx cucina 90/80 CFE	
95	921.069.00		Schienale cucina 90/80 CFE	

MODULAR

LISTA RICAMBI

cod. 253.634.01

CUCINA VETROCERAMICA CON FORNO ELETTRICO MOD. 90/80 CFVE

ED. 01-07

POS.	CODICE	RIF. MODIFICHE	DENOMINAZIONE	PREZZO
96	621.151.00		Chiusura foro motore	
97	922.071.00		Fondo per cucina el. 90/80 CFE	
98	623.210.00		Supporto morsettiera CFE	
99	623.211.00		Coperchio morsettiera CFE	
100	663.043.00		Segnalatore verde 41 F_2 + dente P.	
101	663.044.00		Segnalatore arancio 41 F_2 + dente P.	
102	663.028.00		Pressacavo V-TEC21 2022664	
103	663.021.00		Controdado PG 21	
104	663.015.00		Passacavo D. 25,5 SB 1000-12 HEYCO	
105	611.320.00		Montaggio viti di terra Gen/Equip.	
106	668.033.00		Cablaggio solo fili forno el.	
107	661.000.00		Commutatore ang. 15A-4941015.30	
108	661.027.00		Termostato forno 50÷30°C 55.34052815	
109	661.013.00		Staffa di aggancio 617078	
111	663.036.00		Morsettiera FV173 -V/V-4 poli	
112	661.045.00		Termostato di sicurezza 350°C-E40	
120	623.002.15		Squadretta fissaggio cruscotto	