DESPIECES DEL SERVICIO TECNICO

LAVAVAJILLAS - LAVEVAISSELLE
DISHWASHERS - GESCHIRRSPÜLER
LAVASTOVIGLIE

Modelos

LVR-10
LVC-12
LVC-15
LVC-15 D
LVC-21
LVC-21 D
LVC-21 B

NOVIEMBRE 2000

FAGOR

Fagor Industrial

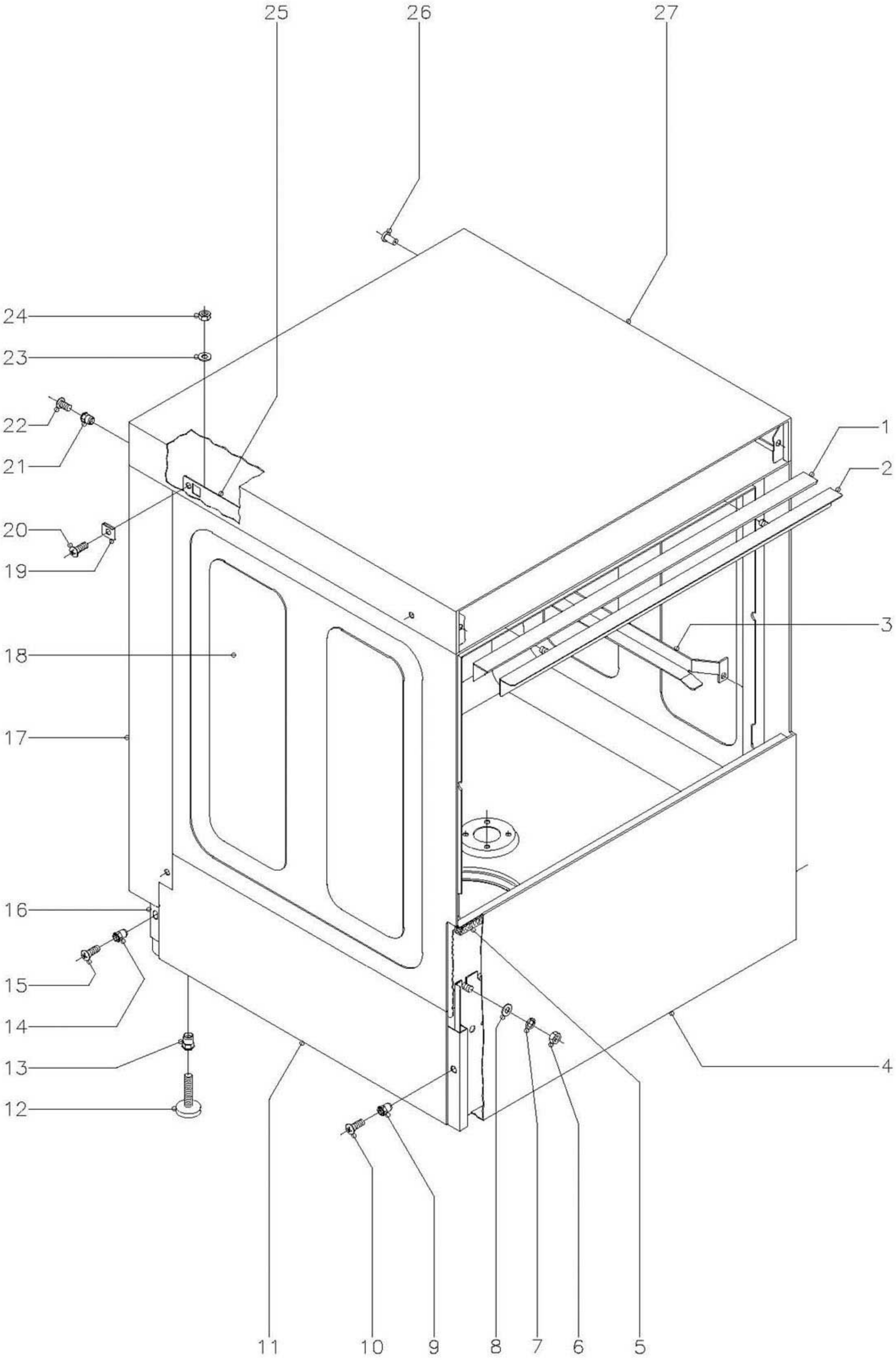

N plano	Firma	Fecha	Aparato	Lamina	
C–890		11–00	LAVAVASOS LVR Y LVC	1	Fagor Industrial S.Coop. O<ate FAGOR

MOD.	LAVAVASOS	ZONA	MUEBLE	PLANO	C-890

ITEM	CODIGO	DENOMINACION	TEXTO	LVR-10	LVC-12	LVC-15	LVC-15D	LVC-21	LVC-21D	LVC-21B			NOTAS
1	Z400315	Perfil caja		1	1	1	1	-	-	-			
1	Z420315	Perfil caja		-	-	-	-	1	1	1			
2	Z400306	Escuadra sujecion perfil		1	1	1	1	-	-	-			
2	Z420306	Escuadra sujecion perfil		-	-	-	-	1	1	1			
	Q232040	Arandela plana A-6		2	2	2	2	2	2	2			
	Q262040	Arandela muelle A-6		2	2	2	2	2	2	2			
	Q162040	Tuerca exagonal M-6		2	2	2	2	2	2	2			
3	Z410304	Guia cestillo derecha		-	1	1	1	-	-	-			
s/n	Z410303	Guia cestillo izquierda		-	1	1	1	-	-	-			
3	Z440304	Guia cestillo derecha		-	-	-	-	1	1	1			
s/n	Z440303	Guia cestillo izquierda		-	-	-	-	1	1	1			
	Q232040	Arandela plana A-6		-	4	4	4	4	4	4			
	Q162040	Tuerca exagonal M-6		-	4	4	4	4	4	4			
4	Z468611	Panel frontal		1	1	1	1	-	-	-			
4	Z448611	Panel frontal		-	-	-	-	1	1	-			
4	Z458611	Panel frontal		-	-	-	-	-	-	1			
5	Z400309	Perfil inferior caja		1	1	1	1	-	-	-			
5	Z420309	Perfil inferior caja		-	-	-	-	1	1	1			
6	Q162040	Tuerca exagonal M-6		8	8	8	8	8	8	8			
7	Q262040	Arandela muelle A-6		8	8	8	8	8	8	8			
8	Q232040	Arandela plana A-6		8	8	8	8	8	8	8			
9	Q221342	Remache exagonal M-5		2	2	2	2	2	2	2			
10	Q152004	Tornillo aplastado M-5x13		2	2	2	2	2	2	2			
11	Z400101	Armazon completo		1	1	1	1	-	-	-			
11	Z420101	Armazon completo		-	-	-	-	1	1	1			
12	Z200105	Pata regulable		4	4	4	4	4	4	4			
13	Q221345	Remache exagonal M-10		4	4	4	4	4	4	4			
14	Q221342	Remache exagonal M-5		4	4	4	4	4	4	4			
15	Q152004	Tornillo aplastado M-5x13		4	4	4	4	4	4	4			

MOD.	LAVAVASOS	ZONA	MUEBLE	PLANO	C-890

ITEM	CODIGO	DENOMINACION	TEXTO	LVR-10	LVC-12	LVC-15	LVC-15D	LVC-21	LVC-21D	LVC-21B			NOTAS
16	Z402908	Panel posterior inferior		1	1	1	1	-	-	-			
16	Z422908	Panel posterior inferior		-	-	-	-	1	1	1			
17	Z402902	Panel posterior		1	1	-	-	-	-	-			
17	Z402911	Panel posterior		-	-	1	1	-	-	-			
17	Z422902	Panel posterior		-	-	-	-	1	1	1			
18	Z400310	Caja soldada		1	-	-	-	-	-	-			
18	Z410305	Caja soldada		-	1	1	-	-	-	-			
18	Z480303	Caja soldada		-	-	-	1	-	-	-			
18	Z440305	Caja soldada		-	-	-	-	1	-	1			
18	Z500303	Caja soldada		-	-	-	-	-	1	-			
19	Q221012	Tuerca rapida M-5		4	4	4	4	4	4	4			
20	Q152004	Tornillo aplastado M-5x13		4	4	4	4	4	4	4			
21	Q221342	Remache exagonal M-5		2	2	2	2	2	2	2			
22	Q152004	Tornillo aplastado M-5x13		2	2	2	2	2	2	2			
23	Q232040	Arandela plana A-6		4	4	4	4	4	4	4			
24	Q162040	Tuerca exagonal M-6		4	4	4	4	4	4	4			
25	Z400308	Escuadra amarre tapa		2	2	2	2	-	-	-			
25	Z420308	Escuadra amarre tapa		-	-	-	-	2	2	2			
26	Q419005	Remache tubular Ø4x8		2	2	2	2	2	2	2			
27	Z402904	Tapa		1	1	1	1	-	-	-			
27	Z422904	Tapa		-	-	-	-	1	1	1			

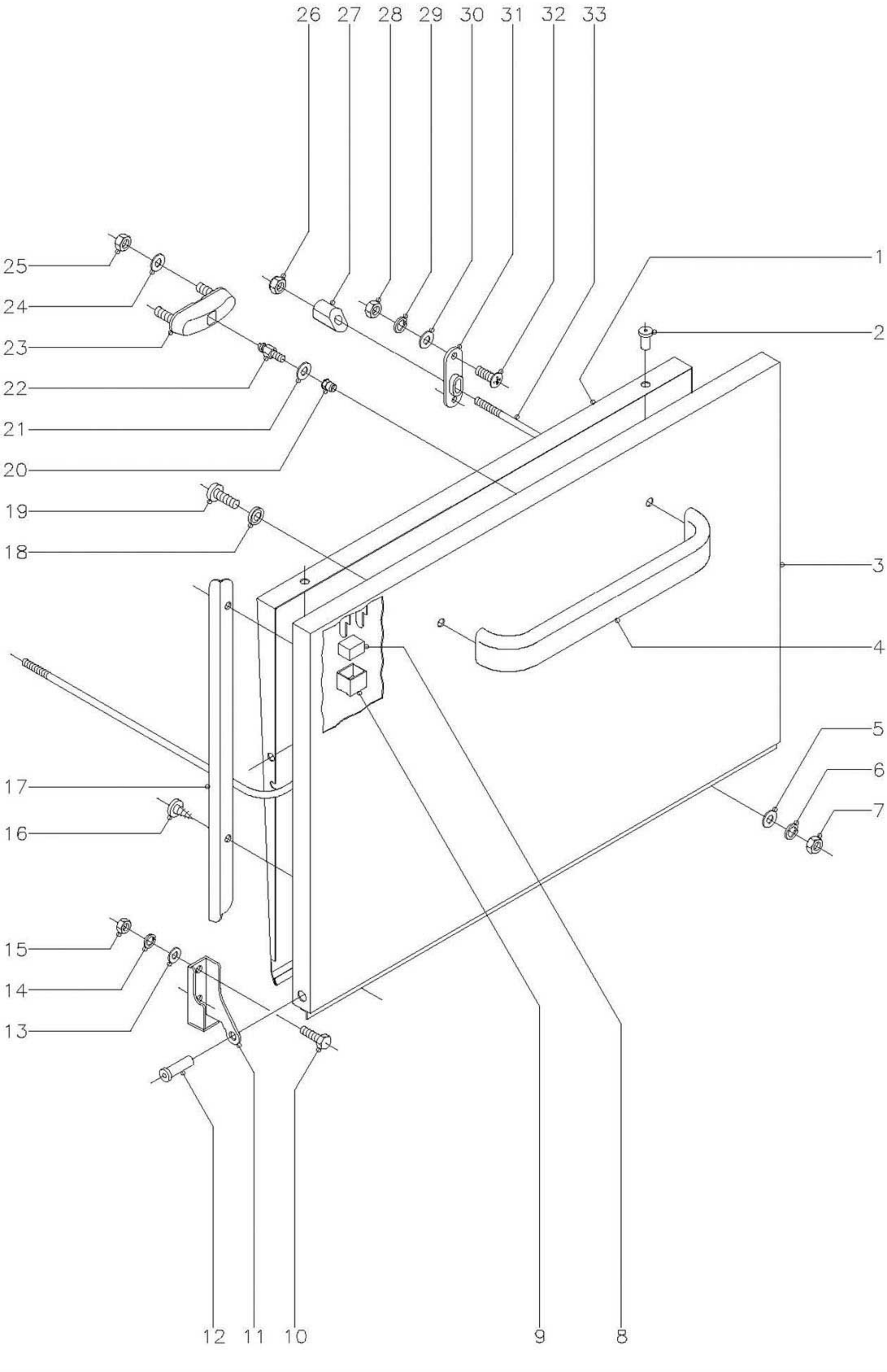

N plano	Firma	Fecha	Aparato	Lamina	
C-891		11-00	LAVAVASOS LVR Y LVC	2	Fagor Industrial S.Coop. Oñate FAGOR

MOD.	LAVAVASOS	ZONA	PUERTA	PLANO	C-891

ITEM	CODIGO	DENOMINACION	TEXTO	LVR-10	LVC-12	LVC-15	LVC-15D	LVC-21	LVC-21D	LVC-21B			NOTAS
1	Z400511	Contrapuerta		1	1	1	1	-	-	-			
1	Z420511	Contrapuerta		-	-	-	-	1	1	1			
2	Q412000	Remache tubular Ø4x8		4	4	4	4	4	4	4			
3	Z400531	Puerta		1	1	1	1	-	-	-			
3	Z420531	Puerta		-	-	-	-	1	1	1			
4	U580521	Asa puerta		1	1	1	1	1	1	1			
5	Q232030	Arandela plana A-5		2	2	2	2	2	2	2			
6	Q262030	Arandela muelle A-5		2	2	2	2	2	2	2			
7	Q162030	Tuerca exagonal M-5		2	2	2	2	2	2	2			
8	Z200506	Iman		-	-	1	1	1	1	1			
9	Z200507	Protector iman		-	-	1	1	1	1	1			
10	Q012042	Tornillo exagonal M-6x15		4	4	4	4	4	4	4			
11	Z400514	Bisagra izquierda		1	1	1	1	1	1	1			
s/n	Z400515	Bisagra derecha		1	1	1	1	1	1	1			
12	Z400516	Eje puerta		2	2	2	2	2	2	2			
13	Q232040	Arandela plana A-6		4	4	4	4	4	4	4			
14	Q262040	Arandela muelle A-6		4	4	4	4	4	4	4			
15	Q162040	Tuerca exagonal M-6		4	4	4	4	4	4	4			
16	Q082005	Tornillo alomado 4,2x13		4	4	4	4	4	4	4			
17	Z400522	Guia izquierda		1	1	1	1	-	-	-			
s/n	Z400521	Guia derecha		1	1	1	1	-	-	-			
17	Z420522	Guia izquierda		-	-	-	-	1	1	1			
s/n	Z420521	Guia derecha		-	-	-	-	1	1	1			
18	Q308002	Arandela dubo A-6		2	2	2	2	2	2	2			
19	Q032041	Tornillo alomado M-6x10		2	2	2	2	2	2	2			
20	Q222011	Remache exagonal M-5		1	1	1	1	1	1	1			
21	Q232030	Arandela plana A-5		1	1	1	1	1	1	1			
22	Z200601	Enganche cierre		1	1	1	1	1	1	1			
23	Z200607	Conjunto cierre puerta		1	1	1	1	1	1	1			

MOD.	LAVAVASOS	ZONA	PUERTA	PLANO	C-891

ITEM	CODIGO	DENOMINACION	TEXTO	LVR-10	LVC-12	LVC-15	LVC-15D	LVC-21	LVC-21D	LVC-21B			NOTAS
24	Q232040	Arandela plana A-6		2	2	2	2	2	2	2			
25	Q162040	Tuerca exagonal M-6		2	2	2	2	2	2	2			
26	Q222012	Tuerca exagonal autoblocante M-6		-	-	-	-	2	2	2			
27	Z200522	Tensor puerta		-	-	-	-	2	2	2			
28	Q162030	Tuerca exagonal M-5		-	-	-	-	4	4	4			
29	Q262030	Arandela muelle A-5		-	-	-	-	4	4	4			
30	Q232030	Arandela plana A-5		-	-	-	-	4	4	4			
31	Z200310	Soporte tensor		-	-	-	-	2	2	2			
32	Q152004	Tornillo aplastado M-5x13		-	-	-	-	4	4	4			
33	Z420518	Varilla tensor		-	-	-	-	1	1	1			

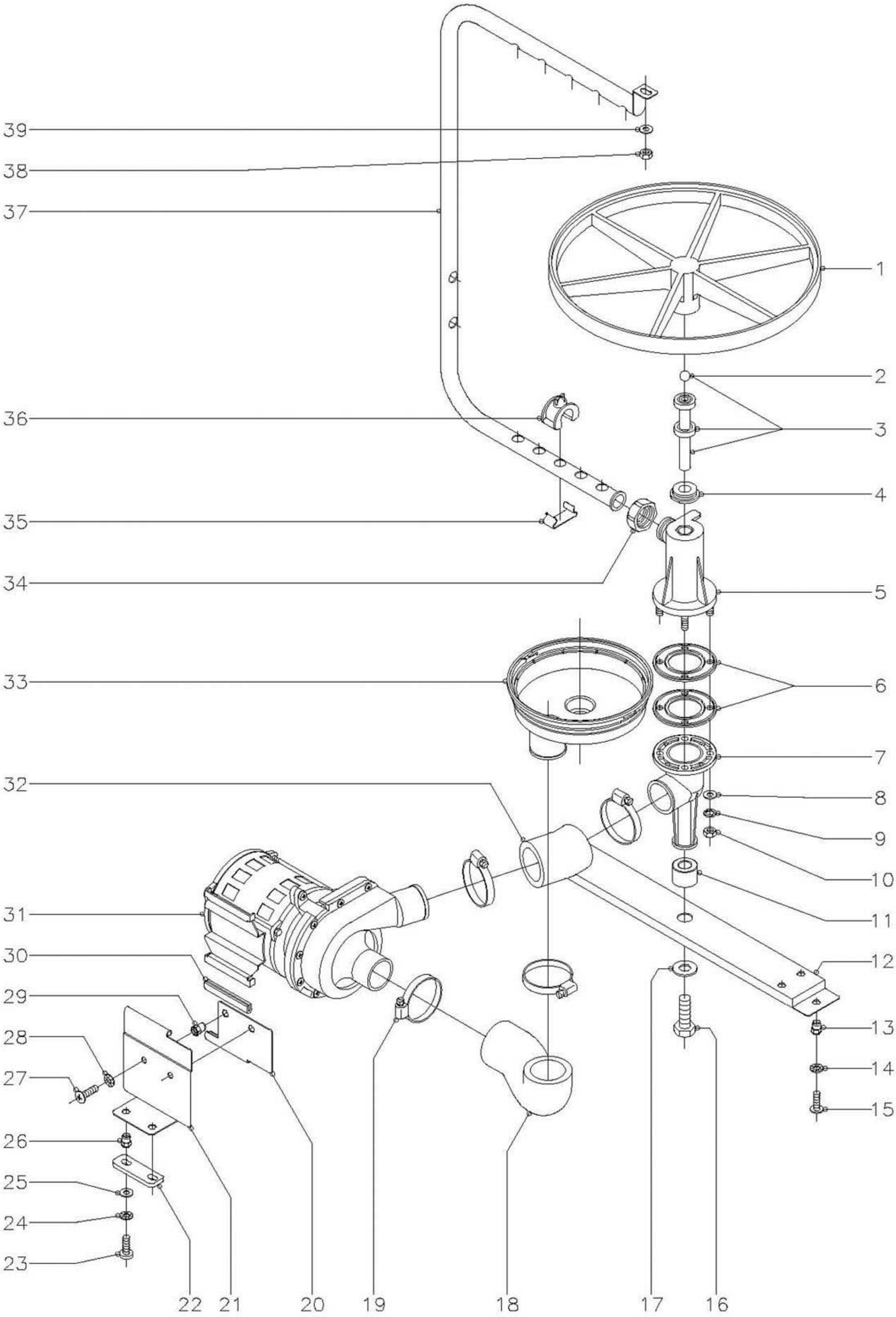

N plano	Firma	Fecha	Aparato	Lamina	
C-892		11-00	LAVAVASOS LVR	3	Fagor Industrial S.Coop. FAGOR O<ate

MOD.	LAVAVASOS	ZONA	PARTE FUNCIONAL DE LAVADO	PLANO	C-892

ITEM	CODIGO	DENOMINACION	TEXTO	LVR-10									NOTAS
1	Z405901	Plato giro		1									
2	Z605903	Bola Ø8		1									
3	Z405903	Eje rodamientos y bola Ø8		1									
4	Z605906	Tapon plato		1									
5	Z400701	Soporte inferior cest. Redondo		1									
6	Z400703	Junta estanqueidad		2									
7	Z400702	Pasamuros cest. Redondo		1									
8	Q232030	Arandela plana A-5		4									
9	Q262030	Arandela muelle A-5		4									
10	Q162030	Tuerca exagonal M-5		4									
11	Z400712	Casquillo		1									
12	Z400106	Traviesa		1									
13	Q221342	Remache exagonal M-5		2									
14	Q242030	Arandela abanico A-5		2									
15	Q152004	Tornillo aplastado M-5x13		2									
16	Q151341	Tornillo exagonal M-12x35		1									
17	Q301370	Arandela plana A-13		1									
18	Z400905	Codo aspiracion		1									
19	Q881307	Abrazadera 40 - 60		4									
20	Z401004	Amarre motobomba		1									
21	Z401002	Soporte motobomba		1									
22	Z401006	Perfil amortiguador		1									
23	Q032032	Tornillo alomado M-5x15		2									
24	Q242030	Arandela abanico A-5		2									
25	Q302022	Arandela plana Ø16xØ6x1,2		2									
26	Q221342	Remache exagonal M-5		2									
27	Q152004	Tornillo aplastado M-5x13		2									
28	Q242030	Arandela abanico A-5		2									
29	Q221342	Remache exagonal M-5		2									

MOD.	LAVAVASOS	ZONA	PARTE FUNCIONAL DE LAVADO	PLANO	C-892

ITEM	CODIGO	DENOMINACION	TEXTO	LVR-10									NOTAS
30	3701700	Perfil goma negra en "U" L=70		2									
31	Z401001	Bomba de lavado		1									
32	Z400906	Codo impulsion		1									
33	Z400901	Cubeta		1									
34	Z400708	Tuerca lavado		1									
35	Z400711	Enganche tobera lavado		10									
36	Z400709	Tobera lavado		10									
37	Z400704	Tuberia lavado		1									
38	Q162040	Tuerca exagonal M-6		1									
39	Q232040	Arandela plana A-6		1									

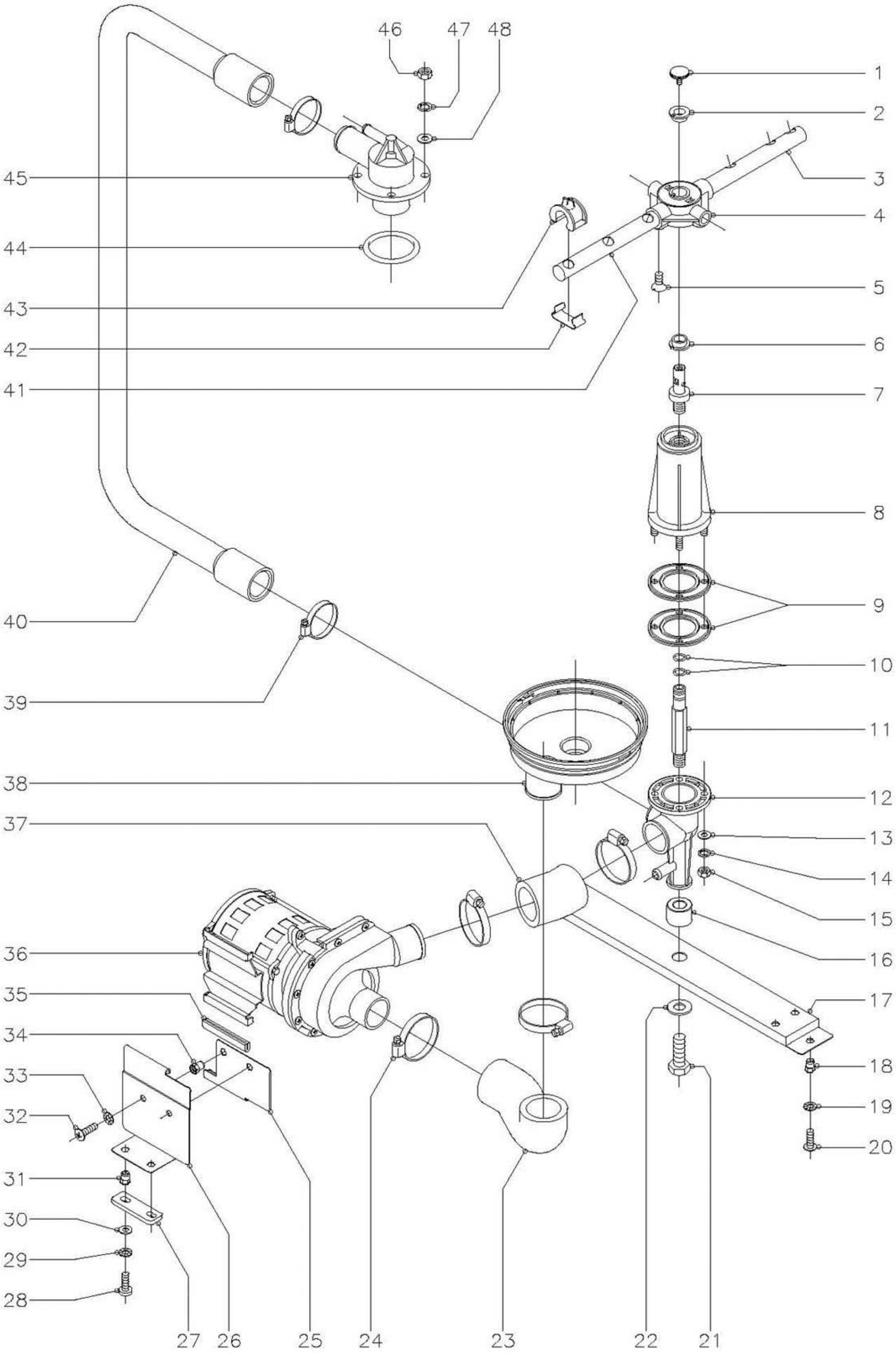

N plano	Firma	Fecha	Aparato	Lamina	
C-893		11-00	LAVAVASOS LVC	4	Fagor Industrial S.Coop. FAGOR O<ate

MOD.	LAVAVASOS	ZONA	PARTE FUNCIONAL DE LAVADO	PLANO	C-893

ITEM	CODIGO	DENOMINACION	TEXTO	LVC-12	LVC-15	LVC-15D	LVC-21	LVC-21D	LVC-21B				NOTAS
1	Q152016	Tornillo especial M-5x0,8		2	2	2	2	2	2				
2	Z410705	Casquillo cruceta		2	2	2	2	2	2				
3	Z460702	Rama lavado "A"		2	2	2	-	-	-				
3	Z440706	Rama lavado "A"		-	-	-	2	2	2				
4	Z410704	Cruceta		2	2	2	2	2	2				
5	Q152024	Tornillo avellanado M-4x8		4	4	4	4	4	4				
6	Z410705	Casquillo cruceta		2	2	2	2	2	2				
7	Z410708	Eje		2	2	2	2	2	2				
8	Z410701	Soporte inferior cest. cuadrado		1	1	1	1	1	1				
9	Z400703	Junta estanqueidad		2	2	2	2	2	2				
10	Q307056	Junta torica Ø14,38xØ10,82xØ1,78		2	2	2	2	2	2				
11	Z410712	Empalme aclarado		1	1	1	1	1	1				
12	Z410702	Pasamuros cest. cuadrado		1	1	1	1	1	1				
13	Q232030	Arandela plana A-5		4	4	4	4	4	4				
14	Q262030	Arandela muelle A-5		4	4	4	4	4	4				
15	Q162030	Tuerca exagonal M-5		4	4	4	4	4	4				
16	Z400712	Casquillo		1	1	1	1	1	1				
17	Z400106	Traviesa		1	1	1	-	-	-				
17	Z420106	Traviesa		-	-	-	1	1	-				
17	Z430101	Traviesa		-	-	-	-	-	1				
18	Q221342	Remache exagonal M-5		2	2	2	2	2	2				
19	Q242030	Arandela abanico A-5		2	2	2	2	2	2				
20	Q152004	Tornillo aplastado M-5x13		2	2	2	2	2	2				
21	Q151341	Tornillo exagonal M-12x35		1	1	1	1	1	1				
22	Q301370	Arandela plana A-13		1	1	1	1	1	1				
23	Z400905	Codo aspiracion		1	1	1	1	1	1				
24	Q881307	Abrazadera 40 - 60		4	4	4	4	4	4				
25	Z401004	Amarre motobomba		1	1	1	1	1	1				

MOD.	LAVAVASOS	ZONA	PARTE FUNCIONAL DE LAVADO	PLANO	C-893

ITEM	CODIGO	DENOMINACION	TEXTO	LVC-12	LVC-15	LVC-15D	LVC-21	LVC-21D	LVC-21B				NOTAS
26	Z401002	Soporte motobomba		1	1	1	-	-	-				
26	Z421002	Soporte motobomba		-	-	-	1	1	1				
27	Z401006	Perfil amortiguador		1	1	1	1	1	1				
28	Q032032	Tornillo alomado M-5x15		2	2	2	2	2	2				
29	Q242030	Arandela abanico A-5		2	2	2	2	2	2				
30	Q302022	Arandela plana Ø16xØ6x1,2		2	2	2	2	2	2				
31	Q221342	Remache exagonal M-5		2	2	2	2	2	2				
32	Q152004	Tornillo aplastado M-5x13		2	2	2	2	2	2				
33	Q242030	Arandela abanico A-5		2	2	2	2	2	2				
34	Q221342	Remache exagonal M-5		2	2	2	2	2	2				
35	3701700	Perfil goma negra en "U" L=70		2	2	2	2	2	2				
36	Z401001	Motobomba de lavado		1	1	1	1	1	1				
37	Z400906	Codo impulsion		1	1	1	1	1	1				
38	Z400901	Cubeta		1	1	1	1	1	1				
39	Q881306	Abrazadera 32 - 50		2	2	2	2	2	2				
40	Z410711	Arbol de lavado		1	1	1	-	-	-				
40	Z440711	Arbol de lavado		-	-	-	1	1	1				
41	Z460701	Rama lavado "B"		2	2	2	-	-	-				
41	Z440707	Rama lavado "B"		-	-	-	2	2	2				
42	Z400711	Enganche tobera lavado		10	10	10	12	12	12				
43	Z400709	Tobera de lavado		10	10	10	12	12	12				
44	Q307052	Junta torica Ø60,83xØ50,17xØ5,33		1	1	1	1	1	1				
45	Z410703	Soporte distribuidor superior		1	1	1	1	1	1				
46	Q162040	Tuerca exagonal M-6		4	4	4	4	4	4				
47	Q262040	Arandela muelle A-6		4	4	4	4	4	4				
48	Q232040	Arandela plana A-6		4	4	4	4	4	4				

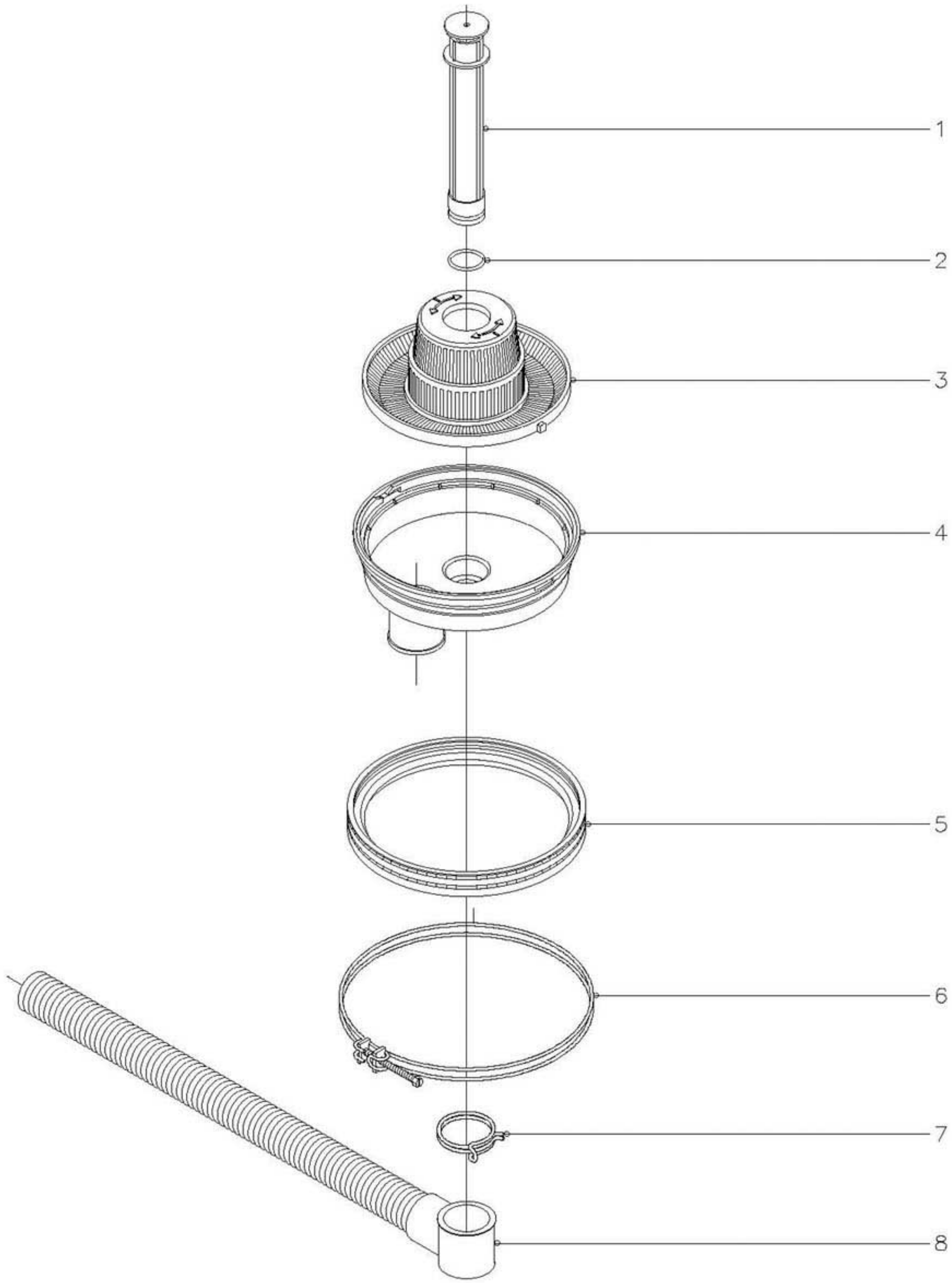

N plano	Firma	Fecha	Aparato	Lamina	
C-894		11-00	LAVAVASOS (Desagüe gravedad)	5	Fagor Industrial S.Coop. FAGOR Oate

MOD.	LAVAVASOS	ZONA	DESAGÜE POR GRAVEDAD	PLANO	C-894

ITEM	CODIGO	DENOMINACION	TEXTO	LVR-10	LVC-12	LVC-15	LVC-15D	LVC-21	LVC-21D				NOTAS
1	Z400907	Aliviadero		1	1	1	1	1	1				
2	Q307041	Junta torica Ø25,48xØ20,24xØ2,62		1	1	1	1	1	1				
3	Z400904	Filtro		1	1	1	1	1	1				
4	Z400901	Cubeta		1	1	1	1	1	1				
5	Z400902	Junta cubeta		1	1	1	1	1	1				
6	Z400903	Abrazadera cubeta		1	1	1	1	1	1				
7	Q901307	Abrazadera elastica 37,7 - 39,7		1	1	1	1	1	1				
8	Z400908	Manguera desagüe		1	1	1	1	1	1				

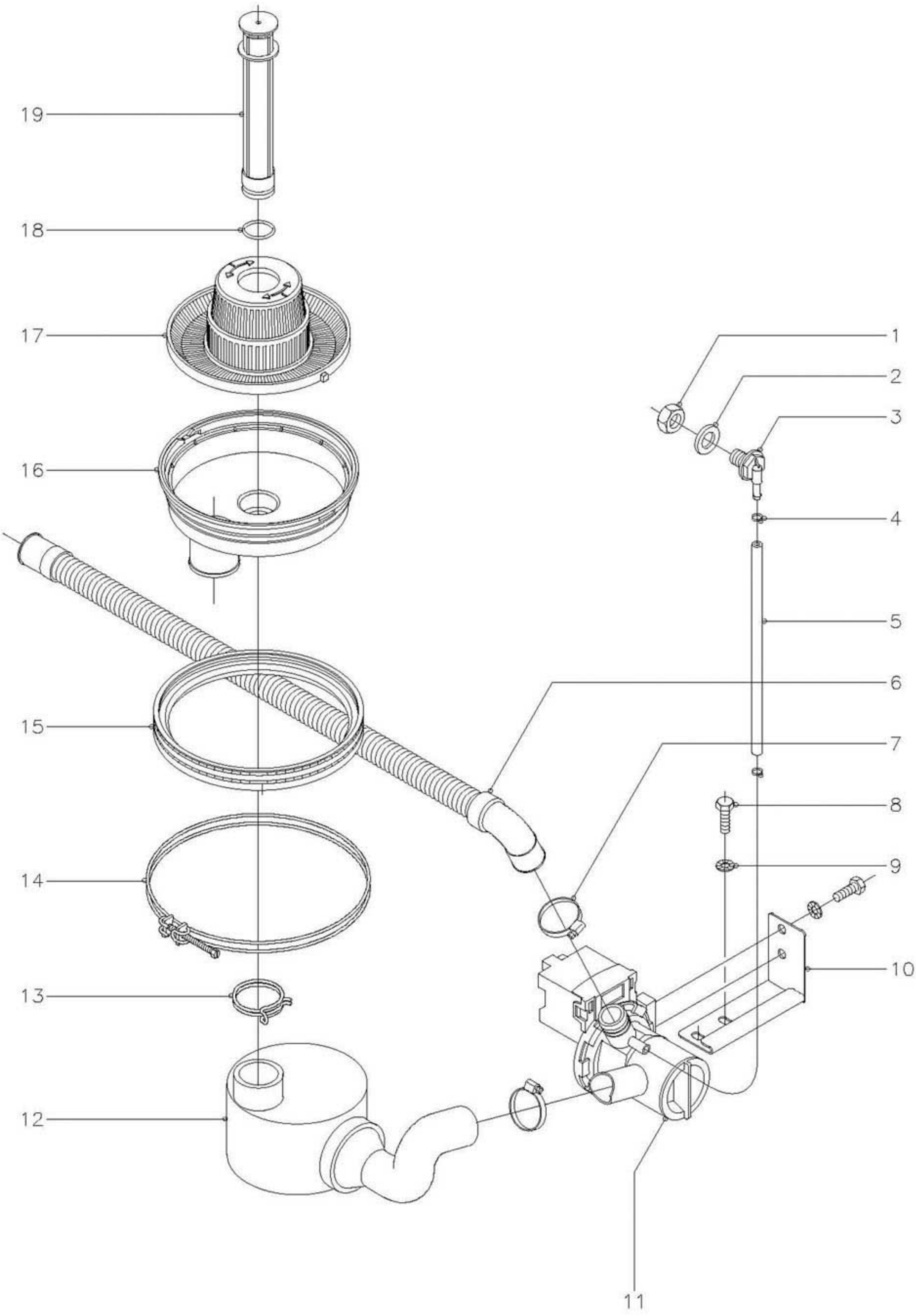

N plano	Firma	Fecha	Aparato	Lamina	
C-895		11-00	LAVAVASOS (Desagüe motobomba)	6	Fagor Industrial S.Coop. O<ate FAGOR

MOD.	LAVAVASOS	ZONA	DESAGÜE CON MOTOBOMBA	PLANO	C-895

ITEM	CODIGO	DENOMINACION	TEXTO	LVC-21B									NOTAS
1	Q162070	Tuerca exagonal M-12		1									
2	Q307031	Arandela junta Ø24xØ14x3		1									
3	Z230902	Pasamuros		1									
4	P102154	Brida elastica		2									
5	3702400	Conducto aireacion Ø8xØ4x200		1									
6	Z220903	Manguera desagüe		1									
7	Q881305	Abrazadera 25 - 40		2									
8	Q012031	Tornillo exagonal M-5x10		4									
9	Q242030	Arandela abanico A-5		4									
10	Z430902	Soporte bomba desagüe		1									
11	Z220901	Bomba desagüe		1									
12	Z430901	Acumulador		1									
13	Q901307	Abrazadera elastica 37,7 - 39,7		1									
14	Z400903	Abrazadera cubeta		1									
15	Z400902	Junta cubeta		1									
16	Z400901	Cubeta		1									
17	Z400904	Filtro		1									
18	Q307041	Junta torica Ø25,48xØ20,24xØ2,62		1									
19	Z400907	Aliviadero		1									

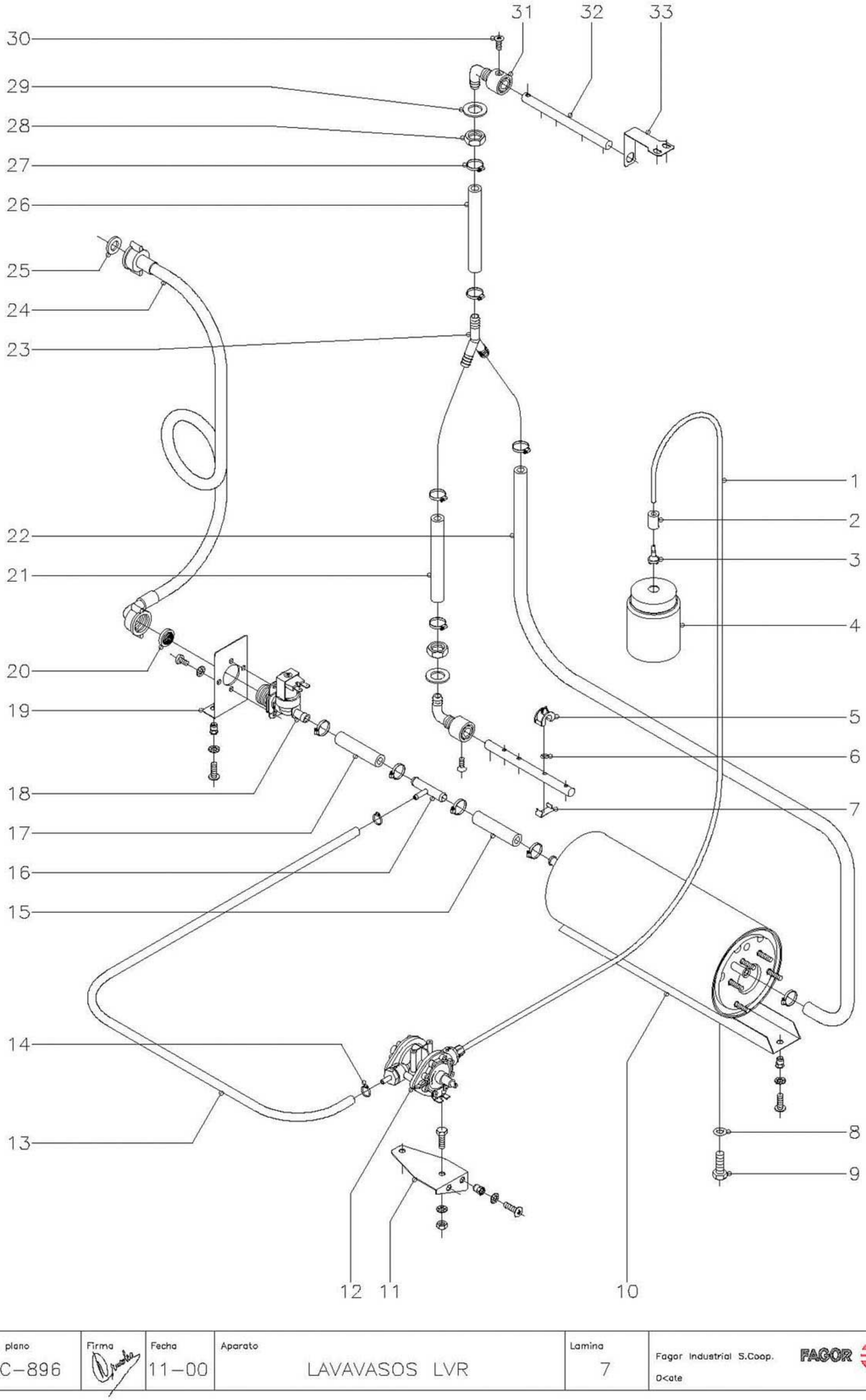

N plano	Firma	Fecha	Aparato	Lamina	
C-896		11-00	LAVAVASOS LVR	7	Fagor Industrial S.Coop. FAGOR Oate

MOD.	LAVAVASOS	ZONA	PARTE FUNCIONAL ACLARADO	PLANO	C-896

ITEM	CODIGO	DENOMINACION	TEXTO	LVR-10									NOTAS
1	3699200	Conducto tensoactivo Ø6xØ4x1100		1									
2	Z701152	Peso filtro		1									
3	Z601153	Filtro aspiracion tensoactivo		1									
4	-	Deposito tensoactivo		-									(Comercio)
5	Z201905	Tobera aclarado		8									
6	Q307036	Junta torica		8									
7	Z201906	Enganche tobera aclarado		8									
8	Q307048	Junta torica Ø16,18xØ9,12xØ3,53		1									
9	Q012063	Tornillo exagonal M-10x20		1									
10	Z401730	Calderin		1									
	Q221342	Remache exagonal M-5		2									
	Q242030	Arandela abanico A-5		2									
	Q152004	Tornillo aplastado M-5x13		2									
11	Z401116	Soporte dosificador tensoactivo		1									
	Q221342	Remache exagonal M-5		2									
	Q242030	Arandela abanico A-5		2									
	Q152004	Tornillo aplastado M-5x13		2									
12	Z651123	Dosificador tensoactivo		1									
	Q012031	Tornillo exagonal M-5x10		2									
	Q242030	Arandela abanico A-5		2									
	Q162030	Tuerca exagonal M-5		2									
13	3704000	Tubo goma negra Ø10,5xØ5x400		1									
14	Q881308	Abrazadera 8 - 14		2									
15	3676900	Tubo goma negra Ø17xØ10x300		1									
16	Z601157	Toma presion		1									
17	3676900	Tubo goma negra Ø17xØ10x300		1									
18	Z701135	Electrovalvula simple		1									
	Q242020	Arandela abanico A-4		2									
	Q152024	Tornillo avellanado M-4x8		2									

MOD.	LAVAVASOS	ZONA	PARTE FUNCIONAL ACLARADO	PLANO	C-896

ITEM	CODIGO	DENOMINACION	TEXTO	LVR-10									NOTAS
19	Z401111	Soporte electrovalvula		1									
	Q221342	Remache exagonal M-5		2									
	Q242030	Arandela abanico A-5		2									
	Q152004	Tornillo aplastado M-5x13		2									
20	Z701132	Filtro - junta		1									
21	3676900	Tubo goma negra Ø17xØ10x120		1									
22	3676900	Tubo goma negra Ø17xØ10x750		1									
23	Z201106	Racord en "Y"		1									
24	Z601114	Manguera entrada de agua		1									
25	Q307031	Arandela junta		1									
26	3676900	Tubo goma negra Ø17xØ10x120		1									
27	Q881302	Abrazadera 12 - 20		10									
28	Z401914	Tuerca exagonal M-18x2		2									
29	Z401905	Junta pasamuros		2									
30	Q042022	Tornillo avellanado M-4x15		2									
31	Z401913	Pasamuros aclarado		2									
32	Z401915	Rama aclarado		2									
33	Z401912	Sujecion rama aclarado		1									

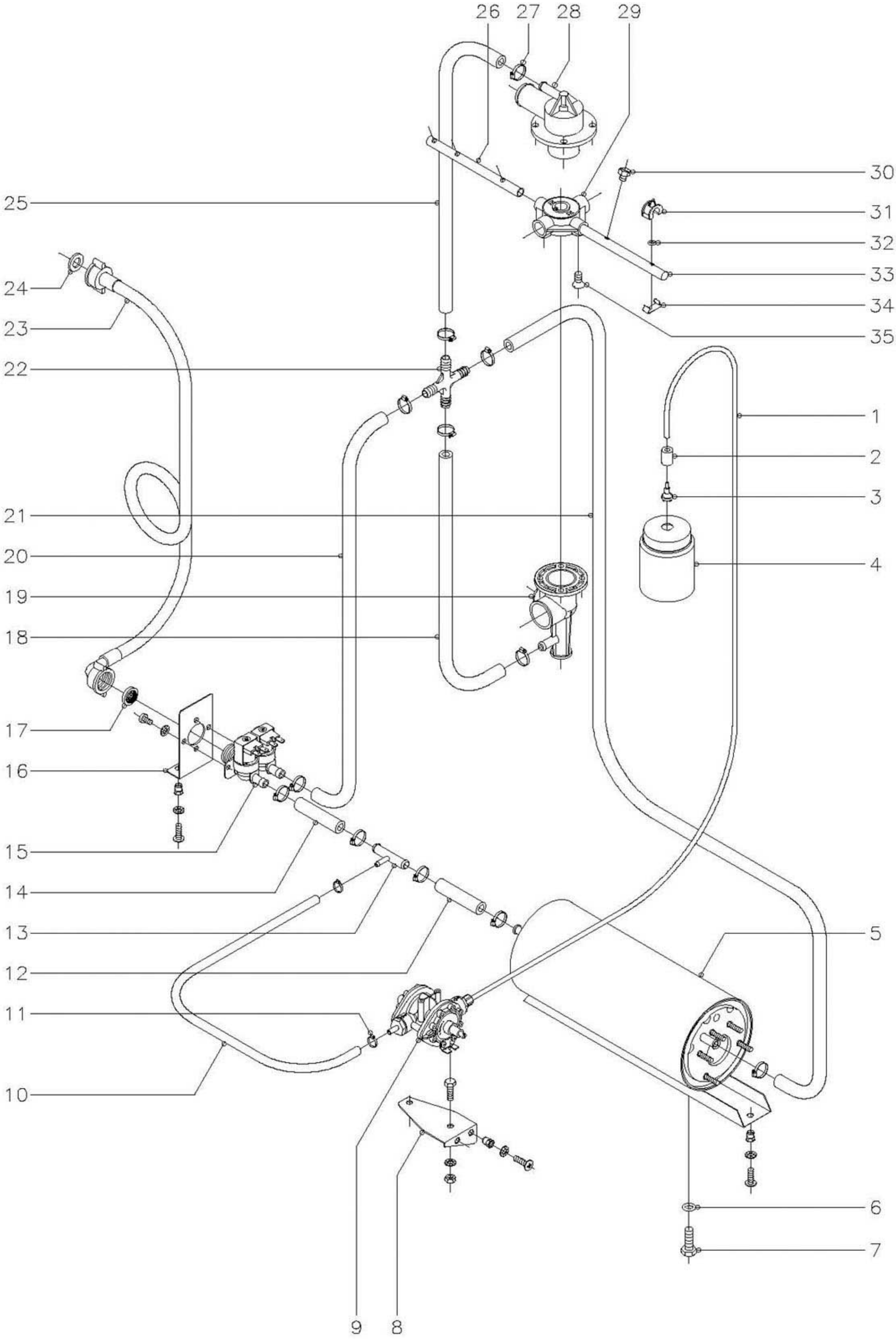

N plano	Firma	Fecha	Aparato	Lamina	
C–897		11–00	LAVAVASOS LVC	8	Fagor Industrial S.Coop. FAGOR Oñate

MOD.	LAVAVASOS	ZONA	PARTE FUNCIONAL ACLARADO	PLANO	C-897

ITEM	CODIGO	DENOMINACION	TEXTO	LVC-12	LVC-15	LVC-21	LVC-21B						NOTAS
1	3699200	Conducto tensoactivo Ø6xØ4x1100		1	1	1	1						
2	Z701152	Peso filtro		1	1	1	1						
3	Z601153	Filtro aspiracion tensoactivo		1	1	1	1						
4	-	Deposito tensoactivo		-	-	-	-						(Comercio)
5	Z401730	Calderin		1	1	1	1						
	Q221342	Remache exagonal M-5		2	2	2	2						
	Q242030	Arandela abanico A-5		2	2	2	2						
	Q152004	Tornillo aplastado M-5x13		2	2	2	2						
6	Q307048	Junta torica Ø16,18xØ9,12xØ3,53		1	1	1	1						
7	Q012063	Tornillo exagonal M-10x20		1	1	1	1						
8	Z401116	Soporte dosificador tensoactivo		1	1	1	1						
	Q221342	Remache exagonal M-5		2	2	2	2						
	Q242030	Arandela abanico A-5		2	2	2	2						
	Q152004	Tornillo aplastado M-5x13		2	2	2	2						
9	Z651123	Dosificador tensoactivo		1	1	1	1						
	Q012031	Tornillo exagonal M-5x10		2	2	2	2						
	Q242030	Arandela abanico A-5		2	2	2	2						
	Q162030	Tuerca exagonal M-5		2	2	2	2						
10	3704000	Tubo goma negra Ø10,5xØ5x400		1	1	1	1						
11	Q881308	Abrazadera 8 - 14		2	2	2	2						
12	3676900	Tubo goma negra Ø17xØ10x250		1	1	1	1						
13	Z601157	Toma presion		1	1	1	1						
14	3676900	Tubo goma negra Ø17xØ10x250		1	1	1	1						
15	Z701135	Electrovalvula simple		1	-	-	-						
15	P255001	Electrovalvula doble		-	1	1	1						
	Q242020	Arandela abanico A-4		2	2	2	2						
	Q152024	Tornillo avellanado M-4x8		2	2	2	2						
16	Z401111	Soporte electrovalvula		1	1	1	-						
	Q221342	Remache exagonal M-5		2	2	2	-						

MOD.	LAVAVASOS	ZONA	PARTE FUNCIONAL ACLARADO	PLANO	C-897

ITEM	CODIGO	DENOMINACION	TEXTO	LVC-12	LVC-15	LVC-21	LVC-21B						NOTAS
	Q242030	Arandela abanico A-5		2	2	2	-						
	Q152004	Tornillo aplastado M-5x13		2	2	2	-						
17	Z701132	Filtro junta		1	1	1	1						
18	3676900	Tubo goma negra Ø17xØ10x530		1	1	-	-						
18	3676900	Tubo goma negra Ø17xØ10x630		-	-	1	1						
19	Z410702	Pasamuros cestillo cuadrado		1	1	1	1						
20	3676900	Tubo goma negra Ø17xØ10x700		-	1	-	-						
20	3676900	Tubo goma negra Ø17xØ10x780		-	-	1	-						
20	3676900	Tubo goma negra Ø17xØ10x630		-	-	-	1						
21	3676900	Tubo goma negra Ø17xØ10x530		1	1	-	-						
21	3676900	Tubo goma negra Ø17xØ10x630		-	-	1	1						
22	Z401108	Racord en cruz		-	1	1	1						
22	Z201106	Racord en "Y"		1	-	-	-						
23	Z601114	Manguera entrada de agua		1	1	1	1						
24	Q307031	Arandela junta		1	1	1	1						
25	3676900	Tubo goma negra Ø17xØ10x450		1	1	1	1						
26	Z461901	Rama aclarado "B"		2	-	-	-						
26	Z411902	Rama aclarado "B"		-	2	-	-						
26	Z441902	Rama aclarado "B"		-	-	2	2						
27	Q881302	Abrazadera 12 - 20		10	12	12	12						
28	Z410703	Soporte distribuidor superior		1	1	1	1						
29	Z410704	Cruceta		2	2	2	2						
30	Z211903	Tobera aclarado inoxidable		-	8*	10	10						(* Opcional)
31	Z201905	Tobera aclarado		8	8	-	-						
32	Q307036	Junta torica Ø8,84xØ5,28xØ1,78		8	8	-	-						
33	Z461902	Rama aclarado "A"		2	-	-	-						
33	Z411901	Rama aclarado "A"		-	2	-	-						
33	Z441901	Rama aclarado "A"		-	-	2	2						
34	Z201906	Enganche tobera aclarado		8	8	-	-						
35	Q152024	Tornillo avellanado M-4x8		8	8	8	8						

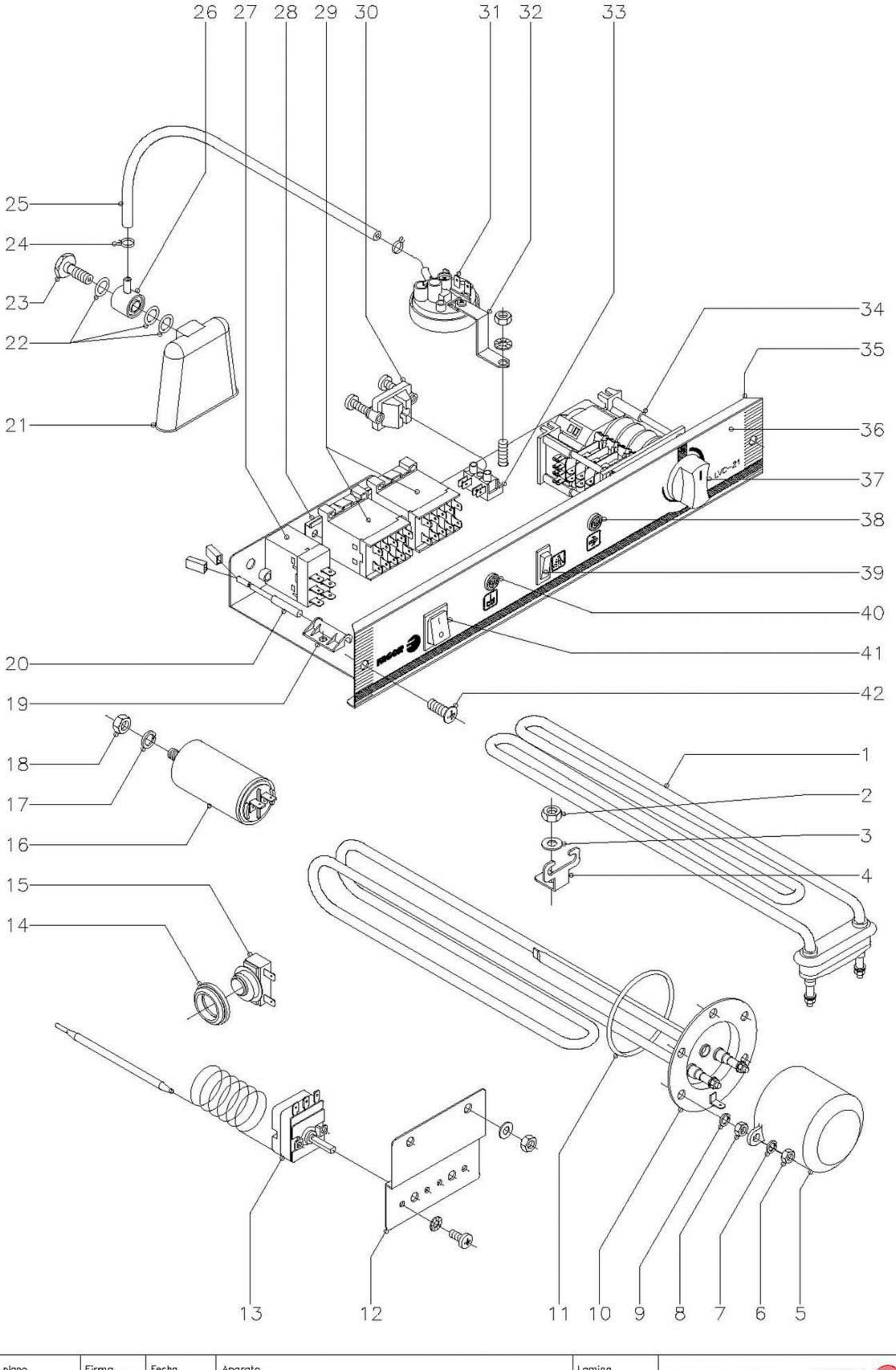

N plano	Firma	Fecha	Aparato	Lamina	
C–898		11–00	LAVAVASOS (Desagüe gravedad)	9	Fagor Industrial S.Coop. O<ate

MOD.	LAVAVASOS	ZONA	PARTE FUNCIONAL ELECTRICA	PLANO	C-898

ITEM	CODIGO	DENOMINACION	TEXTO	LVR-10	LVC-12	LVC-15	LVC-21						NOTAS
1	Z733601	Resistencia tanque 1000 W.		1	1	-	-						
1	R223005	Resistencia tanque 2000 W.		-	-	1	1						
2	Q162040	Tuerca exagonal M-6		1	1	1	1						
3	Q232040	Arandela plana A-6		1	1	1	1						
4	Z603602	Soporte resistencia tanque		1	1	1	1						
5	Z401713	Caperuza resistencia calderin		1	1	1	1						
6	Q163140	Tuerca exagonal M-6		2	2	2	2						
7	Q262040	Arandela muelle A-6		2	2	2	2						
8	Q163140	Tuerca exagonal M-6		5	5	5	5						
9	Q262040	Arandela muelle A-6		5	5	5	5						
10	Z401711	Resistencia calderin 2400 W.		1	1	1	-						
10	Z421711	Resistencia calderin 2800 W.		-	-	-	1						
11	Q307053	Junta torica Ø54,48xØ43,82xØ5,33		1	1	1	1						
12	Z403005	Soporte termostatos		1	1	1	1						
	Q232040	Arandela plana A-6		2	2	2	2						
	Q162040	Tuerca exagonal M-6		2	2	2	2						
13	Z393005	Termostato calderin		1	1	1	1						
	Q151320	Tornillo alomado M-4x6		2	2	2	2						
	Q242020	Arandela abanico A-4		2	2	2	2						
14	N503017	Soporte termostato (tanque)		1	1	1	1						
15	Z718405	Termostato doble (tanque)		1	1	1	1						
16	V817100	Condensador 6 mf		1	1	1	1						
17	Q261050	Arandela muelle A-8		1	1	1	1						
18	Q161450	Tuerca exagonal M-8		1	1	1	1						
19	Z203010	Amarre interruptor magnetico		-	-	1	1						
20	Z203009	Interruptor magnetico		-	-	1	1						
21	Z203011	Camara presostato		1	1	1	1						
22	Q307003	Junta torica Ø16,01xØ10,77xØ2,62		3	3	3	3						
23	Z203013	Tornillo presostato		1	1	1	1						

MOD.	LAVAVASOS	ZONA	PARTE FUNCIONAL ELECTRICA	PLANO	C-898

ITEM	CODIGO	DENOMINACION	TEXTO	LVR-10	LVC-12	LVC-15	LVC-21						NOTAS
24	P102154	Brida elastica para tubo		2	2	2	2						
25	3702400	Tubo goma negra Ø8xØ4x1100		1	1	1	1						
26	Z203012	Empalme presostato		1	1	1	1						
27	Z203018	Rele 230 V., 50 - 60 Hz.		1	1	1	1						
	Q032021	Tornillo alomado M-4x10		2	2	2	2						
28	Z403016	Guia contactor L=100		1	1	1	1						
	Q419005	Remache tubular Ø4x8		2	2	2	2						
29	Z213007	Contactor 230 V., 50 - 60 Hz.		1	1	2	2						
30	Z203020	Retenedor de cable		1	1	1	1						
31	Z403021	Presostato simple		1	1	1	1						
	Q082032	Tornillo alomado BZ-3,5x9,5		1	1	1	1						
32	Z602923	Soporte presostato		1	1	1	1						
	Q152004	Tornillo aplastado M-5x13		1	1	1	1						
	Q242030	Arandela abanico A-5		1	1	1	1						
	Q162030	Tuerca exagonal M-5		1	1	1	1						
33	Z603025	Regleta de conexiones		1	1	1	1						
	Q032021	Tornillo alomado M-4x10		1	1	1	1						
	Q162020	Tuerca exagonal M-4		1	1	1	1						
34	Z403002	Programador ciclo		1	1	1	1						
	Z203007	Casquillo		2	2	2	2						
	Q041324	Tornillo avellanado M-4x25		2	2	2	2						
35	Z402907	Frente extraible		1	1	1	-						
35	Z422907	Frente extraible		-	-	-	1						
36	Z392901	Embellecedor adhesivo		1	-	-	-						
36	Z462901	Embellecedor adhesivo		-	1	-	-						
36	Z412901	Embellecedor adhesivo		-	-	1	-						
36	Z442901	Embellecedor adhesivo		-	-	-	1						
37	R663062	Boton de mando completo		1	1	1	1						
38	Z203005	Piloto ambar		1	1	1	1						

MOD.	LAVAVASOS	ZONA	PARTE FUNCIONAL ELECTRICA	PLANO	C-898

ITEM	CODIGO	DENOMINACION	TEXTO	LVR-10	LVC-12	LVC-15	LVC-21						NOTAS
39	Z403033	Pulsador aclarado		-	-	1	1						
40	Z203004	Piloto verde		-	-	1	1						
41	Z203033	Interruptor general		1	1	1	1						
42	Q152004	Tornillo aplastado M-5x13		2	2	2	2						

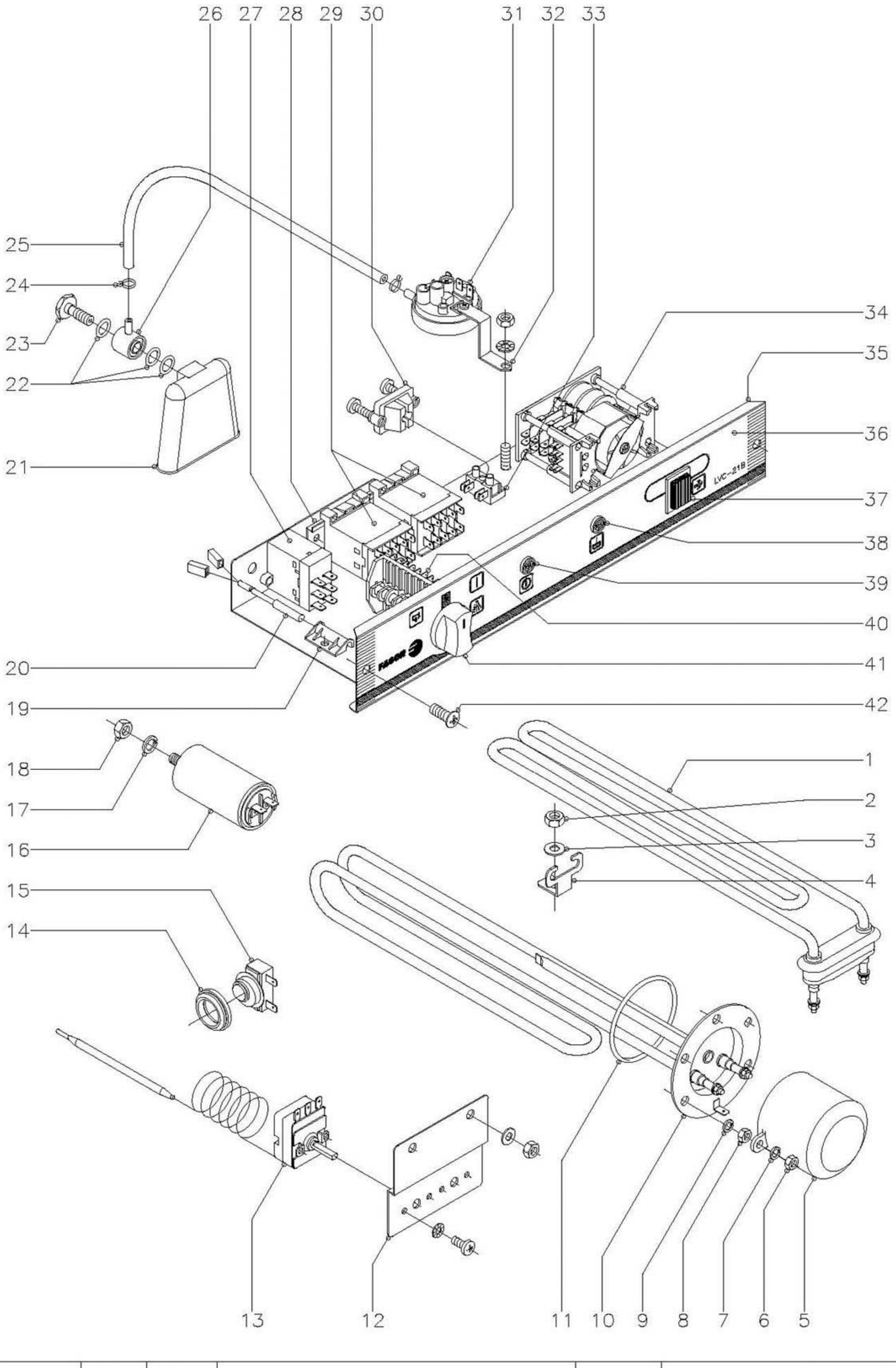

N plano	Firma	Fecha	Aparato	Lamina	
C-899		11-00	LAVAVASOS (Desagüe bomba)	10	Fagor Industrial S.Coop. O<ate FAGOR

MOD.	LAVAVASOS	ZONA	PARTE FUNCIONAL ELECTRICA	PLANO	C-899

ITEM	CODIGO	DENOMINACION	TEXTO	LVC-21B									NOTAS
1	R223005	Resistencia tanque 2000 W.		1									
2	Q162040	Tuerca exagonal M-6		1									
3	Q232040	Arandela plana A-6		1									
4	Z603602	Soporte resistencia tanque		1									
5	Z401713	Caperuza resistencia calderin		1									
6	Q163140	Tuerca exagonal M-6		2									
7	Q262040	Arandela muelle A-6		2									
8	Q163140	Tuerca exagonal M-6		5									
9	Q262040	Arandela muelle A-6		5									
10	Z421711	Resistencia calderin 2800 W.		1									
11	Q307053	Junta torica Ø54,48xØ43,82xØ5,33		1									
12	Z403005	Soporte termostatos		1									
	Q232040	Arandela plana A-6		2									
	Q162040	Tuerca exagonal M-6		2									
13	Z393005	Termostato calderin		1									
	Q151320	Tornillo alomado M-4x6		2									
	Q242020	Arandela abanico A-4		2									
14	N503017	Soporte termostato (tanque)		1									
15	Z718405	Termostato doble (tanque)		1									
16	V817100	Condensador 6 mf.		1									
17	Q261050	Arandela muelle A-8		1									
18	Q161450	Tuerca exagonal M-8		1									
19	Z203010	Amarre interruptor magnetico		1									
20	Z203009	interruptor magnetico		1									
21	Z203011	Camara presostato		1									
22	Q307003	Junta torica Ø16,01xØ10,77xØ2,62		3									
23	Z203013	Tornillo presostato		1									
24	P102154	Brida elastica para tubo		2									
25	3702400	Tubo goma negra Ø8xØ4x1100		1									

MOD.	LAVAVASOS	ZONA	PARTE FUNCIONAL ELECTRICA	PLANO	C-899

ITEM	CODIGO	DENOMINACION	TEXTO	LVC-21B									NOTAS
26	Z203012	Empalme presostato		1									
27	Z203018	Rele 230 V. ,50 - 60 Hz.		1									
	Q032021	Tornillo alomado M-4x10		2									
28	Z403016	Guia contactor L=100		1									
	Q419005	Remache tubular Ø4x8		2									
29	Z213007	Contactor 230 V. , 50 - 60 Hz.		2									
30	Z203020	Retenedor de cable		1									
31	Z433011	Presostato doble		1									
	Q082032	Tornillo alomado BZ-3,5x9,5		1									
32	Z602923	Soporte presostato		1									
	Q152004	Tornillo aplastado M-5x13		1									
	Q242030	Arandela abanico A-5		1									
	Q162030	Tuerca exagonal M-5		1									
33	Z603025	Regleta de conexiones		1									
	Q032021	Tornillo alomado M-4x10		1									
	Q162020	Tuerca exagonal M-4		1									
34	Z433002	Programador ciclo		1									
	Q152004	Tornillo aplastado M-5x13		2									
	Q242030	Arandela abanico A-5		2									
	Q162020	Tuerca exagonal M-5		2									
35	Z432903	Frente extraible		1									
36	Z452901	Embellecedor adhesivo		1									
37	Z213033	Pulsador de marcha		1									
38	Z203004	Piloto verde		1									
39	Z203005	Piloto ambar		1									
40	Z433001	Conmutador de funciones		1									
	Z203007	Casquillo		2									
	Q041324	Tornillo avellanado M-4x25		2									
41	R663062	Boton de mando completo		1									
42	Q152004	Tornillo aplastado M-5x13		2									

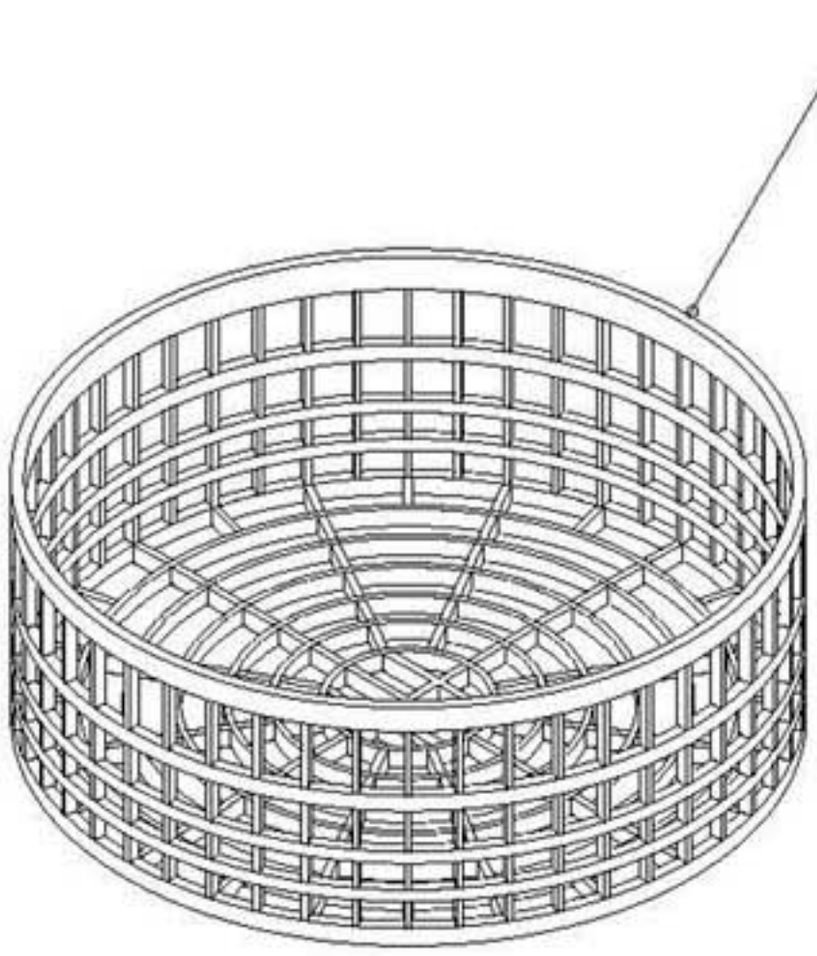

1

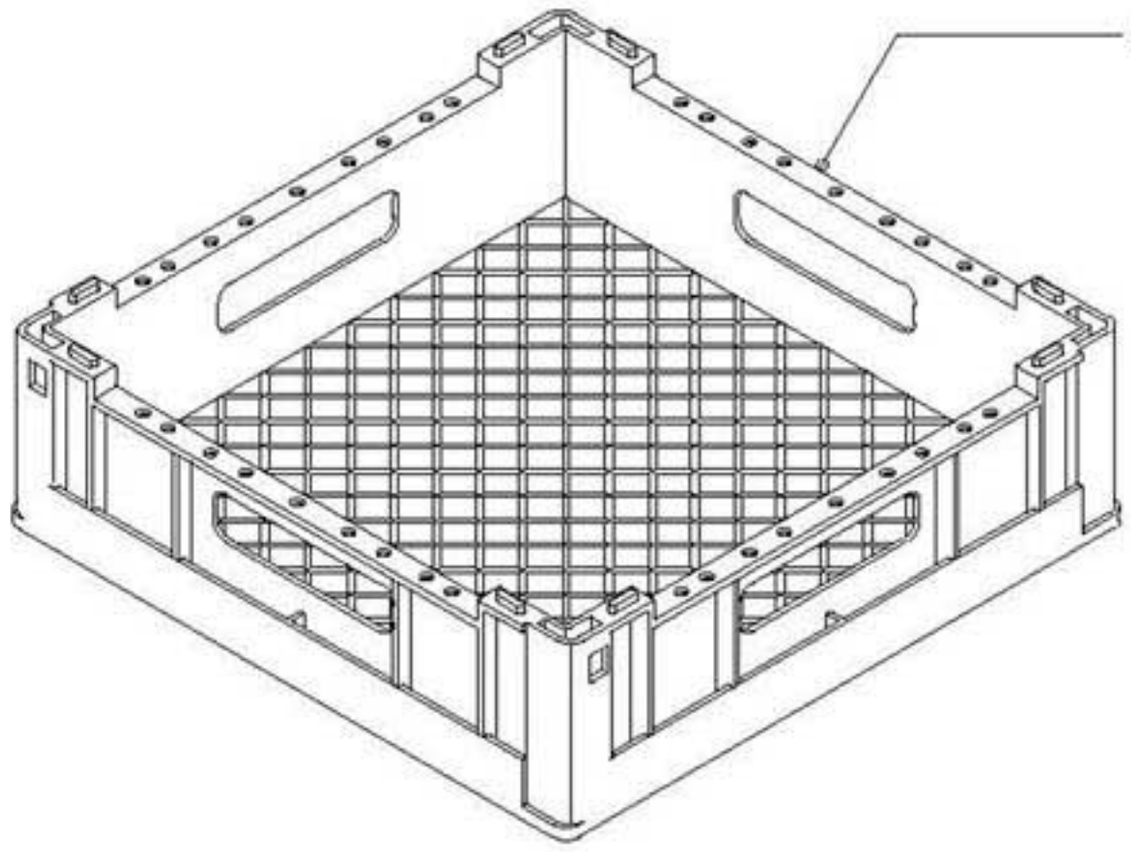

2



3

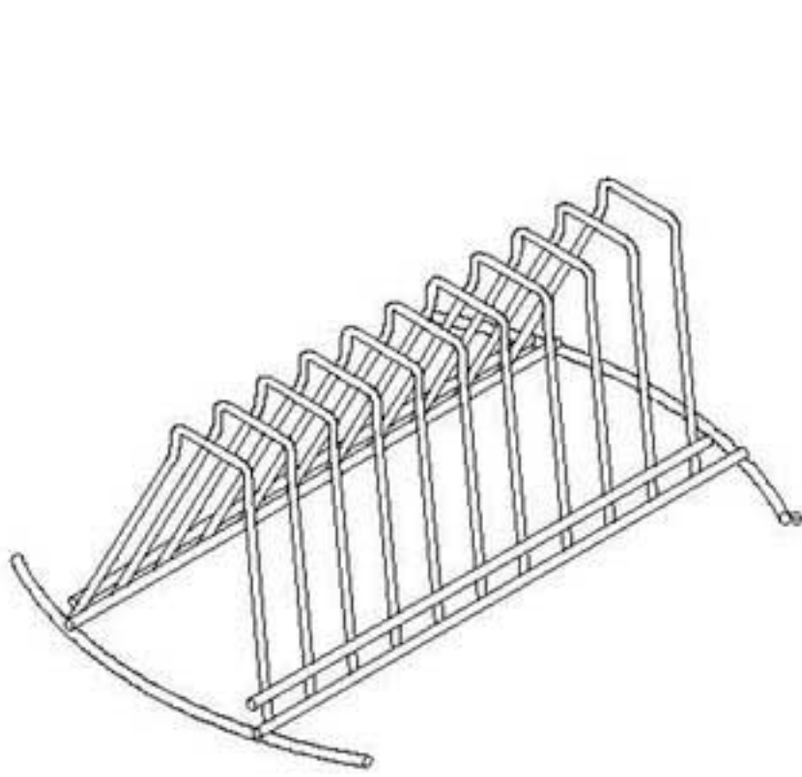

4

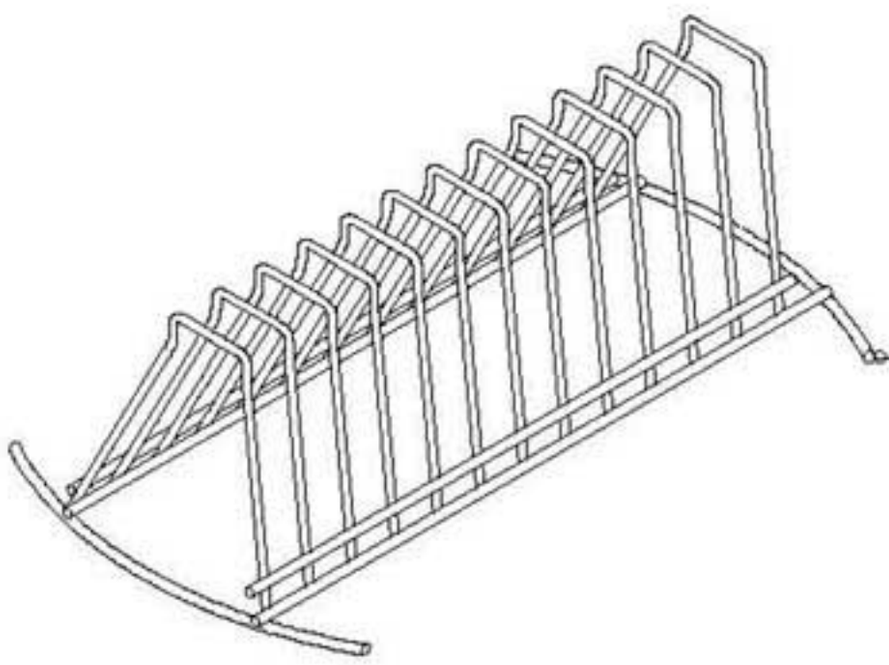

5

N plano	Firma	Fecha	Aparato	Lamina	
C-900		11-00	LAVAVASOS LVR Y LVC	11	Fagor Industrial S.Coop. O<ate

MOD.	LAVAVASOS	ZONA	CESTILLOS	PLANO	C-900

ITEM	CODIGO	DENOMINACION	TEXTO	LVR-10	LVC-12	LVC-15	LVC-15D	LVC-21	LVC-21D	LVC-21B			NOTAS
1	Z605304	Cestillo base		2	-	-	-	-	-	-			
2	Z415320	Cestillo base		-	2	2	2	-	-	-			
2	Z445320	Cestillo base		-	-	-	-	2	2	2			
3	Z605303	Cestillo cubiertos		1	1	1	1	1	1	1			
4	Z605302	Suplemento platillos		-	-	1	1	-	-	-			
5	Z625302	Suplemento platillos		-	-	-	-	1	1	1			

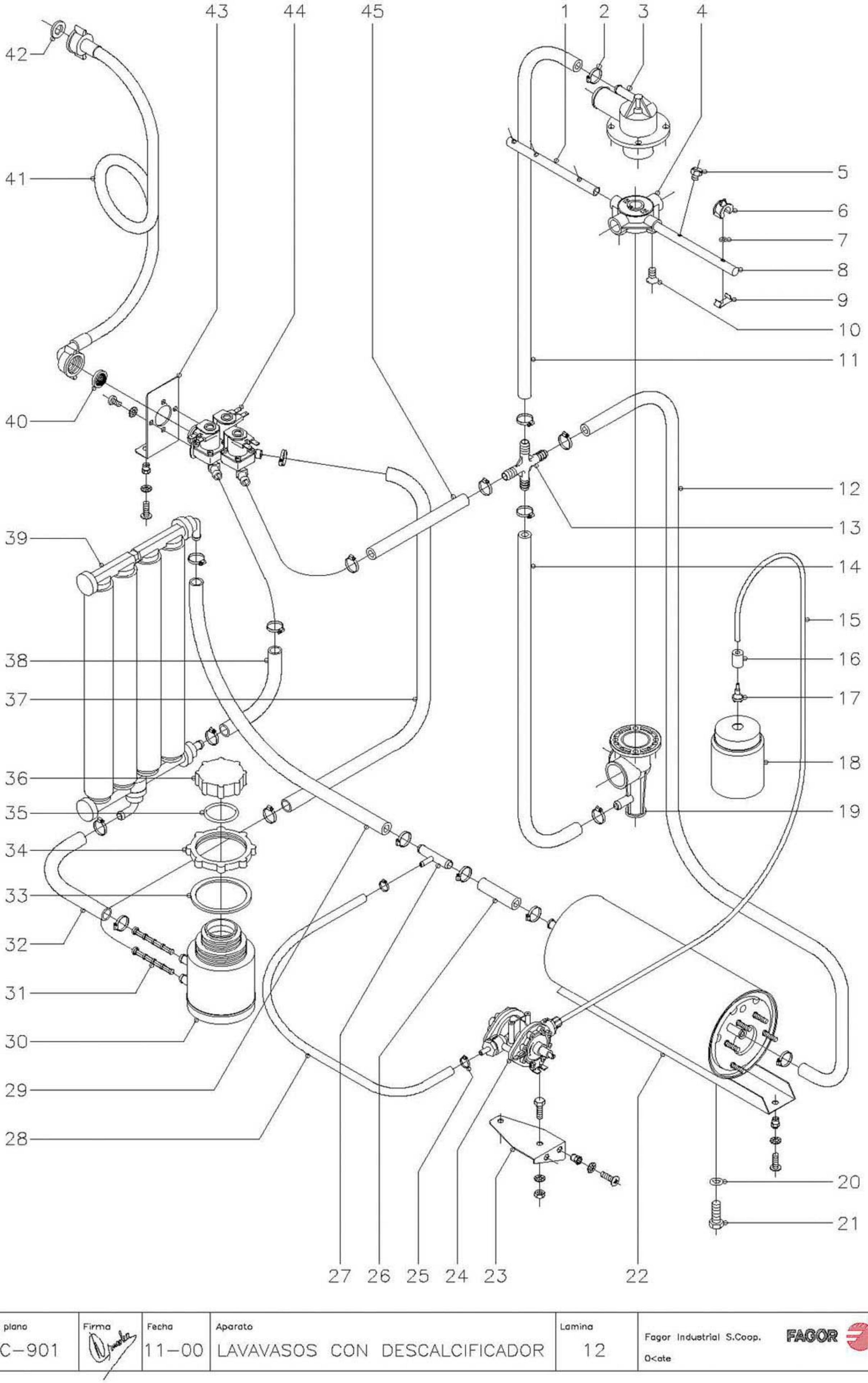

N plano	Firma	Fecha	Aparato	Lamina	
C–901		11–00	LAVAVASOS CON DESCALCIFICADOR	12	Fagor Industrial S.Coop. FAGOR Oate

MOD.	LAVAVASOS	ZONA	PARTE FUNCIONAL DE ACLARADO	PLANO	C-901

ITEM	CODIGO	DENOMINACION	TEXTO	LVC-15D	LVC-21D								NOTAS
1	Z461901	Rama aclarado "B"		2	-								
1	Z441902	Rama aclarado "B"		-	2								
2	Q881302	Abrazadera 12 - 20		18	18								
3	Z410703	Soporte distribuidor superior		1	1								
4	Z410704	Cruceta		2	2								
5	Z211903	Tobera aclarado inoxidable		8*	10								(* Opcional)
6	Z201905	Tobera aclarado		8	-								
7	Q307036	Junta torica Ø8,84xØ5,28xØ1,78		8	-								
8	Z411901	Rama aclarado "A"		2	-								
8	Z441901	Rama aclarado "A"		-	2								
9	Z201906	Enganche tobera aclarado		8	-								
10	Q152024	Tornillo avellanado M-4x8		4	4								
11	3676900	Tubo goma negra Ø17xØ10x450		1	1								
12	3676900	Tubo goma negra Ø17xØ10x530		1	-								
12	3676900	Tubo goma negra Ø17xØ10x630		-	1								
13	Z401108	Racord en cruz		1	1								
14	3676900	Tubo goma negra Ø17xØ10x530		1	-								
14	3676900	Tubo goma negra Ø17xØ10x630		-	1								
15	3699200	Conducto tensoactivo Ø6xØ4x1100		1	1								
16	Z701152	Peso filtro		1	1								
17	Z601153	Filtro aspiracion tensoactivo		1	1								
18	-	Deposito tensoactivo		-	-								(Comercio)
19	Z410702	Pasamuros cestillo cuadrado		1	1								
20	Q307048	Junta torica Ø16,18xØ9,12xØ3,53		1	1								
21	Q012063	Tornillo exagonal M-10x20		1	1								
22	Z401730	Calderin		1	1								
	Q221342	Remache exagonal M-5		2	2								
	Q242030	Arandela abanico A-5		2	2								
	Q152004	Tornillo aplastado M-5x13		2	2								

MOD.	LAVAVASOS	ZONA	PARTE FUNCIONAL DE ACLARADO	PLANO	C-901

ITEM	CODIGO	DENOMINACION	TEXTO	LVC-15D	LVC-21D								NOTAS
23	Z401116	Soporte dosificador tensoactivo		1	1								
	Q221342	Remache exagonal M-5		2	2								
	Q242030	Arandela abanico A-5		2	2								
	Q152004	Tornillo aplastado M-5x13		2	2								
24	Z651123	Dosificador tensoactivo		1	1								
	Q012031	Tornillo exagonal M-5x10		2	2								
	Q242030	Arandela abanico A-5		2	2								
	Q162030	Tuerca exagonal M-5		2	2								
25	Q881308	Abrazadera 8 - 14		2	2								
26	3676900	Tubo goma negra Ø17xØ10x250		1	1								
27	Z601157	Toma presion		1	1								
28	3704000	Tubo goma negra Ø10,5xØ5x400		1	1								
29	3676900	Tubo goma negra Ø17xØ10x630		1	1								
30	Z471102	Deposito de sal		1	1								
31	Z471105	Filtro para sal		2	2								
32	3676900	Tubo goma negra Ø17xØ10x250		1	1								
33	Z471107	Arandela junta de tuerca		1	1								
34	Z471106	Tuerca amarre bote		1	1								
35	Z471109	Junta torica de tapon		1	1								
36	Z471108	Tapon de deposito de sal		1	1								
37	3676900	Tubo goma negra Ø17xØ10x700		1	1								
38	3676900	Tubo goma negra Ø17xØ10x780		1	1								
39	Z471101	Descalcificador 4 columnas		1	1								
	Z471111	Soporte superior descalcificador		1	-								
	Z491101	Soporte superior descalcificador		-	1								
	Z471112	Soporte inferior descalcificador		1	1								
	Q232040	Arandela muelle A-6		3	3								
	Q162040	Tuerca exagonal M-6		3	3								
40	Z701132	Filtro - junta		1	1								

MOD.	LAVAVASOS	ZONA	PARTE FUNCIONAL DE ACLARADO	PLANO	C-901

ITEM	CODIGO	DENOMINACION	TEXTO	LVC-15D	LVC-21D								NOTAS
41	Z602121	Manguera entrada de agua		1	1								
42	Q307031	Arandela junta		1	1								
43	Z401111	Soporte electrovalvula		1	1								
	Q221342	Remache exagonal M-5		2	2								
	Q242030	Arandela abanico A-5		2	2								
	Q152004	Tornillo aplastado M-5x10		2	2								
44	Z611124	Electrovalvula 1E - 3S		1	1								
	Q242020	Arandela abanico A-4		2	2								
	Q152024	Tornillo avellanado M-4x8		2	2								
45	3676900	Tubo goma negra Ø17xØ10x900		1	1								

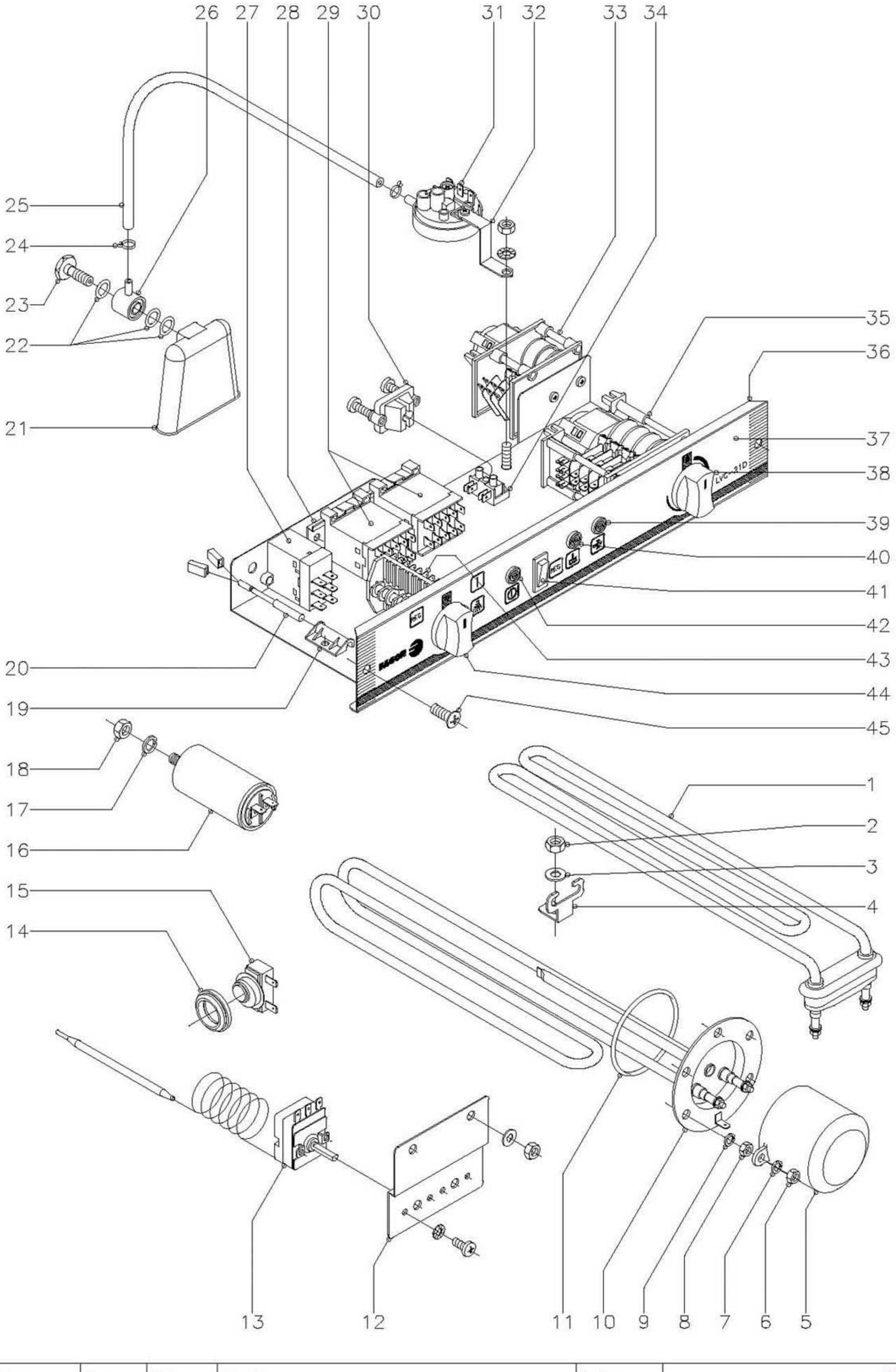

N plano	Firma	Fecha	Aparato	Lamina	
C–902		11–00	LAVAVASOS CON DESCALCIFICADOR	13	Fagor Industrial S.Coop. O<ate FAGOR

MOD.	LAVAVASOS	ZONA	PARTE FUNCIONAL ELECTRICA	PLANO	C-902

ITEM	CODIGO	DENOMINACION	TEXTO	LVC-15D	LVC-21D								NOTAS
1	R223005	Resistencia tanque		1	1								
2	Q162040	Tuerca exagonal M-6		1	1								
3	Q232040	Arandela plana A-6		1	1								
4	Z603602	Soporte resistencia tanque		1	1								
5	Z401713	Caperuza resistencia calderin		1	1								
6	Q163140	Tuerca exagonal M-6		2	2								
7	Q262040	Arandela muelle A-6		2	2								
8	Q163140	Tuerca exagonal M-6		5	5								
9	Q262040	Arandela muelle A-6		5	5								
10	Z401711	Resistencia calderin 2400 W.		1	-								
10	Z421711	Resistencia calderin 2800 W.		-	1								
11	Q307053	Junta torica Ø54,48xØ43,82xØ5,33		1	1								
12	Z403005	Soporte termostatos		1	1								
	Q232040	Arandela plana A-6		2	2								
	Q162040	Tuerca exagonal M-6		2	2								
13	Z393005	Termostato calderin		1	1								
	Q151320	Tornillo alomado M-4x6		2	2								
	Q242020	Arandela abanico A-4		2	2								
14	N503017	Soporte termostato (tanque)		1	1								
15	Z718405	Termostato doble (tanque)		1	1								
16	V817100	Condensador 6 mf.		1	1								
17	Q261050	Arandela muelle A-8		1	1								
18	Q161450	Tuerca exagonal M-8		1	1								
19	Z203010	Amarre interruptor magnetico		1	1								
20	Z203009	Interruptor magnetico		1	1								
21	Z203011	Camara presostato		1	1								
22	Q307003	Junta torica Ø16,01xØ10,77xØ2,62		3	3								
23	Z203013	Tornillo presostato		1	1								
24	P102154	Brida elastica para tubo		2	2								

MOD.	LAVAVASOS	ZONA	PARTE FUNCIONAL ELECTRICA	PLANO	C-902

ITEM	CODIGO	DENOMINACION	TEXTO	LVC-15D	LVC-21D								NOTAS
25	3702400	Tubo goma negra Ø8xØ4x1100		1	1								
26	Z203012	Empalme presostato		1	1								
27	Z203018	Rele 230 V. , 50 - 60 Hz.		1	1								
	Q032021	Tornillo alomado M-4x10		2	2								
28	Z403016	Guia contactor L=100		1	1								
	Q419005	Remache tubular Ø4x8		2	2								
29	Z213007	Contactor 230 V. , 50 - 60 Hz.		2	2								
30	Z203020	Retenedor de cable		1	1								
31	Z403021	Presostato simple		1	1								
	Q082032	Tornillo alomado BZ-3,5x9,5		1	1								
32	Z602923	Soporte presostato		1	1								
	Q152004	Tornillo aplastado M-5x13		1	1								
	Q242030	Arandela abanico A-5		1	1								
	Q162030	Tuerca exagonal M-5		1	1								
33	Z613003	Programador regeneracion		1	1								
	Q032021	Tornillo alomado M-4x10		2	2								
34	Z603025	Regleta de conexiones		1	1								
	Q032021	Tornillo alomado M-4x10		1	1								
	Q242020	Arandela abanico A-4		1	1								
	Q162020	Tuerca exagonal M-4		1	1								
35	Z403002	Programador ciclo		1	1								
	Z203007	Casquillo		2	2								
	Q041324	Tornillo avellanado M-4x25		2	2								
36	Z472901	Frente extraible		1	-								
36	Z492901	Frente extraible		-	1								
37	Z482901	Embellecedor adhesivo		1	-								
37	Z502901	Embellecedor adhesivo		-	1								
38	R663062	Boton de mando completo		1	1								
39	Z203005	Piloto ambar		1	1								

MOD.	LAVAVASOS	ZONA	PARTE FUNCIONAL ELECTRICA	PLANO	C-902

ITEM	CODIGO	DENOMINACION	TEXTO	LVC-15D	LVC-21D								NOTAS
40	Z203004	Piloto verde		1	1								
41	Z403033	Pulsador aclarado		1	1								
42	Z203005	Piloto ambar		1	1								
43	Z433001	Conmutador de funciones		1	1								
	Z203007	Casquillo		2	2								
	Q041324	Tornillo avellanado M-4x25		2	2								
44	R663062	Boton de mando completo		1	1								
45	Q152004	Tornillo aplastado M-5x13		2	2								

MOD.	LAVAVASOS	ZONA	VARIOS	PLANO	

ITEM	CODIGO	DENOMINACION	TEXTO	LVR-10									NOTAS
	Z406132	Folleto de instrucciones		1									
	Z393010	Esquema electrico adhesivo		1									Plano HC-16738-2
	Z603041	Cable de alimentacion		1									
	Z393001	Cableado electrico		1									

MOD.	LAVAVASOS	ZONA	VARIOS	PLANO	

ITEM	CODIGO	DENOMINACION	TEXTO	LVC-12	LVC-15	LVC-15D	LVC-21	LVC-21D	LVC-21B				NOTAS
	Z406132	Folleto de instrucciones		1	1	1	1	1	1				
	Z393010	Esquema electrico adhesivo		1	-	-	-	-	-				Plano HC-16738-2
	Z403014	Esquema electrico adhesivo		-	1	-	1	-	-				Plano HC-16496-4
	Z473002	Esquema electrico adhesivo		-	-	1	-	1	-				Plano HC-16531-1
	Z433009	Esquema electrico adhesivo		-	-	-	-	-	1				Plano HC-17195-1
	Z603041	Cable de alimentacion		1	1	1	1	1	1				
	Z393001	Cableado electrico		1	-	-	-	-	-				
	Z403011	Cableado electrico		-	1	1	1	1	1				
	Z473001	Cableado descalcificador		-	-	1	-	1	-				
	Z433005	Cableado bomba de desagüe		-	-	-	-	-	1				

MOD.	LAVAVASOS (AZKOYEN)	ZONA	PIEZAS ESPECIFICAS (AZKOYEN)	PLANO	

ITEM	CODIGO	DENOMINACION	TEXTO	A-9 (LVC-12)	A-15 (LVC-15)	A-21 (LVC-21)	A-21B (LVC-21B)						NOTAS
	Z468601	Embellecedor adhesivo		1	-	-	-						
	Z418601	Embellecedor adhesivo		-	1	-	-						
	Z448601	Embellecedor adhesivo		-	-	1	-						
	Z458601	Embellecedor adhesivo		-	-	-	1						
	Z468602	Adhesivo puerta		1	1	-	-						
	Z448602	Adhesivo puerta		-	-	1	1						
	Z468603	Adhesivo panel		1	1	-	-						
	Z448603	Adhesivo panel		-	-	1	-						
	Z458602	Adhesivo panel		-	-	-	1						
	Z888604	Asa puerta		1	1	1	1						
	Z658813	Boton de mando c/anillo compres.		1	1	1	1						
	Z658607	Indicador de mando		1	1	1	1						
	Z468631	Folleto de instrucciones		1	1	1	1						
	Z208610	Hoja garantia AZKOYEN		1	1	1	1						
	Z418602	Frente extraible		-	1	-	-						
	Z448612	Frente extraible		-	-	1	-						
	Z658609	Palet de madera AZKOYEN		1	1	1	1						

MOD.	LAVAVASOS (GAGGIA)	ZONA	PIEZAS ESPECIFICAS (GAGGIA)	PLANO	

ITEM	CODIGO	DENOMINACION	TEXTO	GX-4C (LVC-15)	GX-5C (LVC-21)								NOTAS
	Z414601	Embellecedor adhesivo		1	-								
	Z444601	Embellecedor adhesivo		-	1								
	Z607321	Asa puerta		1	1								
	Q162040	Tuerca exagonal M-6		2	2								
	Z658813	Boton de mando c/anillo compres.		1	1								
	Z658607	Indicador de mando		1	1								

MOD.	LAVAVASOS (FUTURMAT)	ZONA	PIEZAS ESPECIFICAS (FUTURMAT)	PLANO	

ITEM	CODIGO	DENOMINACION	TEXTO	FV-20C (LVC-15)	FV-26C (LVC-21)								NOTAS
	Z414501	Embellecedor adhesivo		1	-								
	Z444501	Embellecedor adhesivo		-	1								
	Z607321	Asa puerta		1	1								
	Q162040	Tuerca exagonal M-6		2	2								
	Z204504	Boton de mando c/anillo compres.		1	1								
	Z604505	Indicador de mando		1	1								

MOD.	LAVAVASOS (CORECO)	ZONA	PIEZAS ESPECIFICAS (CORECO)	PLANO	

ITEM	CODIGO	DENOMINACION	TEXTO	CLV-12-C (LVC-12)	CLV-15-C (LVC-15)	CLV-15-CD (LVC-15D)	CLV-21-C (LVC-21)	CLV-21-CD (LVC-21D)	CLV-21-CB (LVC-21B)				NOTAS
	Z468101	Embellecedor adhesivo		1	-	-	-	-	-				
	Z418101	Embellecedor adhesivo		-	1	-	-	-	-				
	Z488101	Embellecedor adhesivo		-	-	1	-	-	-				
	Z448101	Embellecedor adhesivo		-	-	-	1	-	-				
	Z508101	Embellecedor adhesivo		-	-	-	-	1	-				
	Z458101	Embellecedor adhesivo		-	-	-	-	-	1				

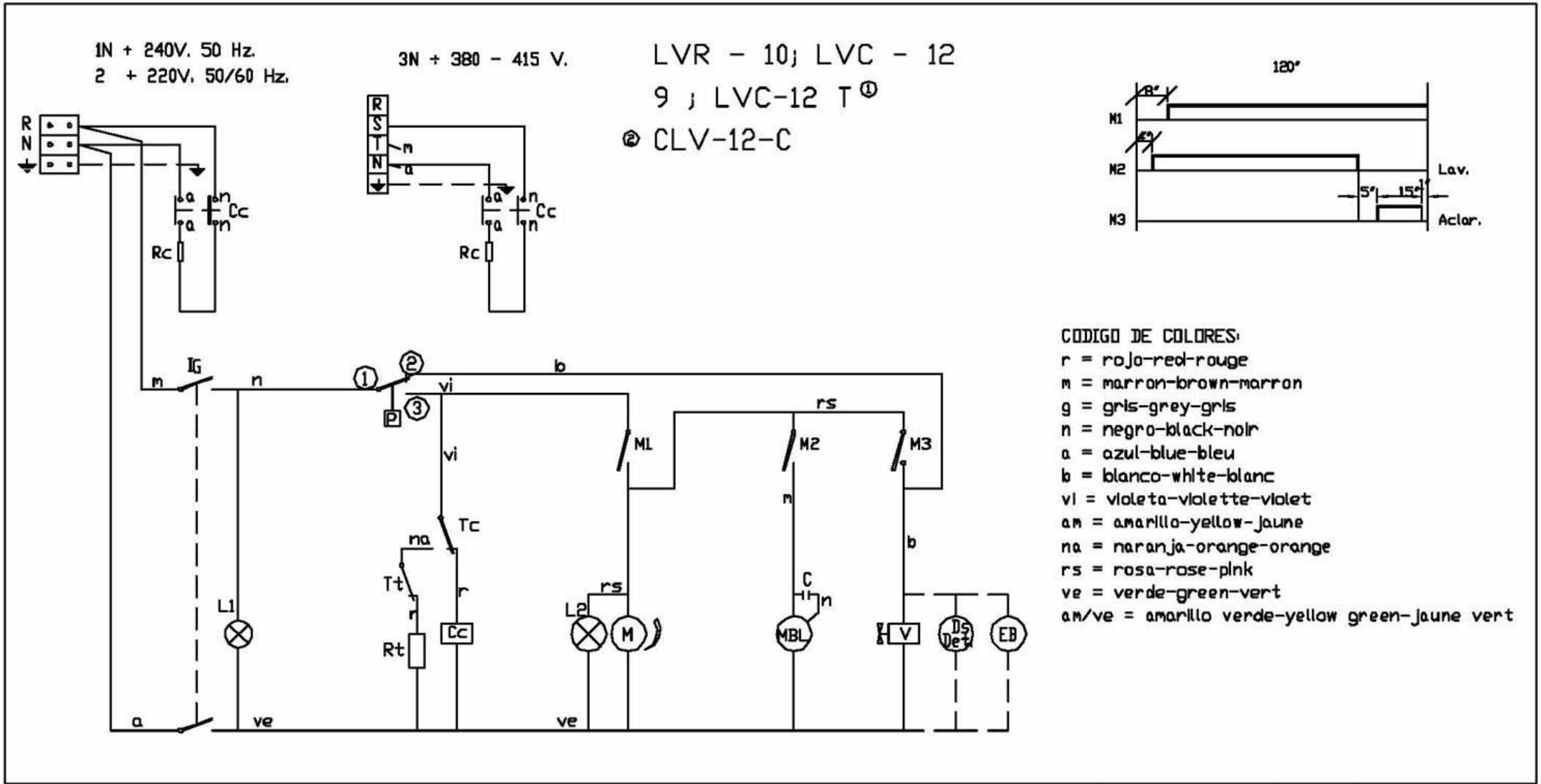

I_G = Interruptor General
L1 = Lampara de marcha
P = Presostato
Tc = Termostato calderin
Cc = Contactor calderin
Rc = Resistencia calderin
Ds Det = Dosificador de detergente (opcional)
EB = Electrobomba de presión (Opcional)
Tt = Termostato tanque
Rt = Resistencia tanque

M = Motor programador
M1 = Micro programador marcha
M2 = Micro programador lavado
M3 = Micro programador aclarado
L2 = Lámpara de ciclo
MBL = Motobomba lavado
C = Condensador de motobomba
V = Válvula de llenado y aclarado

	Esquema teorico adhesivo		Papel adhesivo	Z-393010		
N°	Pieza	Cant.	Material	N° Clasificacion	Acabado	
N°	Modificacion		Propuesta de	Fecha	Tolerancias generales	
①	Introducir denominación LVC-12T		Palacio	20-4-98	< 5 ±	50÷100
②	Introducir modelo CORECO		Palacio	28-1-00	5÷25	> 100
					25÷50	α ±

	Firma	Fecha
Dibujado	S. N.	7-10-97
Proyectado		
Comprobado		
Escala		

FAGOR
Fagor Industrial,Koop.Elk, Mugatua

Mecanizado superficial

LAVAVASOS

Plano numero HC-16738-2
Sustituye al N°
Sustituido por

Plano hau ez dalteke erabil ez berrirta gure baimenitz gabe

1N ÷ 240V. 50 Hz.
2 ÷ 220V. 50/60 Hz.

3N ÷ 380 - 415 V.

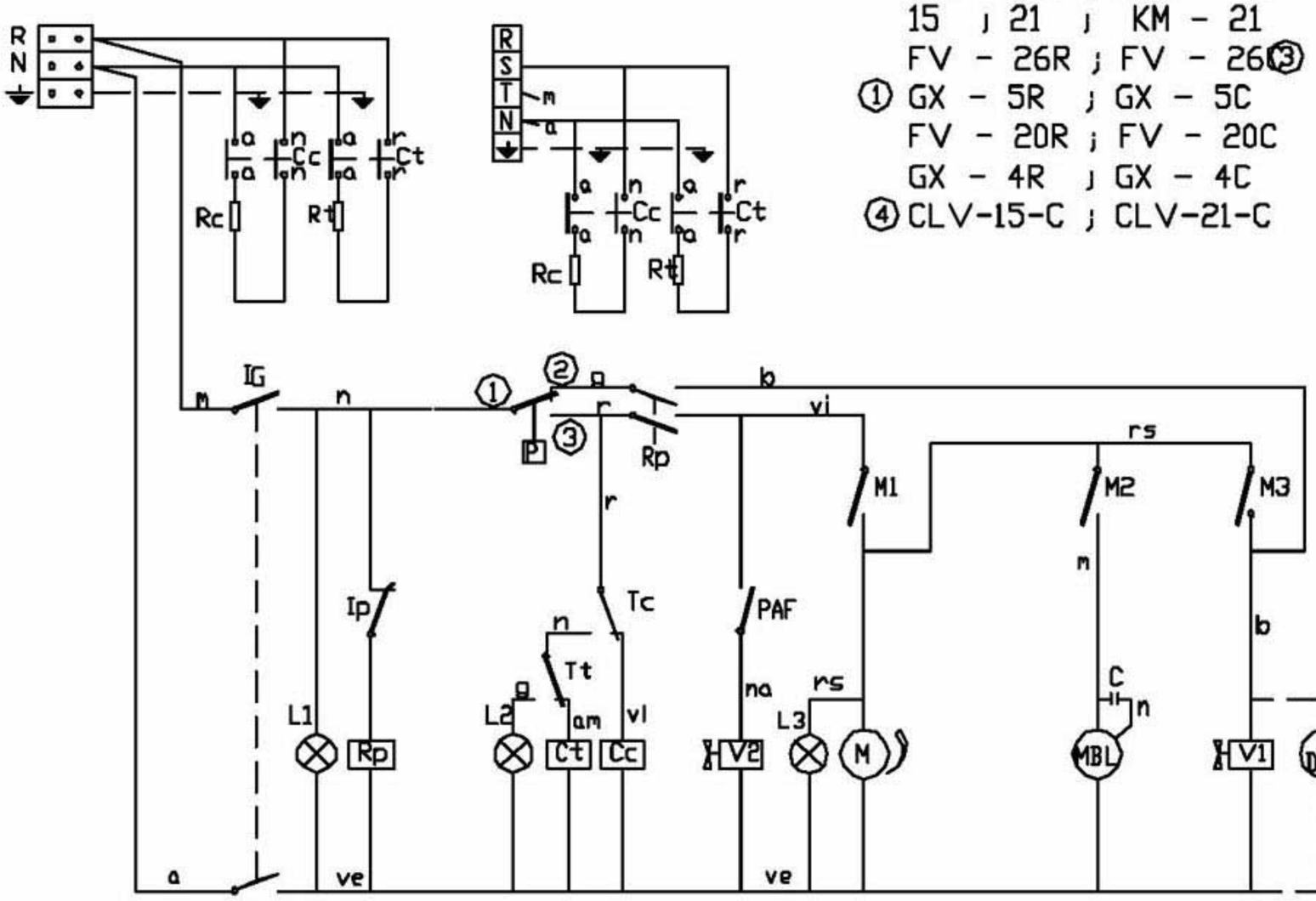

LVR - 14 ; LVC - 15
LVR - 20 ; LVC - 21
15 ; 21 ; KM - 21
FV - 26R ; FV - 26C ③
① GX - 5R ; GX - 5C
FV - 20R ; FV - 20C
GX - 4R ; GX - 4C
④ CLV-15-C ; CLV-21-C

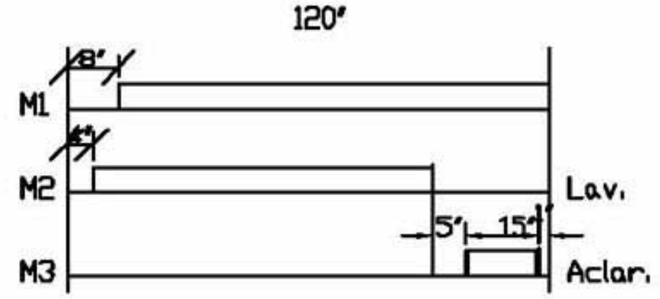

CODIGO DE COLORES:
r = rojo-red-rouge
m = marron-brown-marron
g = gris-grey-gris
n = negro-black-noir
a = azul-blue-bleu
b = blanco-white-blanc
vi = violeta-violette-violet
am = amarillo-yellow-jaune
na = naranja-orange-orange
rs = rosa-rose-pink
ve = verde-green-vert
am/ve = amarillo verde-yellow green-jaune vert

I_G = Interruptor General
L1 = Lampara de marcha
Ip = Micro de puerta
Rp = Relá puerta
P = Presostato
Tc = Termostato calderin
Tt = Termostato tanque
Cc = Contactor calderin
Ct = Contactor tanque
L2 = Lampara máquina preparada
Rc = Resistencia calderin
Rt = Resistencia tanque
Ds Det = Dosificador de detergente (opcional)

M = Motor programador
M1 = Micro programador marcha
M2 = Micro programador lavado
M3 = Micro programador aclarado
L3 = Lámpara de ciclo
MBL= Motobomba lavado
C = Condensador de motobomba
V1 = Válvula de llenado y aclarado
V2 = Válvula de aclarado en frio
EB = Electrobomba de presión (Opcional)
PAF= Pulsador aclarado en fria

	Esquema teorico adhesivo		Papel adhesivo	Z-403014		
N°	Pieza	Cant.	Material	N° Clasificacion	Acabado	
N°	Modificacion		Propuesta de	Fecha	Tolerancias generales	
①	Actualizar versiones		Egidon	17-7-97	< 5 ±	30÷100 ± 0,3
②	Modificar color en Tt		I. Urisakel	20-4-99	5÷25 ± 0,1	> 100 ± 0,5
③	Introducir versión KM - 21		J.M.P.	22-7-99	25÷50 ± 0,2	< 1 ± 0,05
④	Introducir modelos CORECO		Palacio	28-1-00		

	Firma	Fecha
Dibujado	S. N.	28-9-95
Proyectado		
Comprobado		
Escala		

FAGOR
Fagor Industrial Koop.Elk. Mugatxa

Mecanizado superficial

LAVAVASOS

Plano numero HC-16496-4

Sustituye al N°

Sustituido por

Plano hau ez kalerako eraldatu ez berriztu gure baimenik gabe

LVR-14 Dj LVC-15 D
LVR-20 Dj LVC-21 D
① CLV-15-CDj CLV-21-CD

1N + 240V. 50 Hz.
2 + 220V. 50/60 Hz.

3N + 380 - 415 V.

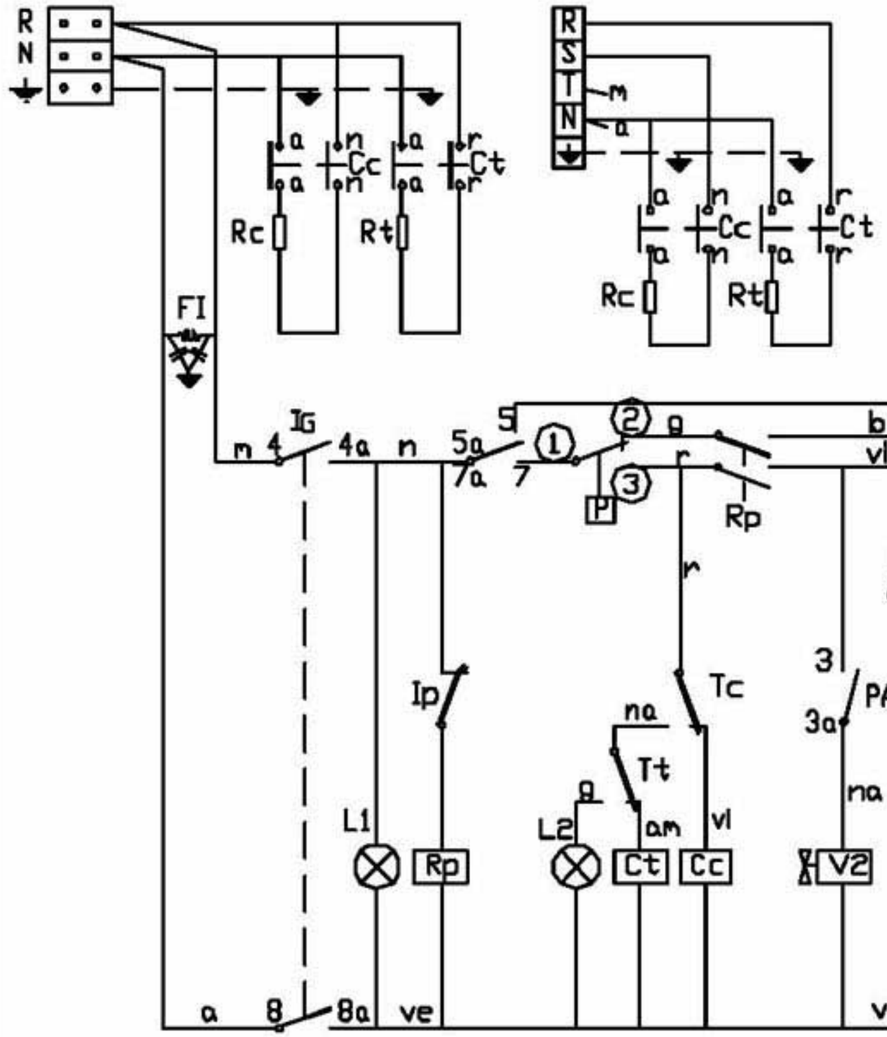

	1 — 2		3	4	5 — 6		7	8
	1a	2a	3a	4a	5a	6a	7a	8a
⏻		X		X	X			X
0								
120	X			X		X	X	X
🚿	X		X	X		X	X	X

IG

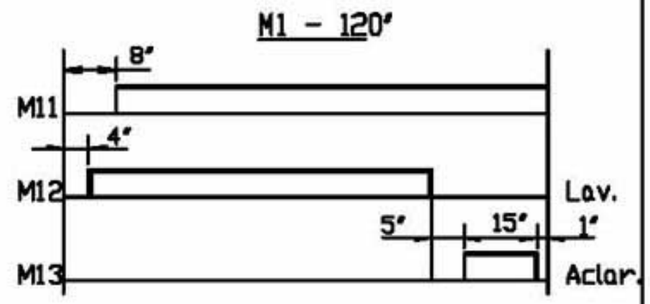

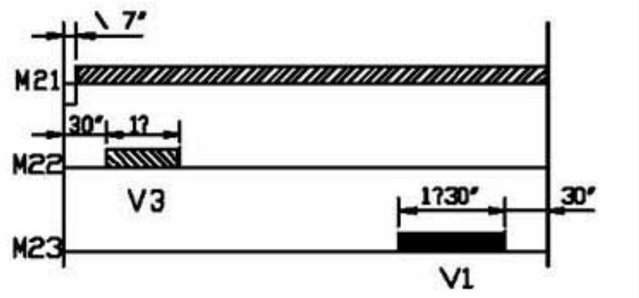

CODIGO DE COLORES:
r = rojo-red-rouge
m = marron-brown-marron
g = gris-grey-gris
n = negro-black-noir
a = azul-blue-bleu
b = blanco-white-blanc
vi = violeta-violette-violet
am = amarillo-yellow-jaune
na = naranja-orange-orange
rs = rosa-rose-pink
ve = verde-green-vert
am/ve = amarillo verde-yellow green-jaune vert

Ig = Interruptor General
L1 = Lampara de marcha
Ip = Micro de puerta
Rp = RelÁ puerta
P = Presostato
Tc = Termostato calderin
Tt = Termostato tanque
Cc = Contactor calderin
Ct = Contactor tanque
L2 = Lampara mÁquina preparada
Rc = Resistencia calderin
Rt = Resistencia tanque
Ds Det = Dosificador de detergente (opcional)
V3 = ElectrovÁlvula regeneraciÉn
IR = Pulsador regeneraciÉn

M1 = Motor programador
M11 = Micro programador marcha
M12 = Micro programador lavado
M13 = Micro programador aclarado
M2 = Motor programador
M21 = Micro programador marcha regeneraciÉn
M22 = Micro programador regeneraciÉn por depÉsito de sal
M23 = Micro programador regeneraciÉn por descalcificador
L3 = LÁmpara de ciclo y regeneraciÉn
MBL= Motobomba lavado
C = Condensador de motobomba
V1 = VÁlvula de llenado y aclarado
V2 = VÁlvula de aclarado en frio
EB = Electrobomba de presiÉn (Opcional)
PAF= Pulsador aclarado en frio

	Esquema teorico adhesivo		Papel adhesivo	Z-473002		
Nº	Plaza	Cant.	Material	Nº Clasificacion	Acabado	
Nº	Modificacion		Propuesta de	Fecha	Toleroncias generales	
①	Introducir modelo CORECO		Palacio	28-1-00	< 5 ±	30÷200 ±
					5÷25 ±	> 100 ±
					25÷50 ±	CX I

	Firma	Fecha
Dibujado	S. N.	6-2-96
Proyectado		
Comprobado		
Escala		

FAGOR
Fagor Industrial Koop.Elk. Mugatxa

Mecanizado superficial

LAVAVASOS

Plano numero HC-16531 -1

Sustituye al Nº

Sustituido por

Plano hau ez dakarke eraikitzeko behar diren neurri guztiak

1N ÷ 240V. 50 Hz.
2 ÷ 220V. 50/60 Hz.

3N ÷ 380 - 415 V.

LVC - 21 B ; 21B ; KM - 21 B
① CLV - 21 - CB

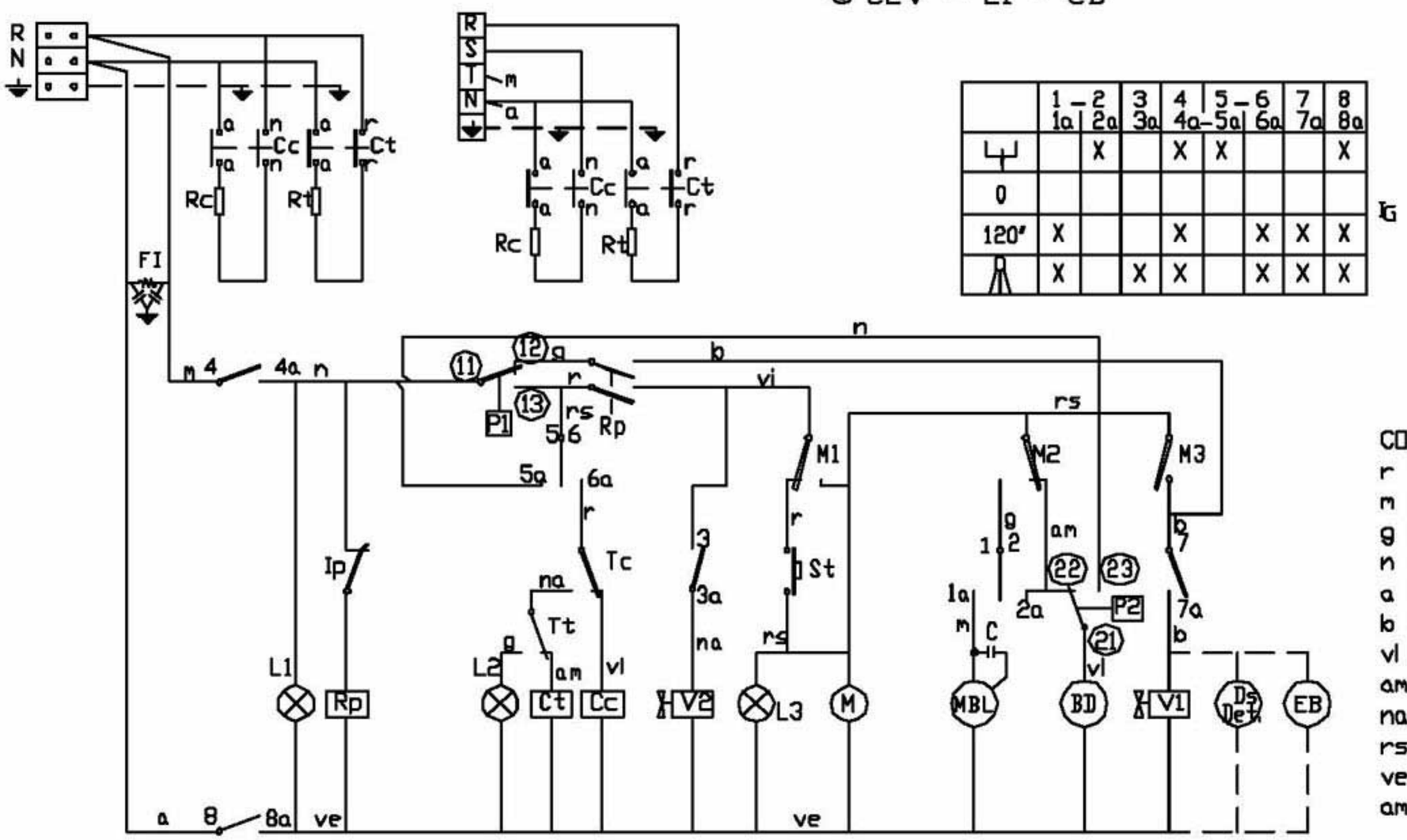

	1 – 2		3	4	5 – 6		7	8
	1a	2a	3a	4a	5a	6a	7a	8a
⏻		X		X	X			X
0								
120"	X			X		X	X	X
	X		X	X		X	X	X

IG

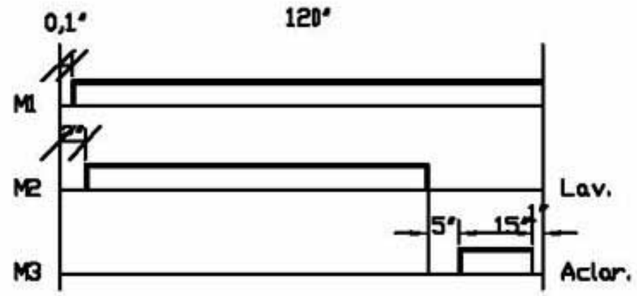

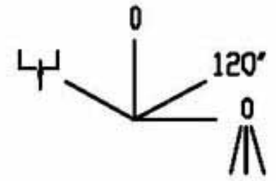

CODIGO DE COLORES:
r = rojo-red-rouge
m = marron-brown-marron
g = gris-grey-gris
n = negro-black-noir
a = azul-blue-bleu
b = blanco-white-blanc
vi = violeta-violette-violet
am = amarillo-yellow-jaune
na = naranja-orange-orange
rs = rosa-rose-pink
ve = verde-green-vert
am/ve = amarillo verde-yellow green-jaune vert

IG = Interruptor General
L1 = Lampara de marcha
Ip = Micro de puerta
Rp = RelÄ puerta
P1 = Presostato
Tc = Termostato calderin
Tt = Termostato tanque
Cc = Contactor calderin
Ct = Contactor tanque
L2 = Lampara mÄquina preparada
Rc = Resistencia calderin
St = Pulsador de marcha
FI = Filtro de interferencias
BD = Bomba de Desagüe

Rt = Resistencia tanque
M = Motor programador
M1 = Micro programador marcha
M2 = Micro programador lavado
M3 = Micro programador aclarado
L3 = LÄmpara de ciclo
MBL= Motobomba lavado
C = Condensador de motobomba
V1 = VÄlvula de llenado y aclarado
Ds Det = Dosificador de detergente (opcional)
P2 = Presostato de seguridad
EB = Electrobomba de presiÉn (Opcional)
V2 = VÄlvula aclarado en frÍo

	Esquema teorico adhesivo		Papel adhesivo	Z-433009		
Nº	Pieza	Cant.	Material	Nº Clasificador	Acabado	
Nº	Modificacion		Propuesta de	Fecha	Tolerancias generales	
①	Introducir modelo CORECO		Palacio	20-1-00	< 5 ±	30+100
					5 ÷ 25	> 100
					25 ÷ 30	OK !

	Firma	Fecha
Dibujado	J.M.P.	20-10-99
Proyectado		
Comprobado		
Escala		

FAGOR
Fagor Industrial Koop.Elk. Mugatxa

Mecanizado superficial

LAVAVASOS

Plano numero
HC-17195-1

Sustituye al Nº

Sustituido por

Plano hau ez da kopiatu eta ez da bertatik gure baimenik gabe