MESAS ADVANCE / ADVANCE TABLES

ADMFP-135 19006890 / ADMFN-135 19007080

ADMFP-180 19007440 / ADMFN-180 19007703

ADMFP-225 19007954 / ADMFN-225 19008099

Versión 2014-10

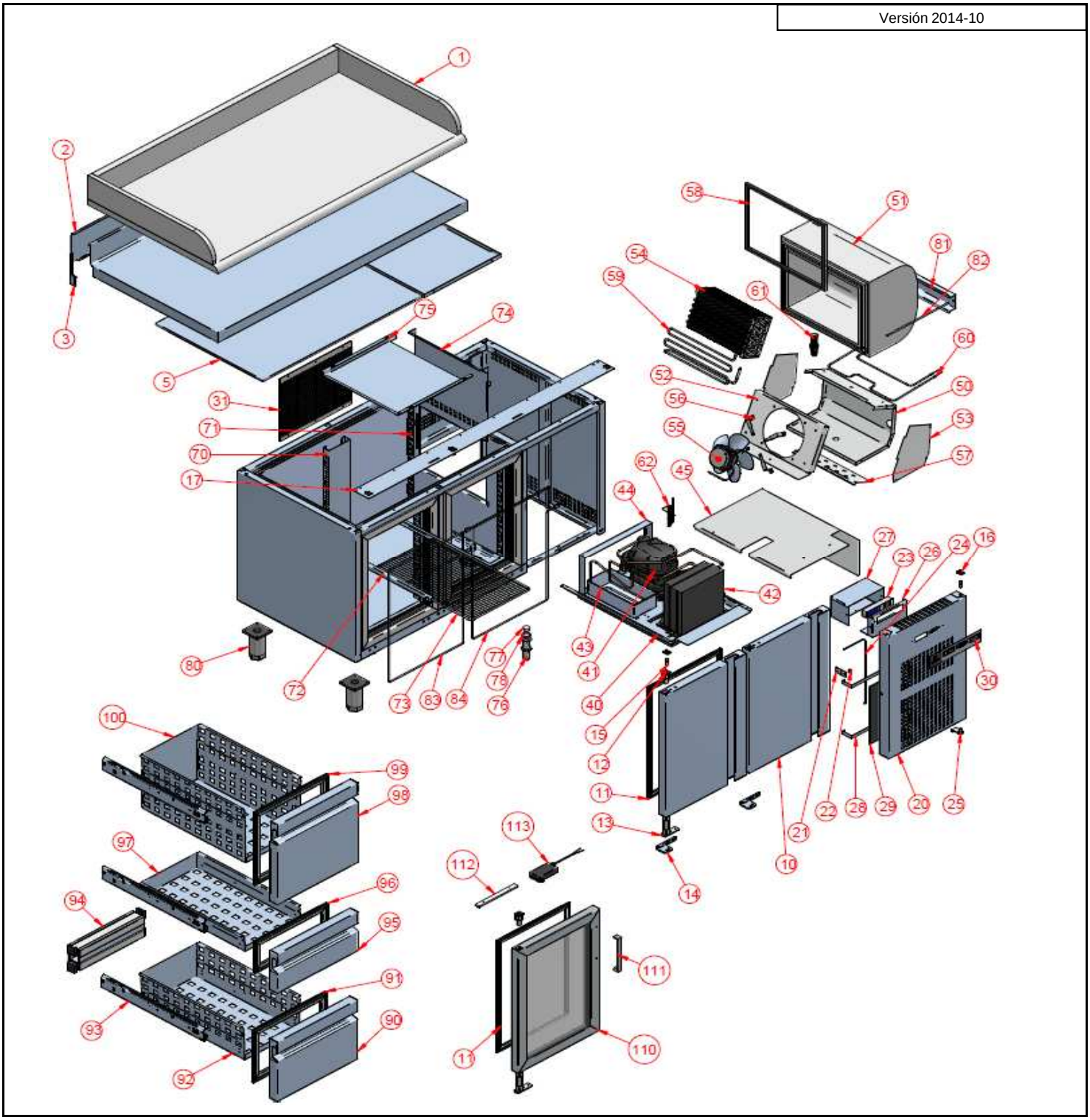

MESAS ADVANCE / ADVANCE TABLES

ADMFP-135 19006890 / ADMFN-135 19007080

ADMFP-180 19007440 / ADMFN-180 19007703

ADMFP-225 19007954 / ADMFN-225 19008099

Versión 2014-10

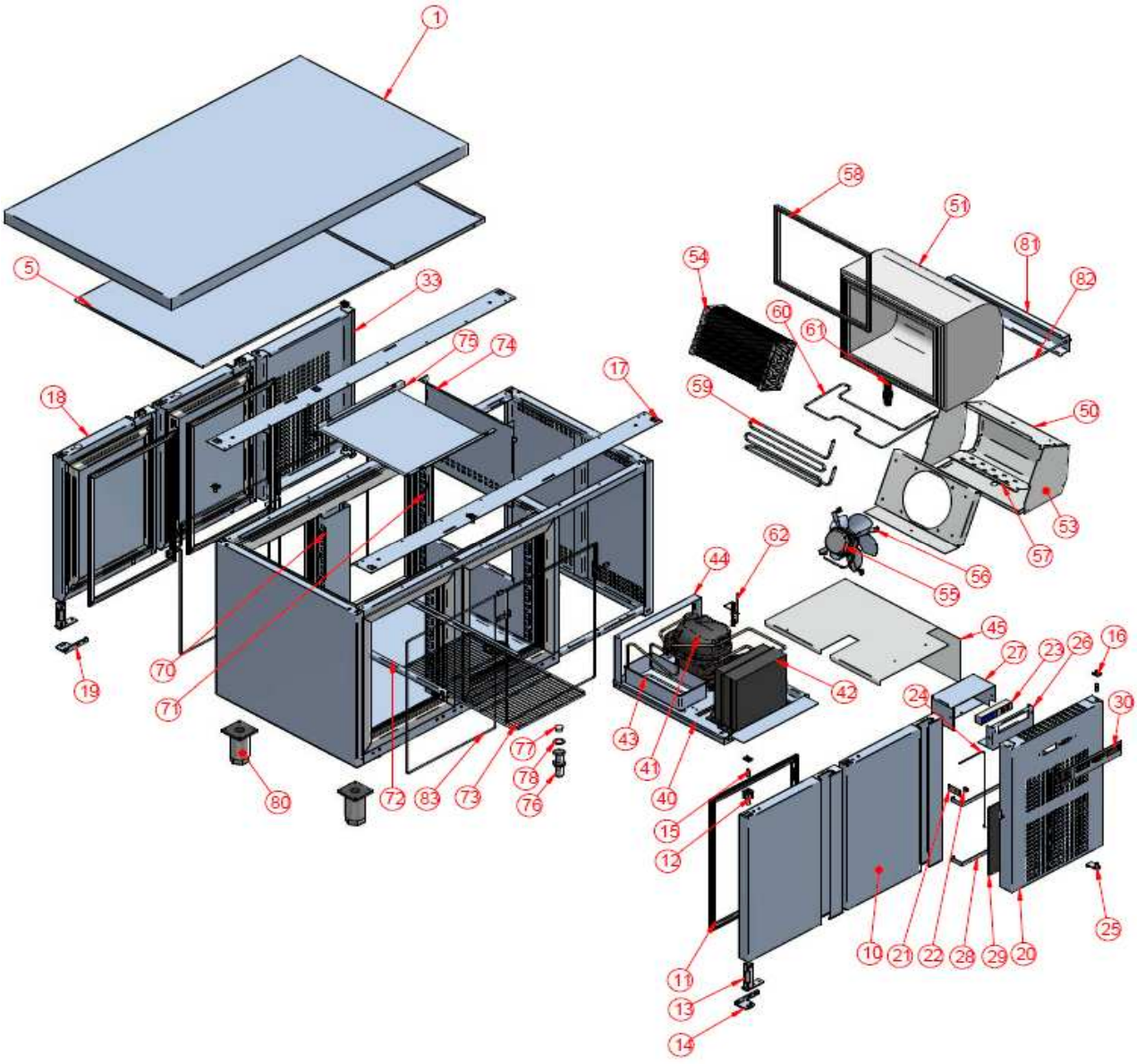

MESAS ADVANCE / ADVANCE TABLES

FAGOR

ADMFP-135 19006890 / ADMFN-135 19007080

ADMFP-180 19007440 / ADMFN-180 19007703

ADMFP-225 19007954 / ADMFN-180 19008099

Versión 2014-10

Nº	CODE CÓDIGO	RECOM.	DESCRIPCIÓN	DESCRIPTION	ADMFP-135	ADMFP-180	ADMFP-225	ADMFP-135 GR	ADMFP-180 GR	ADMFP-225-GR	ADMCP-135	ADMCP-180	ADMCP-225	ADMFP-135 PC	ADMFP-180 PC	ADMFP-225 PC
1	12085868		ENCIMERA COMPLETA 135 C/PETO	COUNTER SET MFP 135	1									1		
1	12085876		ENCIMERA COMPLETA 180 C/PETO	COUNTER SET MFP 180		1									1	
1	12085877		ENCIMERA COMPLETA 225 C/PETO	COUNTER SET MFP 225			1									1
1	12050286		ENCIM.MARMOL 1340x700x30 C/PETO	MARBLE TOP 1340x700x30				1								
1	12050287		ENCIM.MARMOL 1790x700x30 C/PETO	MARBLE TOP 1790x700x30					1							
1	12068221		ENCIM.MARMOL 2240x700x30 C/PETO	MARBLE TOP 2240x700x30						1						
1	12085908		ENCIMERA COMPLETA CENTRAL 135	SET TOP CENTRAL MFP 135							1					
1	12085909		ENCIMERA COMPLETA CENTRAL 180	SET TOP CENTRAL MFP 180								1				
1	12085910		ENCIMERA COMPLETA CENTRAL 225	SET TOP CENTRAL MFP 225									1			
2	12074390		PROT. TRASERO ENCIMERA 135 C/PETO	TOP BACK PROTECTOR 135	1									1		
2	12074391		PROT. TRASERO ENCIMERA 180 C/PETO	TOP BACK PROTECTOR 180		1									1	
2	12074392		PROT. TRASERO ENCIMERA 225 C/PETO	TOP BACK PROTECTOR 225			1									1
3	12036012		JUEGO TAPETAS ENCIMERA C/PETO	TOP GAME PLACKETS	1	1	1							1	1	1
5	12085026		TECHO INYECTADO MESA 135	TABLE CEILING INJECTED 135	1			1			1			1		
5	12085027		TECHO INYECTADO MESA 180	TABLE CEILING INJECTED 180		1			1			1			1	
5	12085028		TECHO INYECTADO MESA 225	TABLE CEILING INJECTED 225			1			1			1			1
10	12041734		PUERTA COMPLETA IZQ. MESAS GN	LEFT DOOR SET TABLE	2	3	4	2	3	4	2	3	4			
11	12068575		BURLETE PUERTA MESAS GN	GASKET DOOR TABLE	2	3	4	2	3	4	4	6	8	2	3	4
12	12037723		CAJA ALOJAMIENTO MUELLE GRIS	GREY BOX SPRING BED	2	3	4	2	3	4	4	6	8	2	3	4
13	12038130		BISAGRA TRS1D DOBLE MUELLE	HINGE TRS1D	2	3	4	2	3	4	4	6	8	2	3	4
14	12036986		SOPORTE BISABRA INFERIOR IZQUIERDO	BOTTOM HINGE BRACKET LEFT	2	3	4	2	3	4	2	3	4	2	3	4
15	12037138		EJE 30x10 INOX ROSCA EXTERIOR	30x10 STEEL SHAFT OUTER THREAD	3	4	5	3	4	5	6	8	10	3	4	5
16	12050272		TUERCA RAPIDA TRT M6	QUICK NUT TRT M6	3	4	5	3	4	5	6	8	10	3	4	5
17	12073430		SOPORTE SUPERIOR PUERTA MESA 135	TABLE TOP STAND DOOR 135	1									1		
17	12073443		SOPORTE SUPERIOR PUERTA MESA 180	TABLE TOP STAND DOOR 180		1									1	
17	12073444		SOPORTE SUPERIOR PUERTA MESA 225	TABLE TOP STAND DOOR 225			1									1
17	12073541		SOPORTE SUPER.PUERT. 135 S/ENCIM.	TABLE TOP STAND WITHOUT DOOT TOP 135				1								
17	12073542		SOPORTE SUPER.PUERT. 180 S/ENCIM.	TABLE TOP STAND WITHOUT DOOT TOP 180					1							
17	12073543		SOPORTE SUPER.PUERT. 225 S/ENCIM.	TABLE TOP STAND WITHOUT DOOT TOP 225						1						
17	12074064		SOPORTE SUPER.PUERT. 135 CENTRAL	TABLE TOP STAND DOOR CENTRAL 135							2					
17	12074065		SOPORTE SUPER.PUERT. 180 CENTRAL	TABLE TOP STAND DOOR CENTRAL 180								2				

17	12074066		SOPORTE SUPER.PUERT. 225 CENTRAL	TABLE TOP STAND DOOR CENTRAL 225									2				
18	12085169		PUERTA COMPLETA DCH. MESAS GN	RIGHT DOOR SET TABLE							2	3	4				
19	12037017		SOPORTE BISABRA INFERIOR DERECHO	BOTTOM HINGE BRACKET RIGHT							2	3	4				
20	12047632		REJILLA GRUPO MESAS GN	GRID CONTROL TABLES	1	1	1	1	1	1	1	1	1	1	1	1	1
21	12073995		SOPORTE CIERRE REJILLA	CLOSING SUPPORT GRILLE	1	1	1	1	1	1	2	2	2	1	1	1	
22	12068114		TUERCA ENJAULADA TR3 M6	CAGED NUT TR3 M6	1	1	1	1	1	1	2	2	2	1	1	1	
23	12045172		TERMOSTATO REFRIGERACION P.C.	COOLING THERMOSTAT	1	1	1	1	1	1	1	1	1	1	1	1	
24	12045530		SONDA NTC 2.5 Mts.	PROBE NTC 2,5 MTS	2	2	2	2	2	2	2	2	2	2	2	2	
25	12037372		SOPORTE GIRO REJILLA	GRILLE SUPPORT	1	1	1	1	1	1	2	2	2	1	1	1	
26	12074401		SOPORTE TERMOSTATO MESAS	THERMOSTAT SUPPORT	1	1	1	1	1	1	1	1	1	1	1	1	
27	12074402		PROTEC.TERMOSTATO MESA	THERMOSTAT GUARD	1	1	1	1	1	1	1	1	1	1	1	1	
28	12074403		SOPORTE FILTRO REJILLA	FILTER GRILLE SUPPORT	2	2	2	2	2	2	2	2	2	2	2	2	
29	12068601		FILTRO REJILLA MESAS	FILTER GRID TABLES	1	1	1	1	1	1	1	1	1	1	1	1	
30	12043382		PEGATINA TERMOSTATO MESAS	ADHESIVE THERMOSTAT	1	1	1	1	1	1	1	1	1	1	1	1	
31	12036793		REJILLA RESPALDO GRUPO MESAS	GRILLE SUPPORT GROUP TABLE	1	1	1	1	1	1				1	1	1	
33	12073537		REJILLA TRAS.GRUPO MESA CENTRAL GN	GRILLE SUPPORT GROUP CENTRAL TABLE							1	1	1				
40	12074485		BANCADA GRUPO MESAS ADVANCE	THWART GROUP TABLE	1	1	1	1	1	1	1	1	1	1	1	1	
41	12067520		COMPRESOR 1/5 R134a	COMPRESOR 1/5 R134a	1	1		1	1		1	1		1	1		
41	12046686		COMPRESOR 3/8 R134a	COMPRESOR 3/8 R134a			1			1			1			1	
42	12050285		CONDENSADOR STVF-100	CONDENSER STVF-100	1	1	1	1	1	1	1	1	1	1	1	1	
43	12036623		BANDEJA EVAPORACION AUTOMATICA	TRAY EVAPORATION AUTOMATIC	1	1	1	1	1	1	1	1	1	1	1	1	
44	12074486		REFUERZO UNID. COND. MESAS ADV	BACKING CONDENSING UNIT	1	1	1	1	1	1	1	1	1	1	1	1	
45	12074559		CONDUCCIÓN DE AIRE MFP- ADV	AIR DRIVING PLATE	1	1	1	1	1	1	1	1	1	1	1	1	
50	12074555		CUERPO EXT. UNID EVAPORADORA	EVAPORATOR UNIT OUTSIDE	1	1	1	1	1	1	1	1	1	1	1	1	
51	12067448		ENVOLVENTE EVAPORADOR	EVAPORATOR SURROUND	1	1	1	1	1	1	1	1	1	1	1	1	
52	12074557		BAFLE VENTILADOR	SPEAKER FAN	1	1	1	1	1	1	1	1	1	1	1	1	
53	12074556		COSTADO EXT. EVAPORADOR	SIDE OUTSIDE EVAPORATOR	2	2	2	2	2	2	2	2	2	2	2	2	
54	12045174		EVAPORADOR 7x4	EVAPORATOR 7x4	1	1	1	1	1	1	1	1	1	1	1	1	
55	12034545		VENTILADOR EVAP. 5W S/A, S/P	EVAPORATOR FAN 5w	1	1		1	1		1	1		1	1		
55	12038161		VENTILADOR EVAP. 10W	EVAPORATOR FAN 10w			1			1			1			1	
56	12074242		PATILLA SOPORTE VENTILADOR	SETTING FAN	4	4	4	4	4	4	4	4	4	4	4	4	
57	12074558		FIJACIÓN RESISTENCIA	SETTING RESISTANCE	1	1	1	1	1	1	1	1	1	1	1	1	
58	12068586		BURLETE EVAPORADOR	GASKET EVAPORATOR	1	1	1	1	1	1	1	1	1	1	1	1	
61	12037642		DESAGÜE COMPLETO 1/2	DRAIN 1/2	1	1	1	1	1	1	1	1	1	1	1	1	
62	12037689		CAPILAR 1,25x2450	CAPILLARY 1,25x2450	1	1		1	1		1	1		1	1		
62	12037704		CAPILAR 1,5x2300	CAPILLARY 1,5x2300			1			1			1			1	
70	12074008		CREMALLERA CENTRAL MESAS	CENTRAL ZIP TABLES	2	4	6	2	4	6	2	4	6	2	4	6	
71	12043837		CREMALLERA LATERAL MESAS	ZIPPER SIDE TABLES	4	4	4	4	4	4	4	4	4	4	4	4	
72	12036880		GUIA 519 mm	GUIDE 519 mm	4	6	8	4	6	8	4	6	8	4	6	8	
73	12035781		PARRILLA GN 1/1 530x325	GRILL 530x325	2	3	4	2	3	4	2	3	4	2	3	4	
74	12074204		DIFUSOR VERTICAL MESAS	UPRIGHT DIFFUSER TABLE	1	1	1	1	1	1	1	1	1	1	1	1	
75	12074009		DIFUSOR HORIZONTAL MESAS	HORIZONTAL DIFFUSER TABLE	1	1	1	1	1	1	1	1	1	1	1	1	
76	12037489		DESAGÜE COMPLETO 3/4	DRAIN 3/4	1	1	1	1	1	1	1	1	1	1	1	1	

77	12037989		TAPON DESAGÜE 3/4	DRAIN PLUG	1	1	1	1	1	1	1	1	1	1	1	1
78	12037891		JUNTA GOMA DESAGÜE 3/4	RUBBER DRAIN BOARD	1	1	1	1	1	1	1	1	1	1	1	1
80	12033566		PATA REGULABLE GN	ADJUSTABLE LEG	4	4	6	4	4	6	4	4	6	4	4	6
81	12074383		OMEGA FIJAC. EVAPORADOR MESAS	OMEGA FIXING EVAPORATOR	1	1	1	1	1	1	1	1	1	1	1	1
82	12072954		VARILLA FIJAC. EVAPORADOR MESAS	FIXING ROD EVAPORATOR	2	2	2	2	2	2	2	2	2	2	2	2
110	12083187		PUERTA CRISTAL MFP	GLASS DOOR										2	3	4
111	12068289		TIRADOR PUERTA CRISTAL	GLASS DOOR HANDLE										2	3	4
112	12067609		REGLETA 34 LED DOBLE	LED STRIP										2	3	4
113	12059460		TRANSFORMADOR LED	LED POWER SUPPLY										1	1	1
200	12085532 + 12085412		UND.REFRIGERACION COMPLETA 135	UNIT REFRIGERATION 135	1	1		1	1		1	1		1	1	
200	12085533 + 12085413		UND.REFRIGERACION COMPLETA 225	UNIT REFRIGERATION 225			1			1			1			1
204	12085207		PUERTA CRISAL MFP COMPLETA	SET GLASS DOOR										2	3	4

Notes:

MESAS ADVANCE / ADVANCE TABLES

ADMFP-135 19006890 / ADMFN-135 19007080

ADMFP-180 19007440 / ADMFN-180 19007703

ADMFP-225 19007954 / ADMFN-180 19008099

Versión 2014-10

Nº	CODE CÓDIGO	RECOM.	DESCRIPCIÓN	DESCRIPTION	ADMFP-135 HD	ADMFP-135 HH	ADMFP-180 HDD	ADMFP-180 HHD	ADMFP-180 HHH	ADMFP-225 HDDD	ADMFP-225 HHDD	ADMFP-225 HHHD	ADMFP-225 HHHH	KIT CAJ. 1/2+1/2	KIT CAJ. 1/3+1/3+1/3	KIT CAJ. 1/3+2/3
1	12085868		ENCIMERA COMPLETA 135 C/PETO	COUNTER SET MFP 135	1	1										
1	12085876		ENCIMERA COMPLETA 180 C/PETO	COUNTER SET MFP 180			1	1	1							
1	12085877		ENCIMERA COMPLETA 225 C/PETO	COUNTER SET MFP 225						1	1	1	1			
2	12074390		PROT. TRASERO ENCIMERA 135 C/PETO	TOP BACK PROTECTOR 135	1	1										
2	12074391		PROT. TRASERO ENCIMERA 180 C/PETO	TOP BACK PROTECTOR 180			1	1	1							
2	12074392		PROT. TRASERO ENCIMERA 225 C/PETO	TOP BACK PROTECTOR 225						1	1	1	1			
3	12036012		JUEGO TAPETAS ENCIMERA C/PETO	TOP GAME PLACKETS	1	1	1	1	1	1	1	1	1			
5	12085026		TECHO INYECTADO MESA 135	TABLE CEILING INJECTED 135	1	1										
5	12085027		TECHO INYECTADO MESA 180	TABLE CEILING INJECTED 180			1	1	1							
5	12085028		TECHO INYECTADO MESA 225	TABLE CEILING INJECTED 225						1	1	1	1			
10	12041734		PUERTA COMPLETA IZQ. MESAS GN	LEFT DOOR SET TABLE	1		2	1		3	2	1				
11	12068575		BURLETE PUERTA MESAS GN	GASKET DOOR TABLE	1		2	1		3	2	1				
12	12037723		CAJA ALOJAMIENTO MUELLE GRIS	GREY BOX SPRING BED	1		2	1		3	2	1				
13	12038130		BISAGRA TRS1D DOBLE MUELLE	HINGE TRS1D	1		2	1		3	2	1				
14	12036986		SOPORTE BISABRA INFERIOR IZQUIERDO	BOTTOM HINGE BRACKET LEFT	1		2	1		3	2	1				
15	12037138		EJE 30x10 INOX ROSCA EXTERIOR	30x10 STEEL SHAFT OUTER THREAD	2	1	3	2	1	4	3	2	1			
16	12050272		TUERCA RAPIDA TRT M6	QUICK NUT TRT M6	2	1	3	2	1	4	3	2	1			
17	12073430		SOPORTE SUPERIOR PUERTA MESA 135	TABLE TOP STAND DOOR 135	1	1										
17	12073443		SOPORTE SUPERIOR PUERTA MESA 180	TABLE TOP STAND DOOR 180			1	1	1							
17	12073444		SOPORTE SUPERIOR PUERTA MESA 225	TABLE TOP STAND DOOR 225						1	1	1	1			
20	12047632		REJILLA GRUPO MESAS GN	GRID CONTROL TABLES	1	1	1	1	1	1	1	1	1			
21	12073995		SOPORTE CIERRE REJILLA	CLOSING SUPPORT GRILLE	1	1	1	1	1	1	1	1	1			
22	12068114		TUERCA ENJAULADA TR3 M6	CAGED NUT TR3 M6	1	1	1	1	1	1	1	1	1			
23	12045172		TERMOSTATO REFRIGERACION P.C.	COOLING THERMOSTAT	1	1	1	1	1	1	1	1	1			
24	12045530		SONDA NTC 2.5 Mts.	PROBE NTC 2,5 MTS	2	2	2	2	2	2	2	2	2			
25	12037372		SOPORTE GIRO REJILLA	GRILLE SUPPORT	1	1	1	1	1	1	1	1	1			
26	12074401		SOPORTE TERMOSTATO MESAS	THERMOSTAT SUPPORT	1	1	1	1	1	1	1	1	1			
27	12074402		PROTEC.TERMOSTATO MESA	THERMOSTAT GUARD	1	1	1	1	1	1	1	1	1			
28	12074403		SOPORTE FILTRO REJILLA	FILTER GRILLE SUPPORT	2	2	2	2	2	2	2	2	2			
29	12068601		FILTRO REJILLA MESAS	FILTER GRID TABLES	1	1	1	1	1	1	1	1	1			
30	12043382		PEGATINA TERMOSTATO MESAS	ADHESIVE THERMOSTAT	1	1	1	1	1	1	1	1	1			
31	12036793		REJILLA RESPALDO GRUPO MESAS	GRILLE SUPPORT GROUP TABLE	1	1	1	1	1	1	1	1	1			
40	12074485		BANCADA GRUPO MESAS ADVANCE	THWART GROUP TABLE	1	1	1	1	1	1	1	1	1			
41	12067520		COMPRESOR 1/5 R134a	COMPRESOR 1/5 R134a	1	1	1	1	1							
41	12046686		COMPRESOR 3/8 R134a	COMPRESOR 3/8 R134a						1	1	1	1			
42	12050285		CONDENSADOR STVF-100	CONDENSER STVF-100	1	1	1	1	1	1	1	1	1			
43	12036623		BANDEJA EVAPORACION AUTOMATICA	TRAY EVAPORATION AUTOMATIC	1	1	1	1	1	1	1	1	1			
44	12074486		REFUERZO UNID. COND. MESAS ADV	BACKING CONDENSING UNIT	1	1	1	1	1	1	1	1	1			
45	12074559		CONDUCCIÓN DE AIRE MFP- ADV	AIR DRIVING PLATE	1	1	1	1	1	1	1	1	1			
50	12074555		CUERPO EXT. UNID EVAPORADORA	EVAPORATOR UNIT OUTSIDE	1	1	1	1	1	1	1	1	1			
51	12067448		ENVOLVENTE EVAPORADOR	EVAPORATOR SURROUND	1	1	1	1	1	1	1	1	1			
52	12074557		BAFLE VENTILADOR	SPEAKER FAN	1	1	1	1	1	1	1	1	1			
53	12074556		COSTADO EXT. EVAPORADOR	SIDE OUTSIDE EVAPORATOR	2	2	2	2	2	2	2	2	2			
54	12045174		EVAPORADOR 7x4	EVAPORATOR 7x4	1	1	1	1	1	1	1	1	1			
55	12034545		VENTILADOR EVAP. 5W S/A, S/P	EVAPORATOR FAN 5w	1	1	1	1	1							
55	12038161		VENTILADOR EVAP. 10W	EVAPORATOR FAN 10w						1	1	1	1			
56	12074242		PATILLA SOPORTE VENTILADOR	SETTING FAN	4	4	4	4	4	4	4	4	4			
57	12074558		FIJACIÓN RESISTENCIA	SETTING RESISTANCE	1	1	1	1	1	1	1	1	1			
58	12068586		BURLETE EVAPORADOR	GASKET EVAPORATOR	1	1	1	1	1	1	1	1	1			
61	12037642		DESAGÜE COMPLETO 1/2	DRAIN 1/2	1	1	1	1	1	1	1	1	1			
62	12037689		CAPILAR 1,25x2450	CAPILLARY 1,25x2450	1	1	1	1	1							
62	12037704		CAPILAR 1,5x2300	CAPILLARY 1,5x2300						1	1	1	1			
70	12074008		CREMALLERA CENTRAL MESAS	CENTRAL ZIP TABLES	2	2	4	4	4	6	6	6	6			
71	12043837		CREMALLERA LATERAL MESAS	ZIPPER SIDE TABLES	4	4	4	4	4	4	4	4	4			
72	12036880		GUIA 519 mm	GUIDE 519 mm	2		4	2		6	4	2				
73	12035781		PARRILLA GN 1/1 530x325	GRILL 530x325	1		2	1		3	2	1				
74	12074204		DIFUSOR VERTICAL MESAS	UPRIGHT DIFFUSER TABLE	1	1	1	1	1	1	1	1	1			
75	12074009		DIFUSOR HORIZONTAL MESAS	HORIZONTAL DIFFUSER TABLE	1	1	1	1	1	1	1	1	1			
76	12037489		DESAGÜE COMPLETO 3/4	DRAIN 3/4	1	1	1	1	1	1	1	1	1			
77	12037989		TAPON DESAGÜE 3/4	DRAIN PLUG	1	1	1	1	1	1	1	1	1			

78	12037891		JUNTA GOMA DESAGÜE 3/4	RUBBER DRAIN BOARD	1	1	1	1	1	1	1	1	1			
80	12033566		PATA REGULABLE GN	ADJUSTABLE LEG	4	4	4	4	4	6	6	6	6			
81	12074383		OMEGA FIJAC. EVAPORADOR MESAS	OMEGA FIXING EVAPORATOR	1	1	1	1	1	1	1	1	1			
82	12072954		VARILLA FIJAC. EVAPORADOR MESAS	FIXING ROD EVAPORATOR	2	2	2	2	2	2	2	2	2			
90	12085245		PUERTA CAJON GN 1/2	DOOR DRAWER GN 1/2	2	4	2	4	6	2	4	6	8	2		
91	12068576		BURLETE CAJON GN 1/2	GASKET DRAWER GN 1/2	2	4	2	4	6	2	4	6	8	2		
92	12074046		CUERPO CAJON GN 1/2	CORPS DRAWER GN 1/2	2	4	2	4	6	2	4	6	8	2		
93	12068304		JUEGO GUIAS ACERO 550 MM	GAME GUIDES STEEL 550 mm	2	4	2	4	6	2	4	6	8	2	3	2
94	12084978		FRONTI HORIZONTAL CAJONES	DRAWER SUPPORT	1	2	1	2	3	1	2	3	4	1	2	1
95	12085246		PUERTA CAJON GN 1/3	DOOR DRAWER GN 1/3											3	1
96	12036227		BURLETE CAJON GN 1/3	GASKET DRAWER GN 1/3											3	1
97	12074047		CUERPO CAJON GN 1/3	CORPS DRAWER GN 1/3											3	1
98	12085247		PUERTA CAJON GN 2/3	DOOR DRAWER GN 2/3												1
99	12068578		BURLETE CAJON GN 2/3	GASKET DRAWER GN 2/3												1
100	12074048		CUERPO CAJON GN 2/3	CORPS DRAWER GN 2/3												1
200	12085532 + 12085412		UND.REFRIGERACION COMPLETA 135	UNIT REFRIGERATION 135	1	1	1	1	1							
200	12085533 + 12085413		UND.REFRIGERACION COMPLETA 225	UNIT REFRIGERATION 225						1	1	1	1			
201	12041452		CAJON GN 1/2 COMPLETO	FULL DRAWER 1/2	2	4	2	4	6	2	4	6	8	2		
202	12085243		CAJON GN 1/3 COMPLETO	FULL DRAWER 1/3											3	1
203	12085244		CAJON GN 2/3 COMPLETO	FULL DRAWER 2/3												1

Notes:

MESAS ADVANCE / ADVANCE TABLES

ADMFP-135 19006890 / ADMFN-135 19007080

ADMFP-180 19007440 / ADMFN-180 19007703

ADMFP-225 19007954 / ADMFN-180 19008099

Versión 2014-10

Nº	CODE CÓDIGO	RECOM.	DESCRIPCIÓN	DESCRIPTION	ADMFN-135	ADMFN-180	ADMFN-225	ADMCN-135	ADMCN-180	ADMCN-225
1	12085868		ENCIMERA COMPLETA 135 C/PETO	COUNTER SET MFP 135	1					
1	12085876		ENCIMERA COMPLETA 180 C/PETO	COUNTER SET MFP 180		1				
1	12085877		ENCIMERA COMPLETA 225 C/PETO	COUNTER SET MFP 225			1			
1	12085908		ENCIMERA COMPLETA CENTRAL 135	SET TOP CENTRAL MFP 135				1		
1	12085909		ENCIMERA COMPLETA CENTRAL 180	SET TOP CENTRAL MFP 180					1	
1	12085910		ENCIMERA COMPLETA CENTRAL 225	SET TOP CENTRAL MFP 225						1
2	12074390		PROT. TRASERO ENCIMERA 135 C/PETO	TOP BACK PROTECTOR 135	1					
2	12074391		PROT. TRASERO ENCIMERA 180 C/PETO	TOP BACK PROTECTOR 180		1				
2	12074392		PROT. TRASERO ENCIMERA 225 C/PETO	TOP BACK PROTECTOR 225			1			
3	12036012		JUEGO TAPETAS ENCIMERA C/PETO	TOP GAME PLACKETS	1	1	1			
5	12085026		TECHO INYECTADO MESA 135	TABLE CEILING INJECTED 135	1			1		
5	12085027		TECHO INYECTADO MESA 180	TABLE CEILING INJECTED 180		1			1	
5	12085028		TECHO INYECTADO MESA 225	TABLE CEILING INJECTED 225			1			1
10	12041734		PUERTA COMPLETA IZQ. MESAS GN	LEFT DOOR SET TABLE	2	3	4	2	3	4
11	12068575		BURLETE PUERTA MESAS GN	GASKET DOOR TABLE	2	3	4	4	6	8
12	12037723		CAJA ALOJAMIENTO MUELLE GRIS	GREY BOX SPRING BED	2	3	4	4	6	8
13	12038130		BISAGRA TRS1D DOBLE MUELLE	HINGE TRS1D	2	3	4	4	6	8
14	12036986		SOPORTE BISABRA INFERIOR IZQUIERDO	BOTTOM HINGE BRACKET LEFT	2	3	4	2	3	4
15	12037138		EJE 30x10 INOX ROSCA EXTERIOR	30x10 STEEL SHAFT OUTER THREAD	3	4	5	6	8	10
16	12050272		TUERCA RAPIDA TRT M6	QUICK NUT TRT M6	3	4	5	6	8	10
17	12073430		SOPORTE SUPERIOR PUERTA MESA 135	TABLE TOP STAND DOOR 135	1					
17	12073443		SOPORTE SUPERIOR PUERTA MESA 180	TABLE TOP STAND DOOR 180		1				
17	12073444		SOPORTE SUPERIOR PUERTA MESA 225	TABLE TOP STAND DOOR 225			1			
17	12074064		SOPORTE SUPER.PUERT. 135 CENTRAL	TABLE TOP STAND DOOR CENTRAL 135				2		
17	12074065		SOPORTE SUPER.PUERT. 180 CENTRAL	TABLE TOP STAND DOOR CENTRAL 180					2	
17	12074066		SOPORTE SUPER.PUERT. 225 CENTRAL	TABLE TOP STAND DOOR CENTRAL 225						2
18	12085169		PUERTA COMPLETA DCH. MESAS GN	RIGHT DOOR SET TABLE				2	3	4
19	12037017		SOPORTE BISABRA INFERIOR DERECHO	BOTTOM HINGE BRACKET RIGHT				2	3	4
20	12047632		REJILLA GRUPO MESAS GN	GRID CONTROL TABLES	1	1	1	1	1	1
21	12073995		SOPORTE CIERRE REJILLA	CLOSING SUPPORT GRILLE	1	1	1	2	2	2
22	12068114		TUERCA ENJAULADA TR3 M6	CAGED NUT TR3 M6	1	1	1	2	2	2
23	12045173		TERMOSTATO CONGELACION P.C.	FREEZER THERMOSTAT	1	1	1	1	1	1
24	12045530		SONDA NTC 2.5 Mts.	PROBE NTC 2,5 MTS	3	3	3	3	3	3
25	12037372		SOPORTE GIRO REJILLA	GRILLE SUPPORT	1	1	1	2	2	2
26	12074401		SOPORTE TERMOSTATO MESAS	THERMOSTAT SUPPORT	1	1	1	1	1	1
27	12074402		PROTEC.TERMOSTATO MESA	THERMOSTAT GUARD	1	1	1	1	1	1
30	12043382		PEGATINA TERMOSTATO MESAS	ADHESIVE THERMOSTAT	1	1	1	1	1	1
31	12036793		REJILLA RESPALDO GRUPO MESAS	GRILLE SUPPORT GROUP TABLE	1	1	1			
33	12073537		REJILLA TRAS.GRUPO MESA CENTRAL GN	GRILLE SUPPORT GROUP CENTRAL TABLE				1	1	1
40	12074485		BANCADA GRUPO MESAS ADVANCE	THWART GROUP TABLE	1	1	1	1	1	1
41	12028143		COMPRESOR 1/2 R404a	COMPRESOR 1/2 R404a	1			1		
41	12027322		COMPRESOR 5/8 R404a	COMPRESOR 5/8 R404a		1			1	
41	12027325		COMPRESOR 3/4 R404a	COMPRESOR 3/4 R404a			1			1
42	12030739		CONDENSADOR STVF-139	CONDENSER STVF-139	1	1	1	1	1	1
43	12036623		BANDEJA EVAPORACION AUTOMATICA	TRAY EVAPORATION AUTOMATIC	1	1	1	1	1	1
44	12074486		REFUERZO UNID. COND. MESAS ADV	BACKING CONDENSING UNIT	1	1	1	1	1	1
45	12074560		CONDUCCIÓN DE AIRE MFN-ADV	AIR DRIVING PLATE	1	1	1	1	1	1
50	12074555		CUERPO EXT. UNID EVAPORADORA	EVAPORATOR UNIT OUTSIDE	1	1	1	1	1	1

51	12067448		ENVOLVENTE EVAPORADOR	EVAPORATOR SURROUND	1	1	1	1	1	1
52	12074557		BAFLE VENTILADOR	SPEAKER FAN	1	1	1	1	1	1
53	12074556		COSTADO EXT. EVAPORADOR	SIDE OUTSIDE EVAPORATOR	2	2	2	2	2	2
54	12045174		EVAPORADOR 7x4	EVAPORATOR 7x4	1	1		1	1	
54	12068189		EVAPORADOR 7x4 DOBLE	DOUBLE EVAPORATOR 7x4			1			1
55	12034545		VENTILADOR EVAP. 5W S/A, S/P	EVAPORATOR FAN 5w	1			1		
55	12038161		VENTILADOR EVAP. 10W	EVAPORATOR FAN 10w		1	1		1	1
56	12074242		PATILLA SOPORTE VENTILADOR	SETTING FAN	4	4	4	4	4	4
57	12074558		FIJACIÓN RESISTENCIA	SETTING RESISTANCE	1	1	1	1	1	1
58	12068586		BURLETE EVAPORADOR	GASKET EVAPORATOR	1	1	1	1	1	1
59	12045816		RESISTENCIA BLINDADA 350w 220V	STRENGTH REINFORCED 350 w 220w	1	1	1	1	1	1
60	12036313		RESISTENCIA BANDEJA 20w	RESISTANCE TRAY 20w	1	1	1	1	1	1
61	12037642		DESAGÜE COMPLETO 1/2	DRAIN 1/2	1	1	1	1	1	1
62	12046300		CAPILAR 1x3000	CAPILLARY 1x3000	1			1		
62	12046300		CAPILAR 1x2400	CAPIILLARY 1x2400		1	1		1	1
70	12074008		CREMALLERA CENTRAL MESAS	CENTRAL ZIP TABLES	2	4	6	2	4	6
71	12043837		CREMALLERA LATERAL MESAS	ZIPPER SIDE TABLES	4	4	4	4	4	4
72	12036880		GUIA 519 mm	GUIDE 519 mm	4	6	8	4	6	8
73	12035781		PARRILLA GN 1/1 530x325	GRILL 530x325	2	3	4	2	3	4
74	12074204		DIFUSOR VERTICAL MESAS	UPRIGHT DIFFUSER TABLE	1	1	1	1	1	1
75	12074009		DIFUSOR HORIZONTAL MESAS	HORIZONTAL DIFFUSER TABLE	1	1	1	1	1	1
76	12037489		DESAGÜE COMPLETO 3/4	DRAIN 3/4	1	1	1	1	1	1
77	12037989		TAPON DESAGÜE 3/4	DRAIN PLUG	1	1	1	1	1	1
78	12037891		JUNTA GOMA DESAGÜE 3/4	RUBBER DRAIN BOARD	1	1	1	1	1	1
80	12033566		PATA REGULABLE GN	ADJUSTABLE LEG	4	4	6	4	4	6
81	12074383		OMEGA FIJAC. EVAPORADOR MESAS	OMEGA FIXING EVAPORATOR	1	1	1	1	1	1
82	12072954		VARILLA FIJAC. EVAPORADOR MESAS	FIXING ROD EVAPORATOR	2	2	2	2	2	2
83	12036231		RESISTENCIA MARCO GASTRO-1 20W	RESISTANCE FRAME 1 20w	1	1	1	2	2	2
84	12036109		RESISTENCIA MARCO GASTRO-2 20W	RESISTANCE FRAME 2 20w	1	2	3	2	4	6
200	12085534 + 12085414		UND.CONGELACION COMPLETA 135	UNIT FREEZER 135	1			1		
200	12085535 + 12085415		UND.CONGELACION COMPLETA 180	UNIT FREEZER 180		1			1	
200	12085536 + 12085416		UND.CONGELACION COMPLETA 225	UNIT FREEZER 225			1			1

Notes: