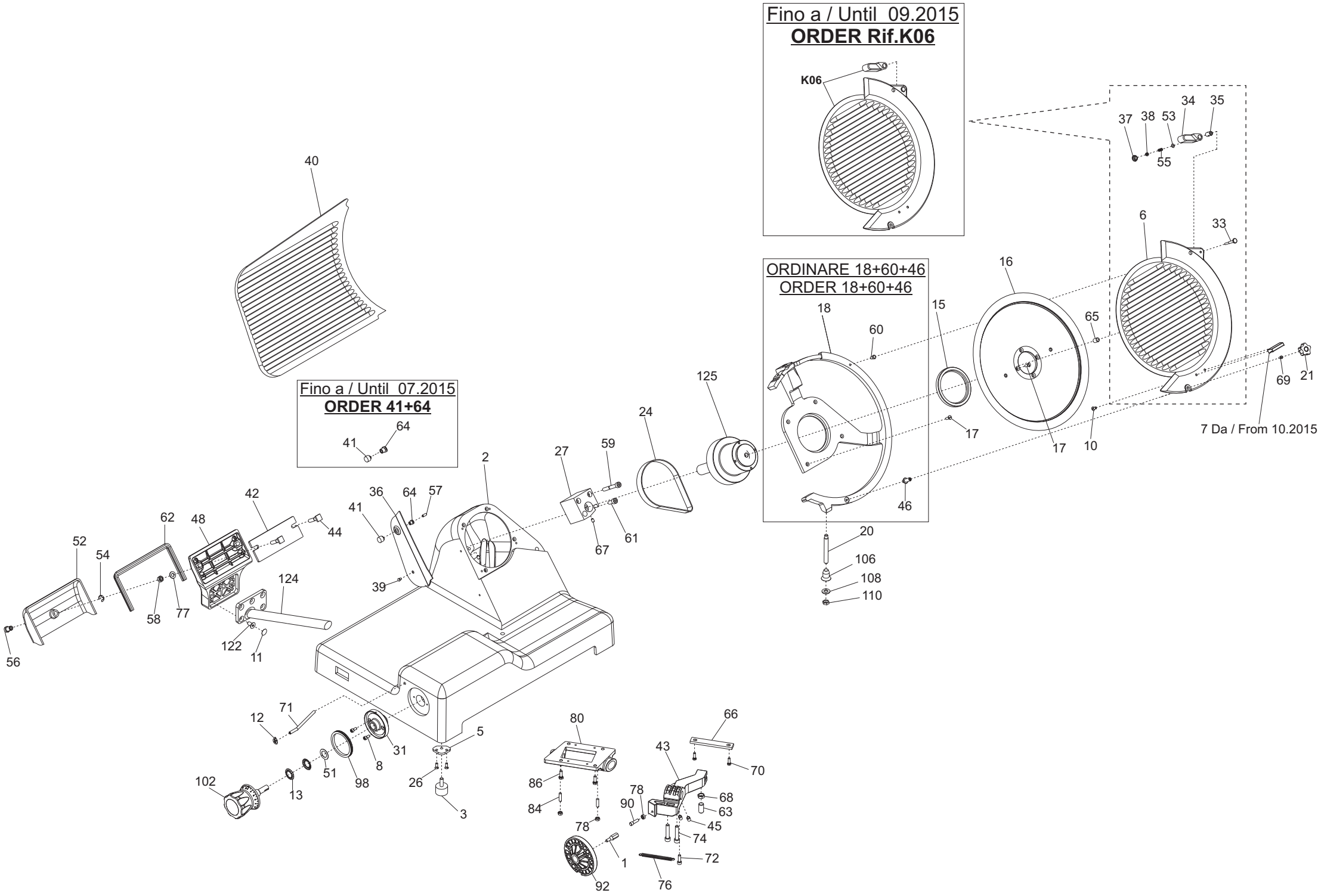
Fino a / Until 09.2015
ORDER Rif.K06
K06
ORDINARE 18+60+46
ORDER 18+60+46
Fino a / Until 07.2015
ORDER 41+64
7 Da / From 10.2015
40
41
64
42
44
48
62
52
54
56
58
77
124
122
11
36
57
39
2
27
59
24
125
67
61
18
60
15
16
65
17
10
46
20
106
108
110
6
33
37
38
53
34
35
55
69
21
12
71
31
8
51
98
13
102
5
26
3
80
86
84
78
90
43
66
70
68
63
45
74
72
76
1
92

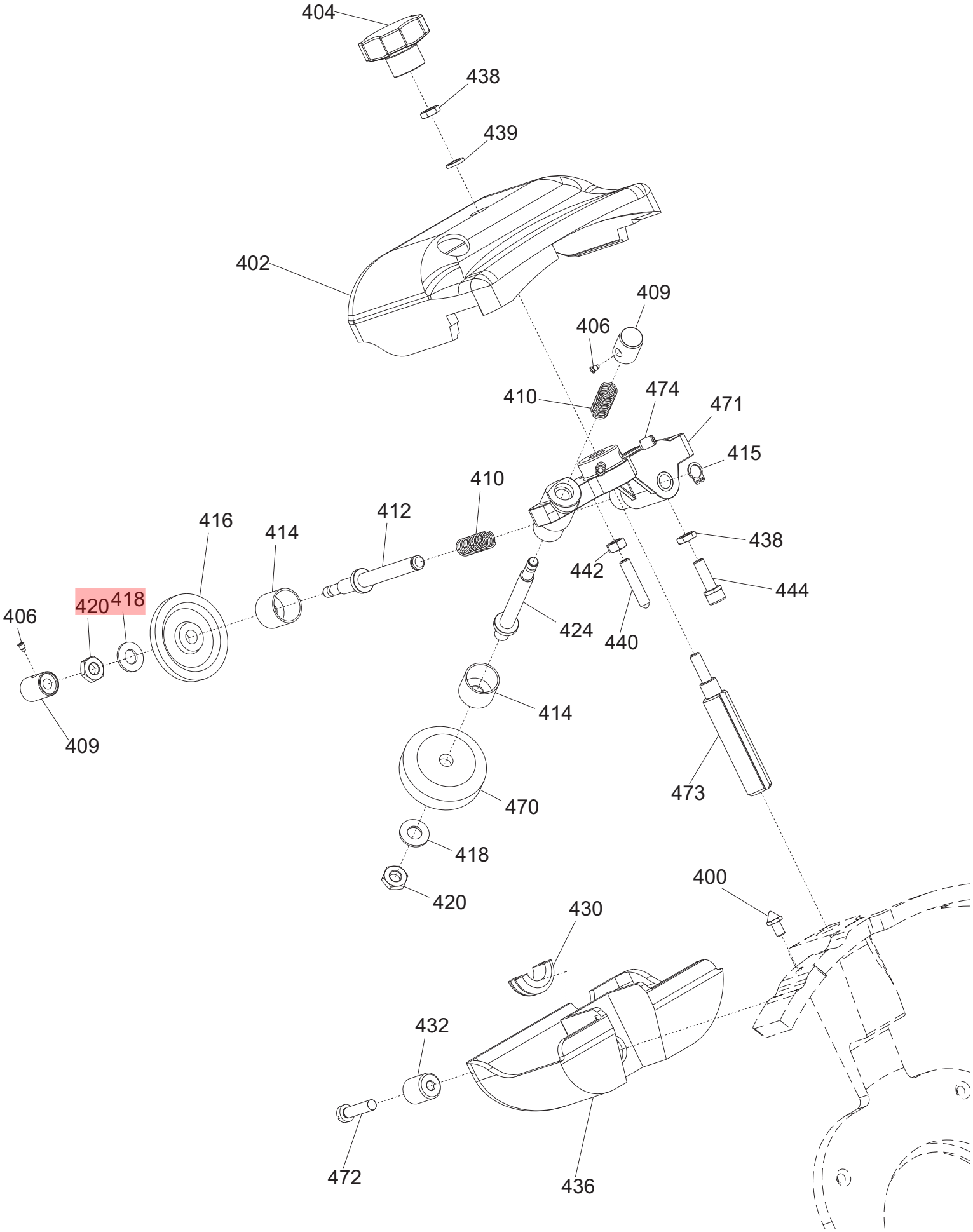
404
438
439
402
409
406
410
474
471
415
410
412
416
414
438
442
444
406
420
418
424
440
414
409
470
473
418
420
400
430
432
472
436

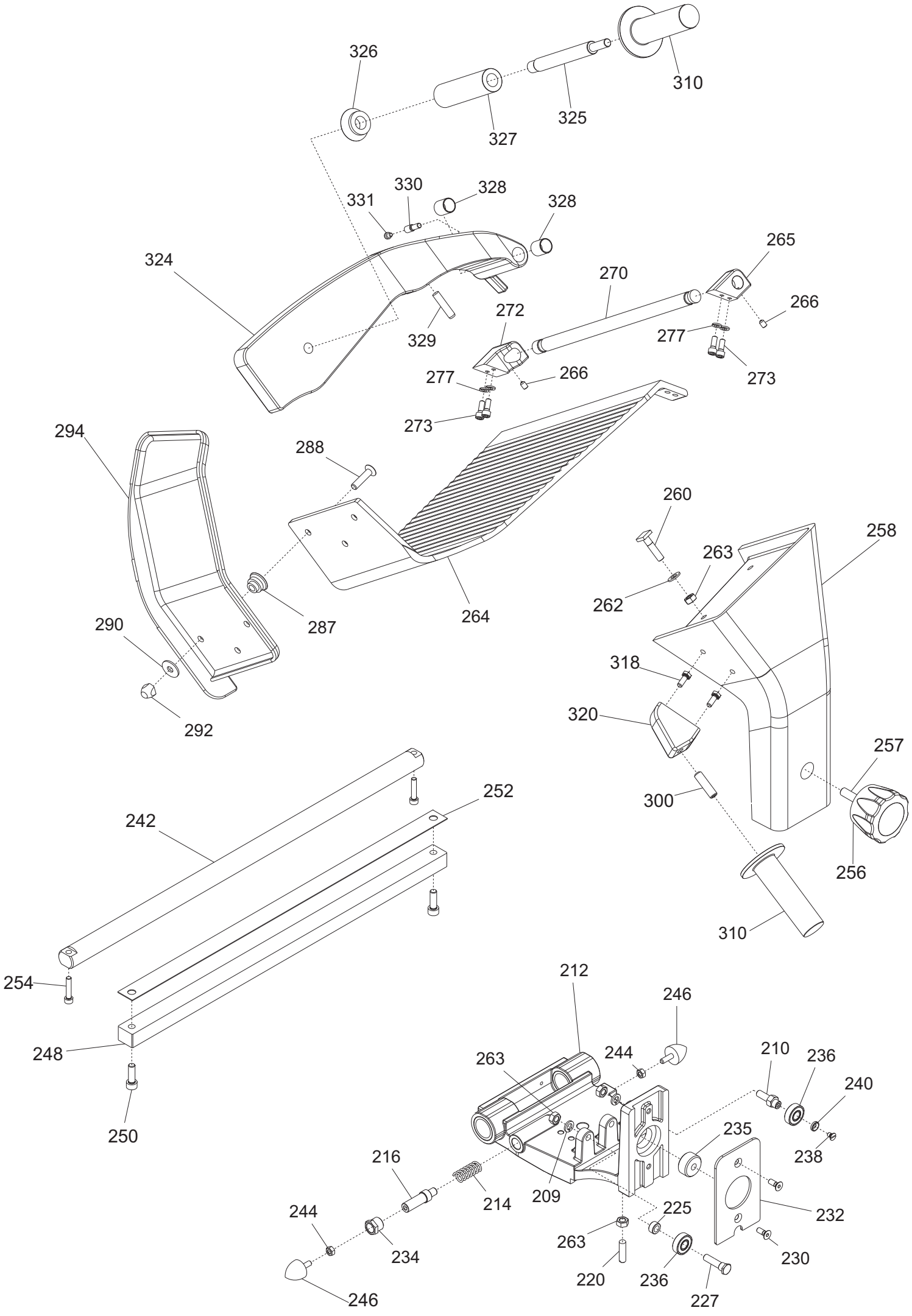
326
310
325
327
331
330
328
328
324
265
270
266
272
329
277
273
277
266
273
294
288
260
258
263
262
264
287
290
318
320
257
300
256
292
310
252
242
254
248
250
212
246
263
244
210
236
240
235
238
216
214
209
225
232
244
234
263
230
220
236
227
246

Ver. 1-PHASE
230/50/1

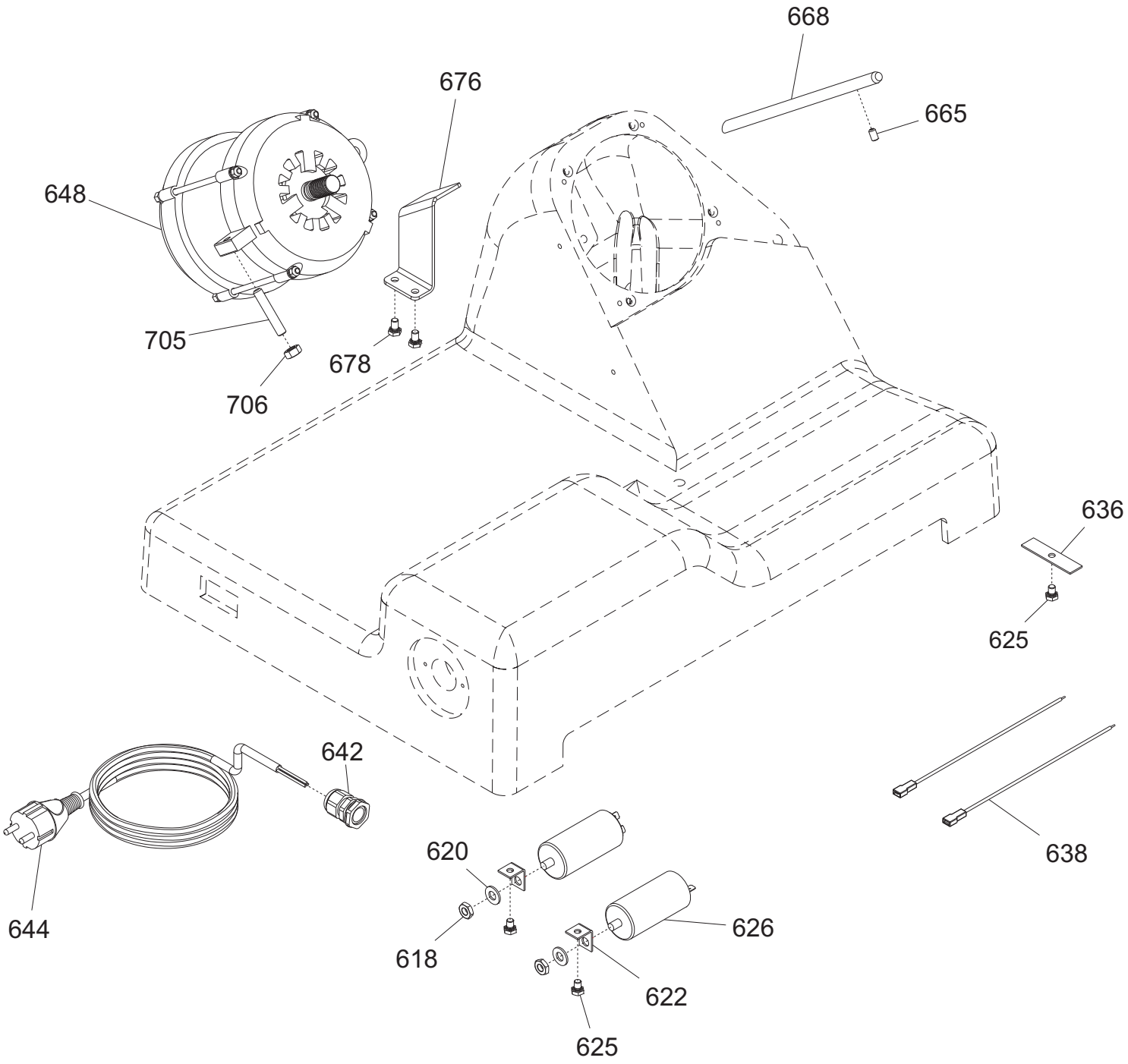

Ver. 220/60

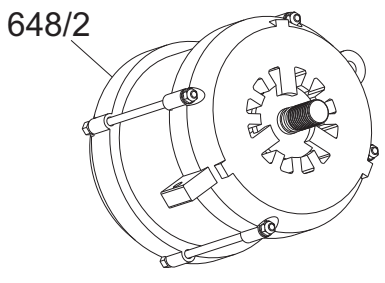

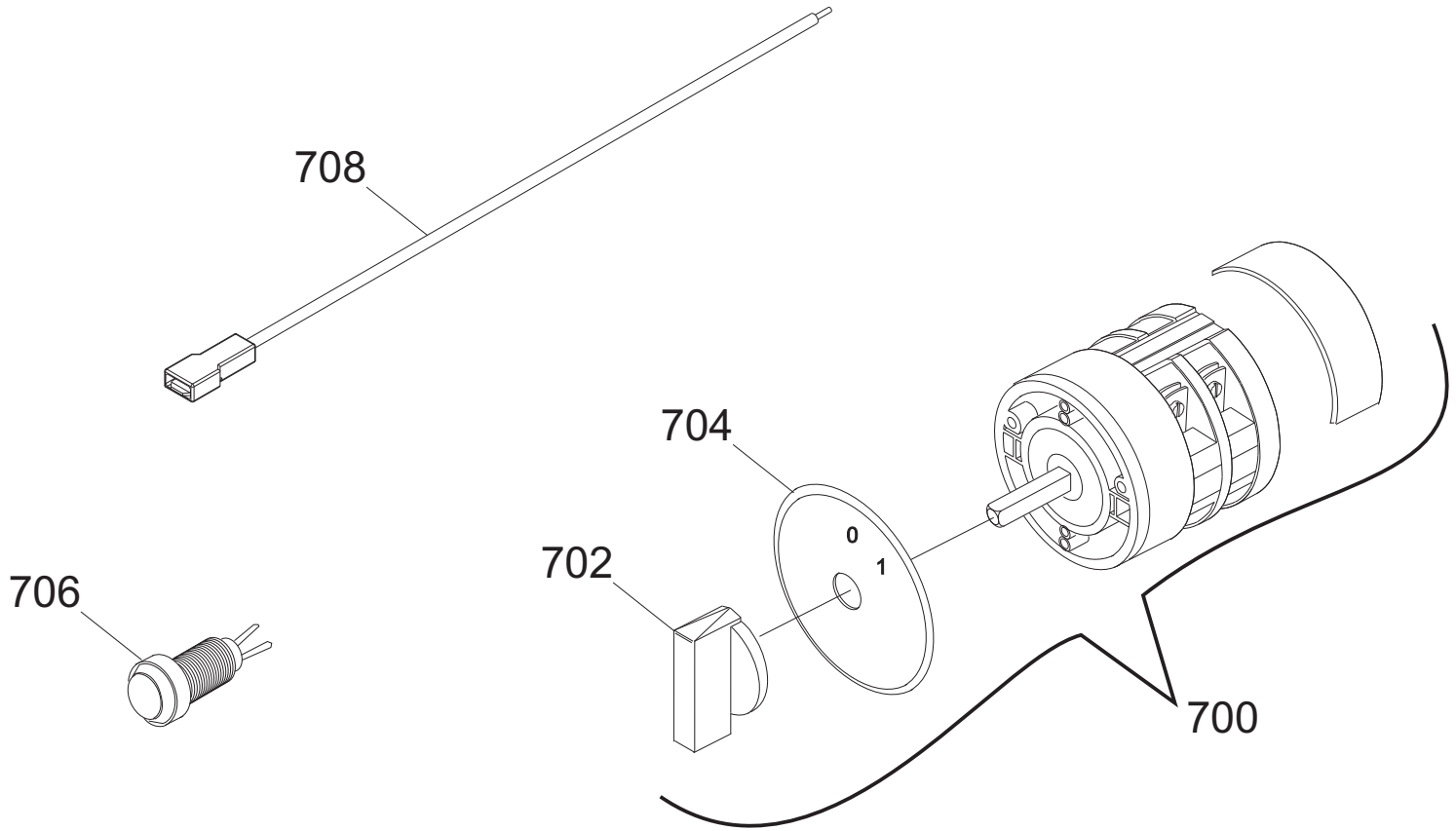
708
704
0
1
702
706
700

GALILEO 385 EVO TAV. UNICA

Riferim	Nome prodotto	Codice
700MN	INTERR. MN BREMAS. ROTATIVO	19410160
700TF	INTERR. TF BREMAS. ROTATIVO	19410161
702	MANOPOLA INTERRUTTORE BREMAS	19410163
704	GHIERA ON OF X INT. BREMAS	19410162
706	SPIA UNIFICATA 220-380 VOLT	19410406
708	CAVETTO PROLUNGA LAMPADA SPIA	19410750

GALILEO 385 EVO tav1

Riferim	Nome prodotto	Codice
K06	KIT PARAL.385+MANOPOLA EVO LNR-GLL	19801639
1	DADO CAMMA CONICA 25 PASSO VAR.	19533854
2	CASSA 350-385 GLL EVO OSS	19510164.14
3	PARAC.PIEDINO D.30X20-M8X23	19560156
5	PIASTRINA PIEDINI LNR 350 DAL 05	19540656.05
7	MANOPOLA PRESA PARALAMA GDO EVO	19522670
8	VITE TCEI DIN 912 M 5X12	IX2912005012
10	VITE TSP- DIN 963 M 5X12	IX2963005012
11	TAPPO VITI PERNO SUP.VELA GLL	19560134
12	TARGHETTA OIL.S.	19420175
13	MOLLA TAZZA FESSURATA 29X17X0,35	19342254
15	ANELLO TENUTA 80X100X10 SC NBR	195621366
17	VITE TSP- DIN 963 M 5X16	IX2963005016
20	PERNO X ANELLO LNR 330-385+MRR.300V	19534072
21	MANOPOLA RISCONTR.PARAL.LNR-GLL-PLD	19560704
24	CINGH. PIATTA TB2 430 X 12	19310264
26	VITE TSP- DIN 963 M 5X14	IX2963005014
27	BLOCCH.ALBERO PULEGGIA BIZ INCL.LAV	19027564BZ
31	FLANGIA MANOPOLA GRAD. LEO-GLL OSS.	19521480
33	PERNO MANOPOLA BLOCCO PARAL.LNR-GLL	19532100
34	MANOPOLA BLOCCO PARALAMA LNR-GLL	19560706
35	BOCCOLA FISS.PERNO PARALAMA EVO	19532104
37	TAPPO MANOP.BLOCCO PARALAMA LNR-GLL	19560703
38	DADO AUTOBLOCC. ES DIN 982 M 4 ALTO	IX2982004
39	PRIGIONIERO PARAF.LNR MNZ 250/385	19336052
41	MANOPOLINA PARAFETTA EVO	19532125
42	PIASTRINA ZINC.REG. VELA GLL 350	19540648
43	MOVIMENTO VELA LNR PR.FUS. 350 LAV	19500160
44	VITE BLOCC.VELA TQ 8 X 42 GLL BIZ	19335007BZ
45	VITE SENZA TESTA DIN 916 M 8X16 NE	NE0916008016
46	PERNO MANOPOLA PARALAMA M6 EVO	19532103.15
48	SUP.VELA GLL 350-385 OSS	19510764
51	ANELLO PTFE 28X17X0.5 LNR	19563280
52	COP.SUP.VELA 350-385 GLL. OSS	19512264
53	RONDELLA PIANA DIN 125 D 4	IX2125004
54	ANELLO RADIALE DIN 6799 M8	IX26799008
55	MOLLA BLOCCO PARALAMA LNR-GLL EVO	19390250
56	MANOP.IX.COPERC.SUPP.VELA LNR	19335021

57	VITE SENZA TESTA DIN 913 M 5X12 CE	IX2913005012
58	DADO ES. DIN 934 M 8	IX2934008
59	VITE TCEI DIN 912 M 8X60	IX2912008060
61	VITE TCEI DIN 912 M 8X20	IX2912008020
62	GUARN. COPER.SUP.VELA GLL 350-385	19563064
63	PRIGI.MOV.OT.M12 LEO-GALL.350/385	19337064
64	FERMO MANOPOLINA PARAFETTA EVO	19532128
65	PIOLINO ANTIFLEX. PARALAMA LNR-GLL	19560702
66	PIASTRINA MOV. LNR-GLL DAL 07	19540654.07
67	VITE SENZA TESTA DIN 916 M 6X8 NE	NE0916006008
68	DADO GRANO REG.MOV.LNR-GLL 350/385	19533664
70	VITE TE DIN 933 M 5X16 T.F.	IX2933005016
71	TUBETTO OLIATORE 350-370	19553009
72	VITE TCEI DIN 912 M 6X20	IX2912006020
74	VITE TCEI DIN 912 M 8X40	IX2912008040
76	MOLLA MOVIMENTO LNR 350-385	19390756
77	RONDELLA PIANA DIN 125 D 8	IX2125008
78	DADO ES. DIN 934 M 6	IX2934006
80	SUPP.BOCCOLE PR.FUSIONE LNR LAV.	19500164
84	PRIGIONIERO 6 X 25 OTTONE	19337002
86	VITE TE DIN 933 M 6X18 T.F.	IX2933006018
90	RULLINO MOVIM. CAMMA P.VAR. LNR-GLL	19336076
92	CAMMA CONICA 30 PASSO VARIAB. GLL	19563558
98	ANELLO PARAPOLVERE LNR-GLL	19562160
102	MANOP.NUMER.LEO-GLL Y12 GH.25 GD GR	19564037
106	GHIERA SUPP ANELLO LNR 300-385	19534066
108	RONDELLA PIANA DIN 125 D 10	IX2125010
110	DADO ES. DIN 439 M 10 BASSO	IX2439010
122	VITE TSPEI DIN 7991 M 8X16	IX27991008016
124	ASS.PERNO MOV.+SUPP.VELA GLL D.11	19530766.11
125	PULEG.PIAT.MONT.GLL Y14 350-385	19700364.14

GALILEO 385 EVO tav2

Riferin	Nome prodotto	Codice
209	RONDELLA GROWER UNI 1751 D 8	IX21751008
210	PERNO ECCEN CUSCINETTO LNR 350	19540808
212	CARRELLO GLL/LNR BOC.GHISA LAV.PFUS	19500556
214	MOLLA PARACOLPO LNR 350-385	19390754
216	PISTONCINO PARAC. LNR 350	19531356
220	PRIGIONIERO M8 OTTONE CARR.LNR 350	19337054
225	RONDELLA DIST CUSC LNR 350-385	19346056
227	PERNO CUSCINETTO LNR 350-385	19540807
230	VITE TSPEI DIN 7991 M 6X16	IX27991006016
232	PIASTRINA CARRELLO 350-370 CE	19533009
234	BUSSOLA PARACOLPO 350-385 LNR	19538054
235	BUSS.FILET.CARRELLO PLD-GLL NO CE	195340281
236	CUSCINETTO CARR. 6000 2RS R11	19320154
238	VITE TSP- DIN 963 M 5X08	IX2963005008
240	RONDELLA X PERNO CUSC. LNR 350	19346054
242	BARRA TONDA CARR. LNR 350-385 Y12	19530654.12

244	DADO ES. DIN 934 M 6	IX2934006
246	PARAC.CARRELLO D.25X25-M6X17 PARAB.	19560154
248	BARRA QUADRA 350-385 LNR	19540154
250	VITE TCEI DIN 912 M 8X25	IX2912008025
252	PIASTRINA IX TEMPR.LNR 350-385	19530854X
254	VITE TCEI DIN 912 M 6X30	IX2912006030
256	MAN. BLOCCA GAMBO M10 GRIGIA	19564022
257	PRIGIONIERO M10 X GAMBO X CE	19336038
258	GAMBO GLL 350 OSSIDATO	19510664
260	VITE BLOCC.VELA TQ 8 X 38 AF 350	19335007
262	RONDELLA PIANA DIN 125 D 8	IX2125008
263	DADO ES. DIN 934 M 8	IX2934008
264	PIATTO GLL CORT.11 350-385 OSSIDATO	19510465.11
265	BLOC.DRITTO D.11 PIATTO GLL 350 OSS	19525066.11
266	VITE SENZA TESTA DIN 916 M 6X8 NE	NE0916006008
270	ASTINA PIATTO Y11 GLL 350-385	19530464.11
272	BLOC.INCL.D.11 PIATTO GLL 350 OSS	19525064.11
273	VITE TCEI DIN 912 M 6X16	IX2912006016
277	RONDELLA GROWER UNI 1751 D 6	IX21751006
287	DISTANZIALE PARAMANO GLL DAL 09	19562345
288	VITE BLOCCAG.PIATTO CARNI+BS2 NUOVO	19335045
290	RONDELLA F.LARGA DIN 9021 D 8X24	IX29021008024
292	DADO ANTIMANOMISSIONE	19363560
294	P.MANO POLIC. PIATTO GLL DAL 09	19562344.09
300	VITE SENZA TESTA DIN 913 M 10X35 CE	IX2913010035
310	MAN. A VOLANO PRESSAM GRIGIA	19564021
318	VITE TE DIN 933 M 6X16 T.F.	IX2933006016
320	BLOCCH.IMPUG.LNR+VAS DAL 04	19525052
325	PERNO STAFFA PRESSAMERCE GLL 350	19531324
326	DIST.PRESS.RAGGIATO GLL 350-385	19522638
327	DIST.PRESSAMERCE GLL 350-385 OSS	19522634
328	BOCCOLE AUTOLUBR.16.18.20	19324107
329	PARAC. P.MERCE G. D8,5XH36	19563206
330	PERNO PORTA PARAC.P.MERCE GLL 350	19533766
331	FUNGHETTO BRACCIO P.MERCE D8XHT6	19563200

GALILEO 385 EVO tav3

Riferin	Nome prodotto	Codice
-	AFFILAT.INC. LNR 300-385	19800020
400	VITE RISCONT.CONICA ANELLO DAL 09	19336055.09
402	CAPPOTT. 300-385 LNR CE OSSIDATA	19511252C
404	MANOPOLA TIR.PAR.M6 5L MRR GRIGIA	19564029
406	VITE BLOC.PULSANTE AFF.250-370	19335025
409	PULSANTE AFFILATOIO 330:370	19550208
410	MOLLA PERNO AFF.+SBAV. 300:385	19390309
412	PERNO SBAVATURA 330:370	19540709
414	BICCHIERINO AFF. LNR	19540718
415	ANELLI ARRESTO DIN 471 D 08E	IX2471008
416	MOLA SB.350 D.50 H.8 F.8	19300209
418	RONDELLA PIANA DIN 125 D 8	IX2125008

420	DADO ES. DIN 439 M 8 BASSO	IX2439008
424	PERNO AFFILATURA 330:370	19540708
430	GOMMINO ANTIVIBRANTE CAPP. LNR	19560152
432	MANOP.IX.VASCHETTA AFF. Y11 LNR	19335023.11
436	VASC.AFF.300-385 LNR OSSIDATA	19511253C
438	DADO ES. DIN 439 M 6 BASSO	IX2439006
439	RONDELLA PIANA DIN 125 D 6	IX2125006
440	VITE SENZA TESTA DIN 914 M 6X30CE	IX2914006030
442	DADO ES. DIN 934 M 6	IX2934006
444	CAPPUCCIO RISCONT.AFFIL. DAL 09	19336056.09
470	MOLA AF.330-385 D.48 H.15 F.8 Y10	19300108C.10
471	CORPO AF.LNR PRESSOF. LAV	19021352.11
472	VITE TC- DIN 84 M 6X25	IX284006025
473	PERNO COL.AFFILATOIO FRESATO LNR	19540452.09
474	VITE SENZA TESTA DIN 916 M 6X8 NE	NE0916006008

GALILEO 385 EVO tav4

Riferin	Nome prodotto	Codice
618	DADO ES. DIN 439 M 8 BASSO	IX2439008
620	RONDELLA PIANA DIN 125 D 8	IX2125008
622	ANGOLARE ALLUM.SUPPORTO CONDENS	19521212
625	VITE TE DIN 933 M 6X08 T.F.	IX2933006008
626	CONDENSATORE SG300 10UF CODOLO M8	19410307
636	PIASTRINA ALLUMINIO FERMACAVO	19521103
638	CAVETTO PROLUNGA LAMPADA SPIA	19410750
642	PRESSACAVO PG 11 FIL.LUNGO	19410806
644MI	CAVO ALIM.COMP. CINA PA 205	19410532
644MI	CAVO ALIM.COMP. MN SUKO UNIFI	19410502
648/2	MOT.350-370 MN C.PIATTA 220-60	194001096
648	MOT.350-370 MN C.PIATTA 230-50	19400109
665	VITE SENZA TESTA DIN 916 M 6X10 NE	NE0916006010
668	PERNO MOTORE GLL 350-385	19540564
676	STAFFA TIR. MOTORE GLL 350-385	19540364
678	VITE TE DIN 933 M 6X10 T.F.	IX2933006010
705	VITE SENZA TESTA DIN 913 M 8X45 CE	IX2913008045
706	DADO ES. DIN 934 M 8	IX2934008