SAGI - BASE REFRIGERATA prof.70 cm, -2/+10°C
KIGBM - 08-05-2017 »

/A=PIANO CON ALZATINA
/A=SHELF+ RIDGE
/A=PLATTE MIT RUECKLEISTE
/A=RAYON AVEC ETAGERE
/A=TOPE CON ELEV.

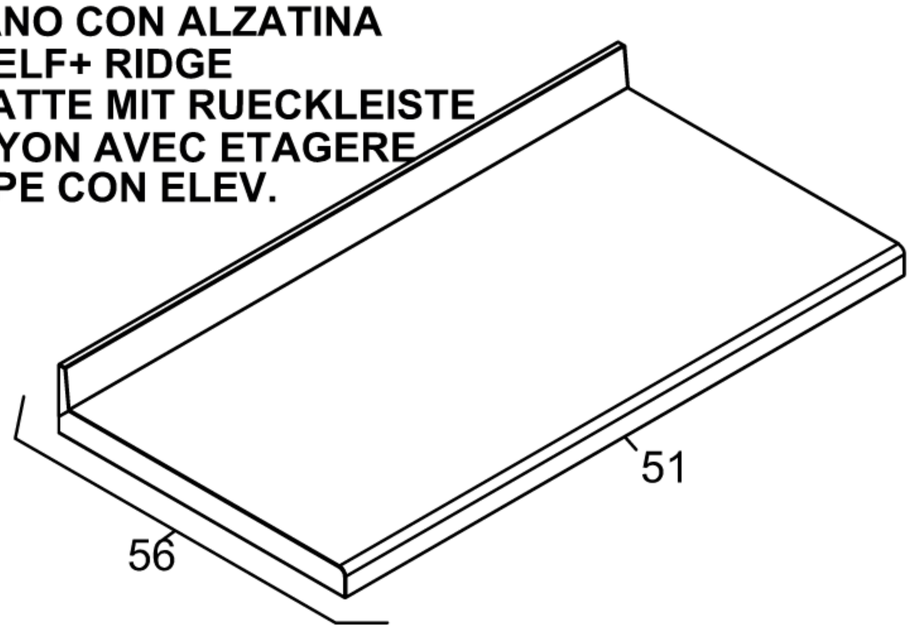

/M=PIANO SENZA ALZATINA
/M=SHELF WITHOUT RIDGE
/M=PLATTE OHNE RUECKLEISTE
/M=RAYON SANS ETAGERE
/M=TOPE SIN ELEV

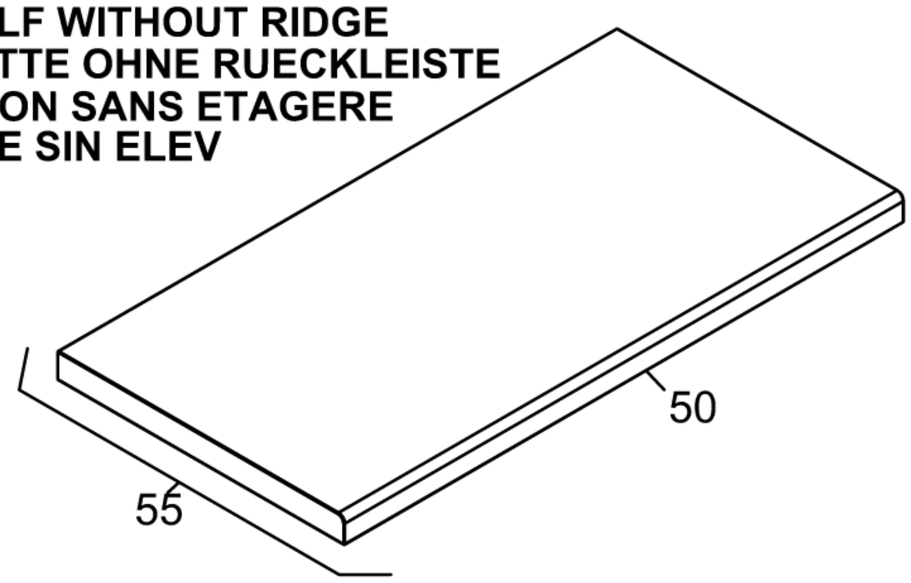

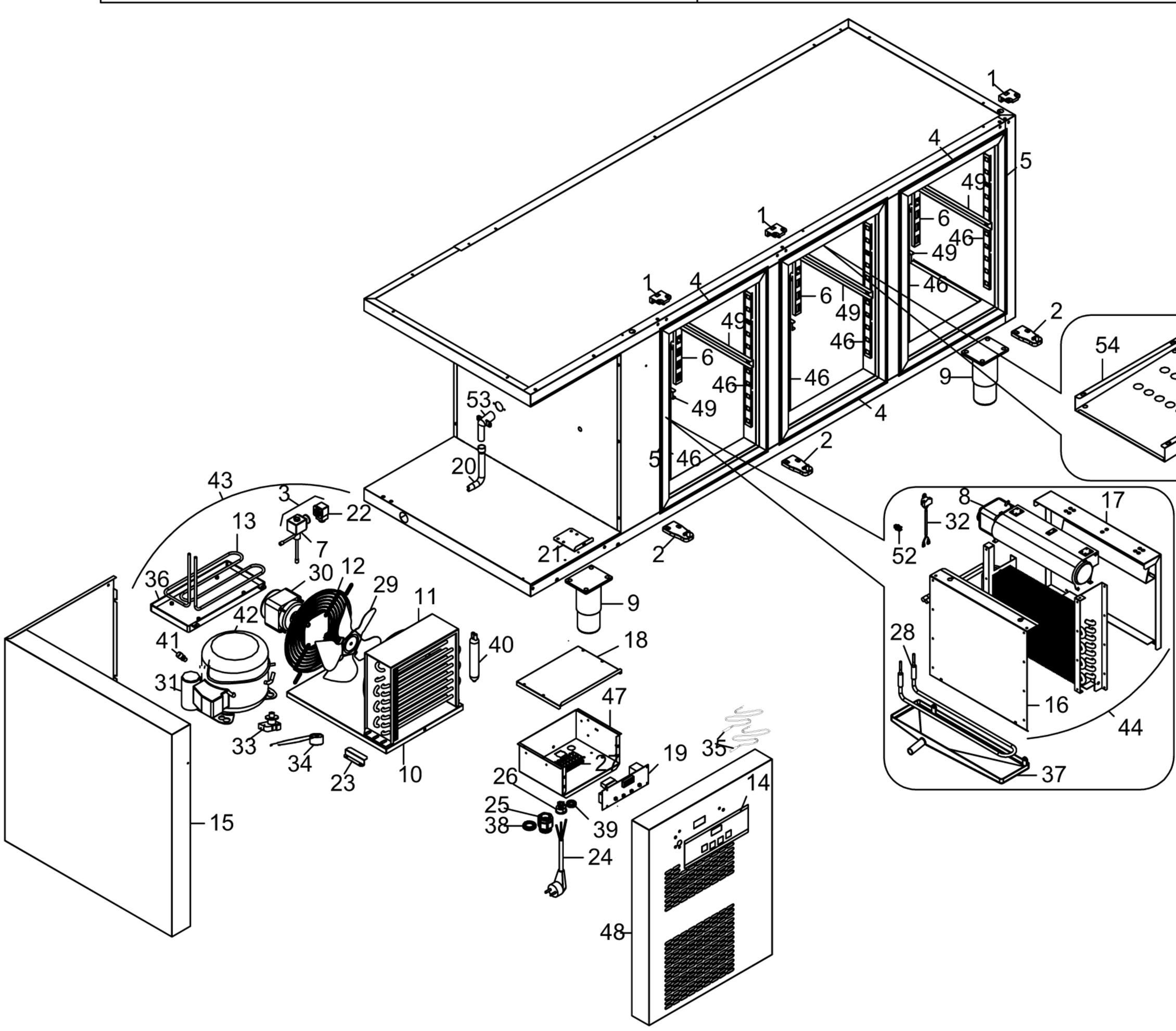

Modello Typ Model
Modele Modelo

		KIGA KIGAA KIGAM	KIGB KIGBA KIGBM	KIGC KIGCA KIGCM
Porte Türen Doors	SX	1	2	3
Portes Puertas	DX	1	1	1

SX

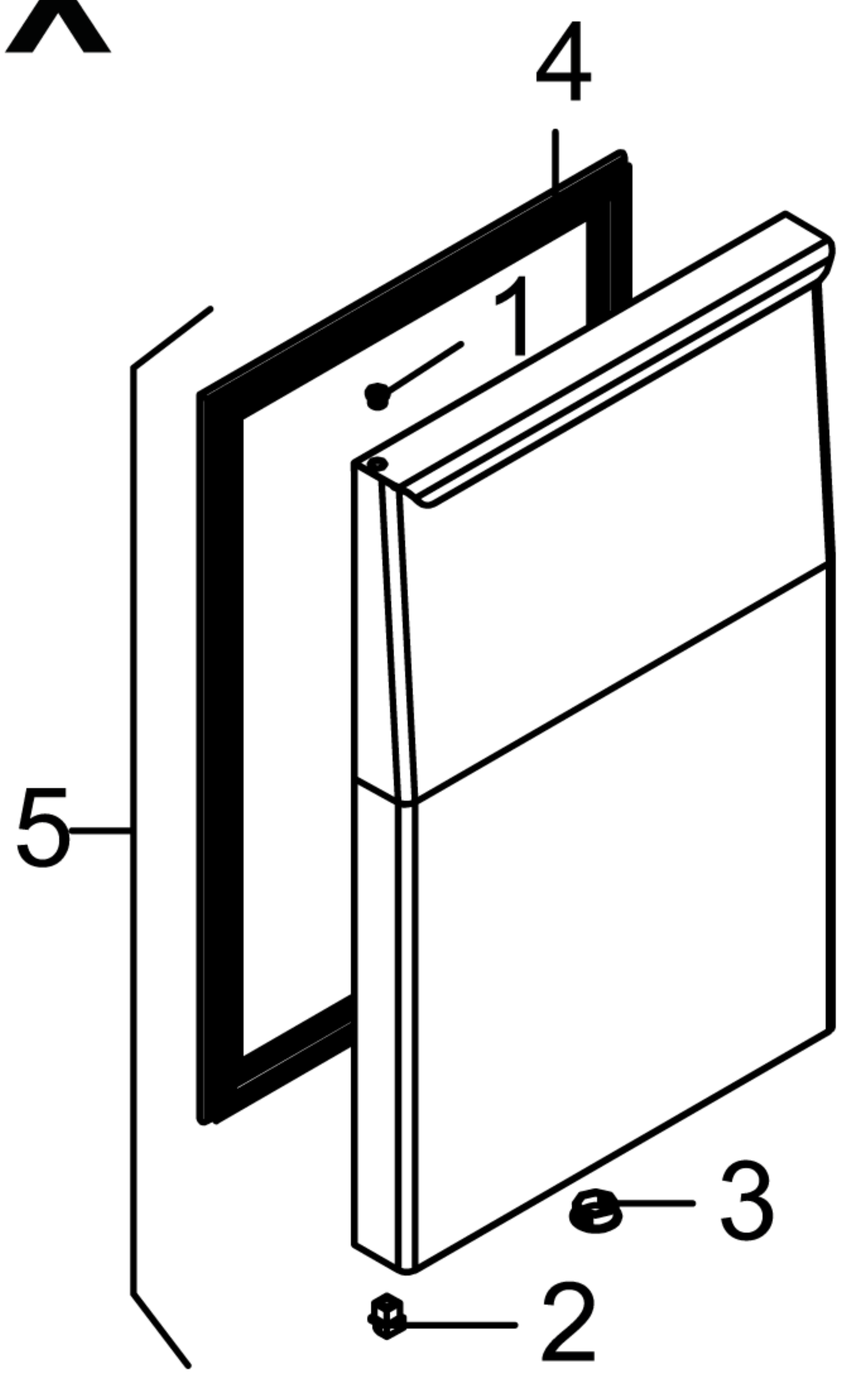

DX

