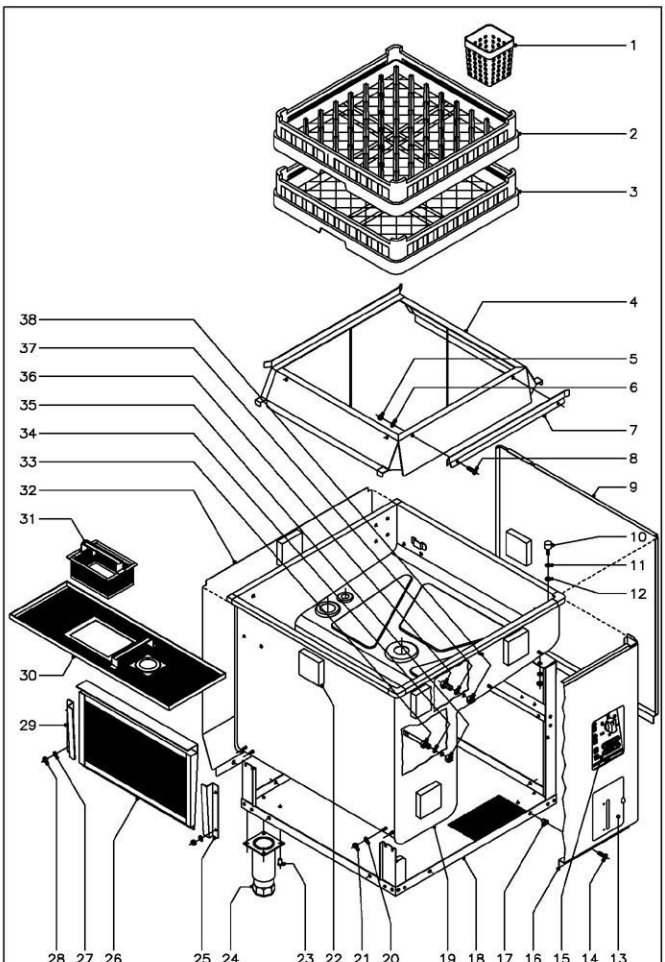

N plano	Firma	Fecha	Aparato	Lamina	
C-1222		9-2002	MUEBLE LAVAVAJILLAS DE CAPOTA FI-100, FI-120, FI-120W, MF-120, ECO-120	1	Fagor Industrial S.Coop. Oñate

MOD.	LAVAVAJILLAS DE CAPOTA	ZONA	MUEBLE	PLANO	C-1222

ITEM	CODIGO	DENOMINACION	TEXTO	FI-100	FI-120	ECO-120	FI-120W	MF-120	NOTAS
1	Z655314	Cestillo cubiertos		8	8	8	8	8	
2	Z655302	Cestillo platos CP-16/18		1	2	2	2	2	
3	Z655301	Cestillo base CT-10		1	1	1	1	1	
4	Z710311	Base cestillos		1	1	1	1	1	
5	Q162030	Tuerca exagonal M-5		2	2	2	2	2	
6	Q242030	Arandela abanico A-5		2	2	2	2	2	
7	Z710317	Guia cestillo		1	1	1	1	1	
8	Q162004	Tornillo aplastado M-5x13		2	2	2	2	2	
9	Z712913	Panel lateral derecho		1	1	1	1	1	
s/n	Z712914	Panel lateral izquierdo		1	1	1	1	1	
10	Z710316	Amortiguador		2	2	2	2	2	
11	Q262040	Arandela muelle A-6		2	2	2	2	2	
12	Q162040	Tuerca exagonal M-6		2	2	2	2	2	
13	Z712902	Puerta deposito completa		1	1	1	-	-	
13	Z718424	Puerta deposito completa		-	-	-	1	1	
	Z642907	Eje giro puerta		2	2	2	2	2	
	Q352001	Pasador de aletas Ø 2x15		4	4	4	4	4	
14	Q152004	Tornillo aplastado M-5x13		8	8	8	8	8	(Amarre inferior paneles)
15	Z712908	Embellecedor adhesivo FI-100		1	-	-	-	-	
15	Z722901	Embellecedor adhesivo FI-120		-	1	-	-	-	
15	Z732901	Embellecedor adhesivo ECO-120		-	-	1	-	-	
15	Z728401	Embellecedor adhesivo FI-120 W		-	-	-	1	-	
15	Z728501	Embellecedor adhesivo MF-120		-	-	-	-	1	
16	Z712917	Panel frontal		1	1	1	1	1	
17	Q221342	Remache exagonal M-5		8	8	8	8	8	(Amarre inferior paneles)
18	Z710114	Armazon completo		1	1	1	1	1	
19	Z710301	Cuba completa		1	1	1	1	1	
20	Q262040	Arandela muelle A-6		8	8	8	8	8	
21	Q162040	Tuerca exagonal M-6		8	8	8	8	8	

MOD.	LAVAVAJILLAS DE CAPOTA	ZONA	MUEBLE	PLANO	C-1222

ITEM	CODIGO	DENOMINACION	TEXTO	FI-100	FI-120	ECO-120	FI-120W	MF-120	NOTAS
22	Z712911	Porespan 80x80x20		6	6	6	6	6	
23	Q411304	Remache avibulb Ø 4.8		16	16	16	16	16	
24	X260151	Pata regulable		4	4	4	4	4	
25	Z710309	Guia filtro derecha		1	1	1	1	1	
26	Z710907	Filtro aspiracion		1	1	1	1	1	
27	Q232040	Arandela plana A-6		4	4	4	4	4	
28	Q162040	Tuerca exagonal M-6		4	4	4	4	4	
29	Z710310	Guia filtro izquierda		1	1	1	1	1	
30	Z710801	Bandeja filtro		1	1	1	1	1	
31	Z710804	Recogedor desperdicios		1	1	1	1	1	
32	Z712915	Panel posterior		1	1	1	-	-	
32	Z718423	Panel posterior completo W y MF		-	-	-	1	1	
	3713500	Perfil cubrearistas L=140		2	2	2	2	2	(En panel posterior)
	3713500	Perfil cubrearistas L=110		1	1	1	1	1	(En panel posterior)
33	Z263002	Vaina bulbo termometro		1	1	1	1	1	
34	Q307048	Junta torica Ø16,18x09,12xØ3.53		1	1	1	1	1	
35	Q162070	Tuerca exagonal M-12		1	1	1	1	1	
36	Q012073	Tornillo exagonal M-12x20		1	1	1	1	1	(Entrada detergente)
37	Q306024	Arandella junta Ø18xØ12,5x1,5		1	1	1	1	1	(Entrada detergente)
38	Q162070	Tuerca exagonal M-12		1	1	1	1	1	(Entrada detergente)

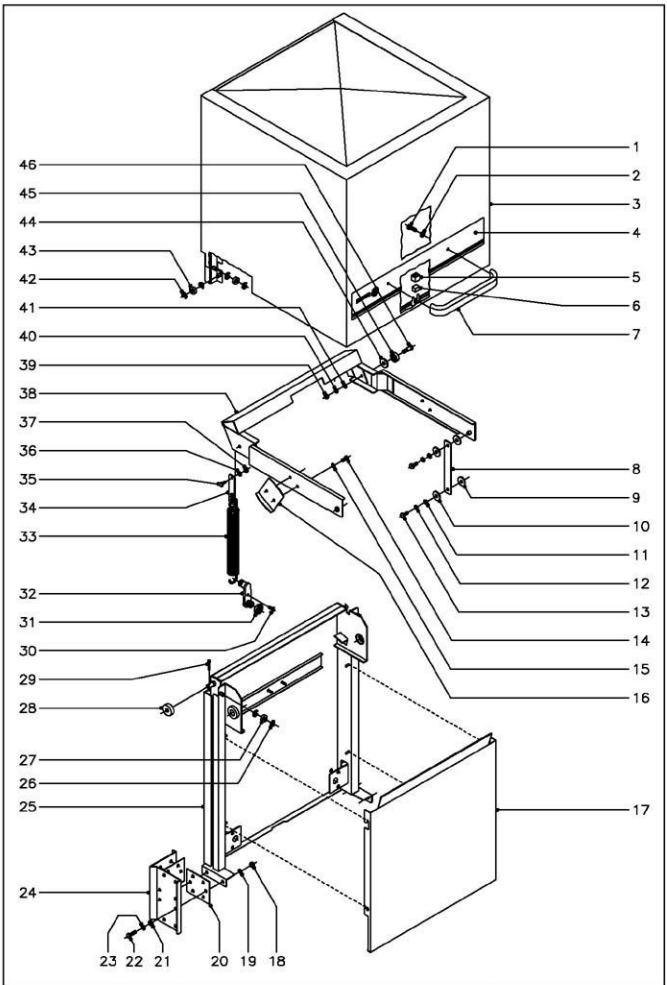

N plano	Firma	Fecha	Aparato	Lamina
C-1223		9-2002	CAPO LAVAVAJILLAS DE CAPOTA FI-100, FI-120, FI-120W, MF-120, ECO-120	2

Fagor Industrial S.Coop. FAGOR
Onate

MOD.	LAVAVAJILLAS DE CAPOTA	ZONA	CAPO	PLANO	C-1223

ITEM	CODIGO	DENOMINACION	TEXTO	FI-100	FI-120	ECO-120	FI-120W	MF-120					NOTAS
1	Q032041	Tornillo alomado M-6x10		2	2	2	2	2					
2	Q308002	Arandela dubo A-6		2	2	2	2	2					
3	Z710501	Capo		1	1	1	1	1					
4	Z710516	Adhesivo de capo		1	1	1	1	-					
4	Z718502	Adhesivo de capo MF		-	-	-	-	1					
5	Z200507	Protector iman		1	1	1	1	1					
6	Z200506	Iman		1	1	1	1	1					
7	Z200512	Asa de capo		1	1	1	1	-					
7	Z650531	Asa de capo MF		-	-	-	-	1					
8	Z710523	Biela		2	2	2	2	2					
9	Q308012	Arandela Ø 30xØ 10x3		4	4	4	4	4					
10	Q308012	Arandela Ø 30xØ 10x3		4	4	4	4	4					
11	Q232040	Arandela plana A-6		4	4	4	4	4					
12	Q262040	Arandela muelle A-6		4	4	4	4	4					
13	Q012041	Tornillo exagonal M-6x10		4	4	4	4	4					
14	Q012041	Tornillo exagonal M-6x10		4	4	4	4	4					
15	Q242040	Arandela abanico A-6		4	4	4	4	4					
16	Z710548	Escuadra tope		2	2	2	2	2					
17	Z712910	Cubierta de resortes		1	1	1	1	1					
18	Q162050	Tuerca exagonal M-8		10	10	10	10	10					
19	Q262050	Arandela muelle A-8		10	10	10	10	10					
20	Z710547	Junta soporte capo		4	4	4	4	4					
21	Q308000	Arandela dubo A-8		4	4	4	4	4					
22	Q012053	Tornillo exagonal M-8x20		12	12	12	12	12					
23	Q232050	Arandela plana A-8		12	12	12	12	12					
24	Z710539	Soporte guia capo		2	2	2	2	2					
25	Z710524	Guia capo completa		1	1	1	1	1					
26	Q271006	Arandela seguridad A-8		4	4	4	4	4					
27	Z710515	Casquillo rodante		2	2	2	2	2					

MOD.	LAVAVAJILLAS DE CAPOTA	ZONA	CAPO	PLANO	C-1223

ITEM	CODIGO	DENOMINACION	TEXTO	FI-100	FI-120	ECO-120	FI-120W	MF-120					NOTAS
28	Z710546	Casquillo		2	2	2	2	2					
29	Q352024	Pasador de aletas Ø 4x25		2	2	2	2	2					
30	Q152004	Tornillo aplastado M-5x13		2	2	2	2	2					
31	Q222016	Tuerca exagonal M-20		2	2	2	2	2					
32	Z710529	Tensor muelle		2	2	2	2	2					
33	Z710528	Muelle		2	2	2	2	2					
34	Z710543	Enganche muelle		2	2	2	2	2					
35	Z710544	Eje enganche muelle		2	2	2	2	2					
36	Q232040	Arandela plana A-6		2	2	2	2	2					
37	Q222012	Tuerca autobloqante M-6		2	2	2	2	2					
38	Z710517	Balancin		1	1	1	1	1					
39	Q162050	Tuerca exagonal M-8		2	2	2	2	2					
40	Q262050	Arandela muelle A-8		2	2	2	2	2					
41	Q232050	Arandela plana A-8		2	2	2	2	2					
42	Q271006	Arandela seguridad A-8		8	8	8	8	8					
43	Z710515	Casquillo rodante		4	4	4	4	4					
44	Q308012	Arandela Ø 30xØ 10x3		2	2	2	2	2					
45	Z710541	Rodamiento		2	2	2	2	2					
46	Z710542	Eje de giro		2	2	2	2	2					

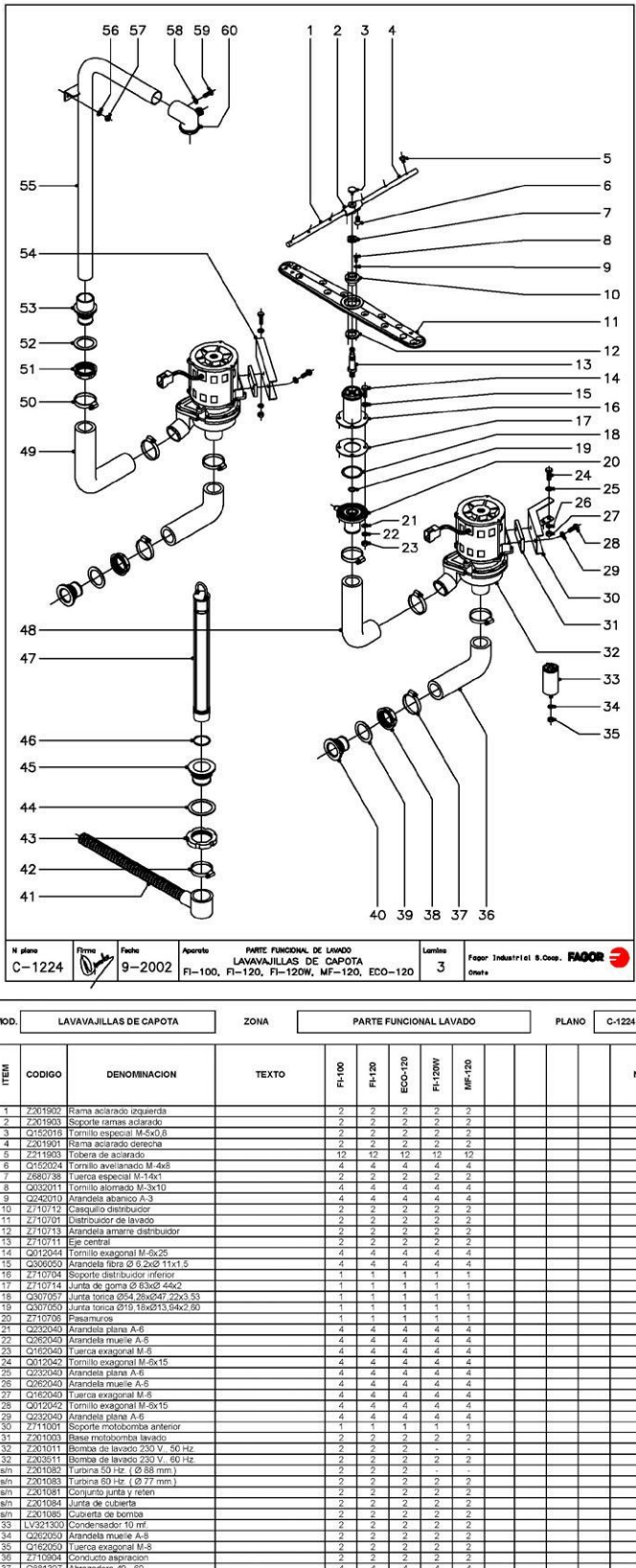

N plano	Firma	Fecha	Aparato	Lamina	
C-1224		9-2002	PARTE FUNCIONAL DE LAVADO LAVAVAJILLAS DE CAPOTA FI-100, FI-120, FI-120W, MF-120, ECO-120	3	Fagor Industrial S.Coop. FAGOR Oñate

MOD.	LAVAVAJILLAS DE CAPOTA	ZONA	PARTE FUNCIONAL LAVADO	PLANO	C-1224

ITEM	CODIGO	DENOMINACION	TEXTO	FI-100	FI-120	ECO-120	FI-120W	MF-120					NOTAS
1	Z201902	Rama aclarado izquierda		2	2	2	2	2					
2	Z201903	Soporte ramas aclarado		2	2	2	2	2					
3	Q152016	Tornillo especial M-5x0,8		2	2	2	2	2					
4	Z201901	Rama aclarado derecha		2	2	2	2	2					
5	Z711903	Tobera de aclarado		12	12	12	12	12					
6	Q152024	Tornillo avellanado M-4x8		4	4	4	4	4					
7	Z680738	Tuerca especial M-14x1		2	2	2	2	2					
8	Q032011	Tornillo alomado M-3x10		4	4	4	4	4					
9	Q242010	Arandela abanico A-3		4	4	4	4	4					
10	Z710712	Casquillo distribuidor		2	2	2	2	2					
11	Z710701	Distribuidor de lavado		2	2	2	2	2					
12	Z710713	Arandela amarre distribuidor		2	2	2	2	2					
13	Z710711	Eje central		2	2	2	2	2					
14	Q012044	Tornillo exagonal M-6x25		4	4	4	4	4					
15	Q306050	Arandela fibra Ø 6,2xØ 11x1,5		4	4	4	4	4					
16	Z710704	Soporte distribuidor inferior		1	1	1	1	1					
17	Z710714	Junta de goma Ø 83xØ 44x2		1	1	1	1	1					
18	Q307057	Junta torica Ø54,28xØ47,22x3,53		1	1	1	1	1					
19	Q307050	Junta torica Ø19,18xØ13,94x2,60		1	1	1	1	1					
20	Z710706	Pasamuros		1	1	1	1	1					
21	Q232040	Arandela plana A-6		4	4	4	4	4					
22	Q262040	Arandela muelle A-6		4	4	4	4	4					
23	Q162040	Tuerca exagonal M-6		4	4	4	4	4					
24	Q012042	Tornillo exagonal M-6x15		4	4	4	4	4					
25	Q232040	Arandela plana A-6		4	4	4	4	4					
26	Q262040	Arandela muelle A-6		4	4	4	4	4					
27	Q162040	Tuerca exagonal M-6		4	4	4	4	4					
28	Q012042	Tornillo exagonal M-6x15		4	4	4	4	4					
29	Q232040	Arandela plana A-6		4	4	4	4	4					
30	Z711001	Soporte motobomba anterior		1	1	1	1	1					
31	Z201003	Base motobomba lavado		2	2	2	2	2					
32	Z201011	Bomba de lavado 230 V.. 50 Hz.		2	2	2	-	-					
32	Z203611	Bomba de lavado 230 V.. 60 Hz.		2	2	2	2	2					
s/n	Z201082	Turbina 50 Hz. (Ø 88 mm.)		2	2	2	-	-					
s/n	Z201083	Turbina 60 Hz. (Ø 77 mm.)		2	2	2	2	2					
s/n	Z201081	Conjunto junta y reten		2	2	2	2	2					
s/n	Z201084	Junta de cubierta		2	2	2	2	2					
s/n	Z201085	Cubierta de bomba		2	2	2	2	2					
33	LV321300	Condensador 10 mf.		2	2	2	2	2					
34	Q262050	Arandela muelle A-8		2	2	2	2	2					
35	Q162050	Tuerca exagonal M-8		2	2	2	2	2					
36	Z710904	Conducto aspiracion		2	2	2	2	2					
37	Q881307	Abrazadera 40 - 60		4	4	4	4	4					
38	Z710708	Tuerca pasamuros		2	2	2	2	2					
39	Q307058	Arandela junta Ø 60xØ 44x2		2	2	2	2	2					
40	Z710903	Pasamuros aspiracion		2	2	2	2	2					
41	Z200910	Manguera desagüe		1	1	1	1	1					
42	Q881307	Abrazadera 40 - 60		1	1	1	1	1					
43	Q220001	Tuerca ranurada		1	1	1	1	1					
44	Q307059	Arandela junta Ø 72xØ 56x2		1	1	1	1	1					
45	Z710902	Pasamuros desagüe		1	1	1	1	1					
46	Q307051	Junta torica Ø41,41xØ36,17xØ2,60		1	1	1	1	1					
47	Z710901	Alivadero		1	1	1	1	1					
48	Z710905	Conducto impulsion anterior		1	1	1	1	1					
49	Z710906	Conducto impulsion posterior		1	1	1	1	1					
50	Q881307	Abrazadera 40 - 60		4	4	4	4	4					
51	Z710708	Tuerca pasamuros		1	1	1	1	1					
52	Q307058	Arandela junta Ø60xØ44x2		1	1	1	1	1					
53	Z710707	Pasamuros arbol lavado		1	1	1	1	1					
54	Z711002	Soporte motobomba posterior		1	1	1	1	1					
55	Z710709	Arbol de lavado		1	1	1	1	1					
56	Q232040	Arandela plana A-6		2	2	2	2	2					
57	Q162040	Tuerca exagonal M-6		2	2	2	2	2					
58	Q242039	Arandela abanico A-5		1	1	1	1	1					
59	Q152004	Tornillo aplastado M-5x13		1	1	1	1	1					
60	Z710705	Soporte distribuidor superior		1	1	1	1	1					

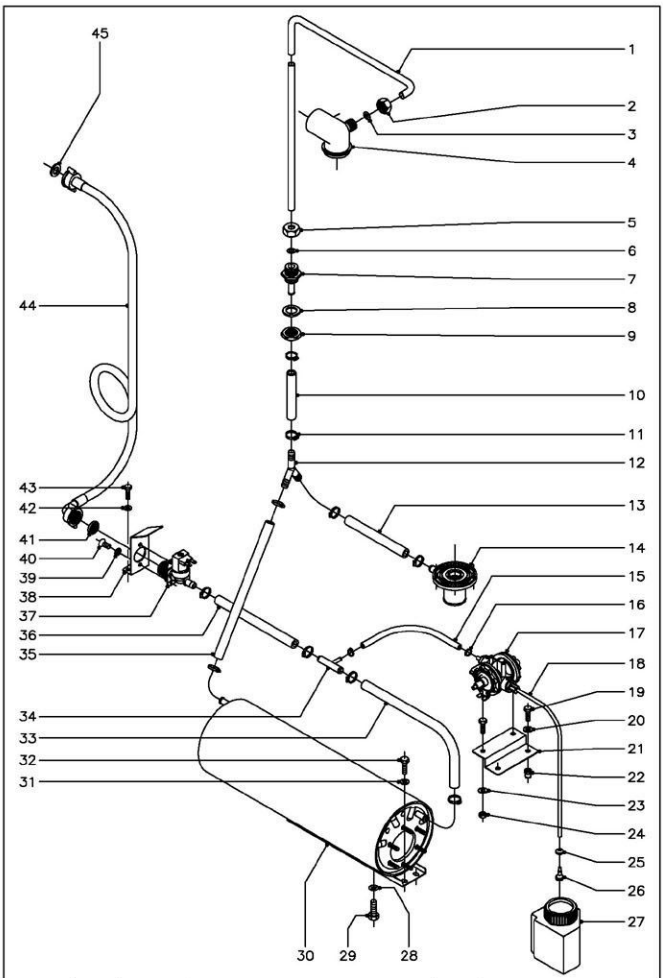

N plano	Firma	Fecha	Aparato	Lamina
C-1225		9-2002	PARTE FUNCIONAL DE ACLARADO LAVAVAJILLAS DE CAPOTA FI-100 Y FI-120	4

Fagor Industrial S.Coop. FAGOR
Oñate

MOD.	LAVAVAJILLAS DE CAPOTA	ZONA	PARTE FUNCIONAL ACLARADO	PLANO	C-1225

ITEM	CODIGO	DENOMINACION	TEXTO	FI-100	FI-120	NOTAS
1	Z711903	Conducto aclarado		1	1	
2	Q223107	Tuerca amarre M-20x2.5		1	1	
3	Q307048	Junta torica Ø16,18x29,12x3,53		1	1	
4	Z710705	Soporte distribuidor superior		1	1	
5	Q223107	Tuerca amarre M-20x2.5		1	1	
6	Q307048	Junta torica Ø16,18x29,12x3,53		1	1	
7	Z711904	Pasamuros aclarado		1	1	
8	Q307032	Arandela junta Ø32xØ21x3		1	1	
9	Q223023	Tuerca exagonal 5/8"		1	1	
10	3676900	Tubo de goma Ø17xØ10x220		1	1	
11	Q881302	Abrazadera 12 - 20		10	10	
12	Z201106	Racord en "Y"		1	1	
13	3676900	Tubo de goma Ø17xØ10x380		1	1	
14	Z710706	Pasamuros		1	1	
15	3704000	Tubo goma negra Ø10,5xØ5x170		1	1	
16	Q881308	Abrazadera 8 - 14		2	2	
17	Z651123	Dosificador tensoactivo		1	1	
18	3699200	Conduc. tensoactivo Ø6xØ4x600		1	1	
19	Q012031	Tornillo exagonal M-5x10		4	4	
20	Q232030	Arandela plana A-5		2	2	
21	Z711107	Soporte dosificador		1	1	
22	Q221342	Remache exagonal M-5		2	2	
23	Q232030	Arandela plana A-5		2	2	
24	Q162030	Tuerca exagonal M-5		2	2	
25	N023064	Pasamuros		1	1	
26	Z601153	Filtro aspiracion tensoactivo		1	1	
27	Z711101	Deposito tensoactivo		1	1	
28	Q307048	Junta torica Ø16,18x29,12xØ3,53		1	1	
29	Q012063	Tornillo exagonal M-10x20		1	1	

MOD.	LAVAVAJILLAS DE CAPOTA	ZONA	PARTE FUNCIONAL ACLARADO	PLANO	C-1225

ITEM	CODIGO	DENOMINACION	TEXTO	FI-100	FI-120	NOTAS
30	Z301710	Calderin		1	1	
31	Q232030	Arandela plana A-5		2	2	
32	Q012031	Tornillo exagonal M-5x10		2	2	
33	3676900	Tubo de goma Ø17xØ10x260		1	1	
34	Z601157	Toma presion		1	1	
35	3676900	Tubo de goma Ø17xØ10x220		1	1	
36	3676900	Tubo de goma Ø17xØ10x60		1	1	
37	Z701135	Electrovalvula simple 230 V.		1	1	
38	Z201101	Escuadra amarre electrovalvula		1	1	
39	Q242020	Arandela abanico A-4		2	2	
40	Q152024	Tornillo avellanado M-4x8		2	2	
41	Z701132	Filtro - junta		1	1	
42	Q232030	Arandela plana A-5		2	2	
43	Q012031	Tornillo exagonal M-5x10		2	2	
44	Z602121	Manguera entrada de agua		1	1	
45	Q307031	Arandela junta entrada de agua		1	1	

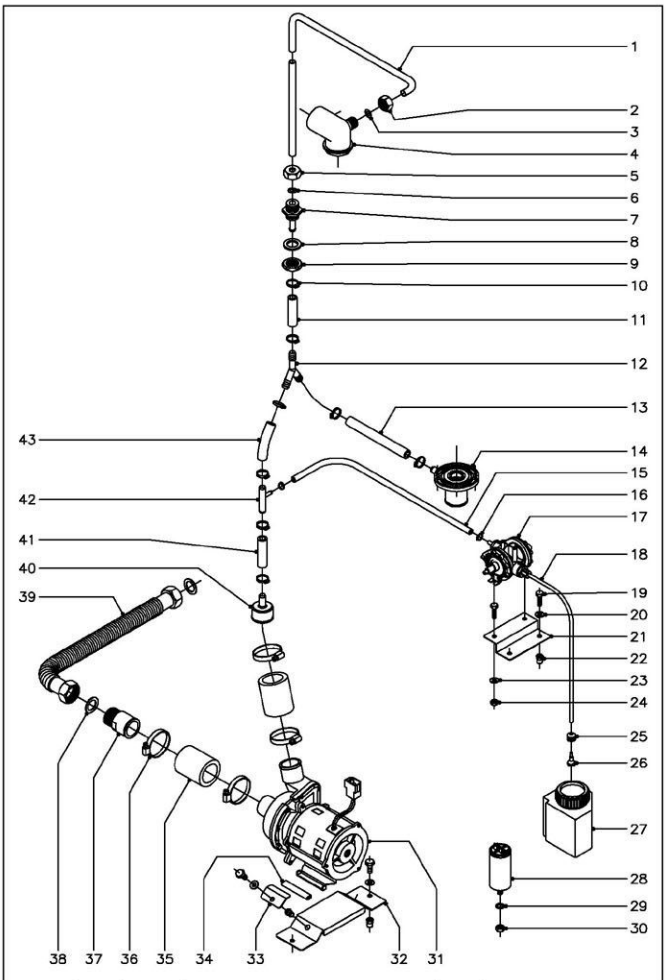

N plano	Firma	Fecha	Aparato	PARTE FUNCIONAL ACLARADO	Lamina	
C–1226		9–2002	LAVAVAJILLAS DE CAPOTA ECO–120		5	Fagor Industrial S.Coop. Onate

MOD.	LAVAVAJILLAS DE CAPOTA		ZONA	PARTE FUNCIONAL ACLARADO										PLANO	C-1226
ITEM	CODIGO	DENOMINACION	TEXTO	ECO-120											NOTAS
1	Z711903	Conducto aclarado		1											
2	Q223107	Tuerca amarre M-20x2.5		1											
3	Q307048	Junta torica Ø16.18xØ29,12x3.53		1											
4	Z710705	Soporte distribuidor superior		1											
5	Q223107	Tuerca amarre M-20x2.5		1											
6	Q307048	Junta torica Ø16.18xØ29,12x3.53		1											
7	Z711904	Pasamuros aclarado		1											
8	Q307032	Arandela junta Ø32xØ21x3		1											
9	Q223023	Tuerca exagonal 5/8"		1											
10	Q881302	Abrazadera 12 - 20		8											
11	3676900	Tubo de goma Ø17xØ10x140		1											
12	Z701105	Racord en "Y"		1											
13	3676900	Tubo de goma Ø17xØ10x260		1											
14	Z710706	Pasamuros		1											
15	3704000	Tubo goma negra Ø10,5xØ5x400		1											
16	Q881308	Abrazadera 8 - 14		2											
17	Z681123	Dosificador tensoactivo		1											
18	3699200	Conduc. tensoactivo Ø6xØ4x600		1											
19	Q012031	Tornillo exagonal M-5x10		4											
20	Q232030	Arandela plana A-5		2											
21	Z711107	Soporte dosificador		1											
22	Q221342	Remache exagonal M-5		2											
23	Q232030	Arandela plana A-5		2											
24	Q162030	Tuerca exagonal M-5		2											
25	N023064	Pasamuros		1											
26	Z601153	Filtro aspiracion tensoactivo		1											
27	Z711101	Deposito tensoactivo		1											
28	LV61710	Condensador 6 mf.		1											
29	Q261050	Arandela muelle A-8		1											

MOD.	LAVAVAJILLAS DE CAPOTA		ZONA	PARTE FUNCIONAL ACLARADO										PLANO	C-1226
ITEM	CODIGO	DENOMINACION	TEXTO	ECO-120											NOTAS
30	Q162050	Tuerca exagonal M-8		1											
31	Z401001	Bomba para aclarado 220/240V.		1											
32	Z701101	Soporte bomba aclarado		1											
	Q012031	Tornillo exagonal M-5x10		2											
	Q232030	Arandela plana A-5		2											
	Q221342	Remache exagonal M-5		2											
33	Z701103	Amarre bomba aclarado		2											
	Q221343	Remache exagonal M-6		2											
	Q232040	Arandela plana A-6		2											
	Q012042	Tornillo exagonal M-6x15		2											
34	3701700	Perfil goma negra en "U" 9x4x70		2											Soporte motobomba
35	Z162301	Conducto aspiracion - impulsion		2											
36	Q881307	Abrazadera 40 - 60		4											
37	Z701102	Manguito		1											
38	Q306038	Arandela junta Ø31xØ21x1,5		2											
39	Z951101	Tubo empalme a generador		1											
40	Z701104	Reduccion		1											
41	3676900	Tubo de goma Ø17xØ10x260		1											
42	Z601157	Toma presion		1											
43	3676900	Tubo de goma Ø17xØ10x260		1											

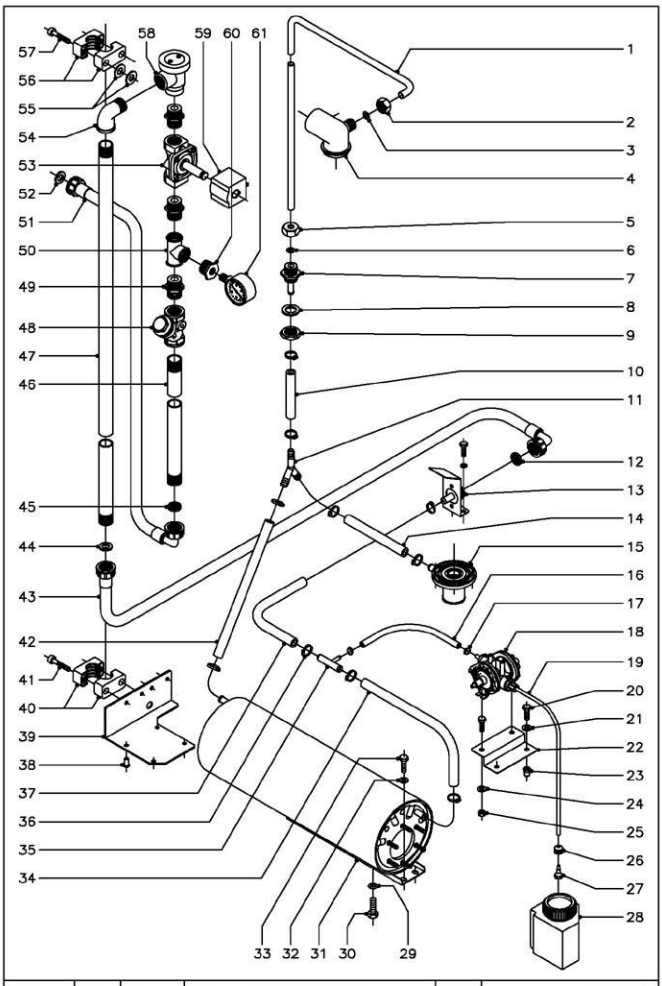

N plano	Firma	Fecha	Aparato	Lamina	
C–1227		9–2002	PARTE FUNCIONAL DE ACLARADO LAVAVAJILLAS DE CAPOTA FI–120W Y MF–120	6	Fagor Industrial S.Coop. FAGOR Oñate

MOD.	LAVAVAJILLAS DE CAPOTA	ZONA	PARTE FUNCIONAL ACLARADO	PLANO	C-1227

ITEM	CODIGO	DENOMINACION	TEXTO	FI-120 W	MF-120	NOTAS
1	Z711903	Conducto aclarado		1	1	
2	Q223107	Tuerca amarre M-20x2.5		1	1	
3	Q307048	Junta torica Ø16,18x29,12x3.53		1	1	
4	Z710705	Soporte distribuidor superior		1	1	
5	Q223107	Tuerca amarre M-20x2.5		1	1	
6	Q307048	Junta torica Ø16,18x29,12x3.53		1	1	
7	Z711904	Pasamuros aclarado		1	1	
8	Q307032	Arandela junta Ø32xØ21x3		1	1	
9	Q223023	Tuerca exagonal 3/8"		1	1	
10	3676900	Tubo de goma Ø17xØ10x220		1	1	
11	Z201106	Racord en "Y"		1	1	
12	Z701132	Filtro-junta		1	1	
13	Z718414	Empalme completo 3/4"		1	1	
	Q012031	Tornillo exagonal M-5x10		2	2	
	Q232030	Arandela plana A-5		2	2	
14	3676900	Tubo de goma Ø17xØ10x380		1	1	
15	Z710706	Pasamuros		1	1	
16	3704000	Tubo goma negra Ø10.5xØ5x170		1	1	
17	Q881308	Abrazadera 8 - 14		2	2	
18	Z651123	Dosificador tensoactivo		1	1	
19	3669200	Conducto tensoactivo Ø6xØ4x600		1	1	
20	Q012031	Tornillo exagonal M-5x10		4	4	
21	Q232030	Arandela plana A-5		2	2	
22	Z711107	Soporte dosificador		1	1	
23	Q221342	Remache exagonal M-5		2	2	
24	Q232030	Arandela plana A-5		2	2	
25	Q162030	Tuerca exagonal M-5		2	2	
26	N023064	Pasamuros		1	1	
27	Z601153	Filtro aspiracion tensoactivo		1	1	
28	Z711101	Deposito tensoactivo		1	1	
29	Q307048	Junta torica Ø16,18x29,12x03,53		1	1	
30	Q012063	Tornillo exagonal M-10x20		1	1	
31	Z201710	Calderin		1	1	
32	Q232030	Arandela plana A-5		2	2	
33	Q012031	Tornillo exagonal M-5x10		2	2	
34	3676900	Tubo de goma Ø17xØ10x260		1	1	
35	Z601157	Toma presion		1	1	
36	Q881302	Abrazadera 12 - 20		10	10	
37	3676900	Tubo de goma Ø17xØ10x90		1	1	
38	Q411304	Remache avibulb Ø4.8		4	4	
39	Z718412	Soporte inferior conjunto antirretor.		1	1	
40	Z718413	Brida acia 3/4"		2	2	
41	Q952046	Tornillo allem M-6x40		4	4	
42	3676900	Tubo de goma Ø17xØ10x220		1	1	
43	Z602121	Manguera entrada de agua		1	1	
44	Q307031	Arandela junta entrada de agua		1	1	
45	Z701132	Filtro-junta		1	1	
46	Z718426	Conduccion antirretorno " A "		1	1	
47	Z718427	Conduccion antirretorno " B "		1	1	
48	Z102308	Filtro 3/4"		1	1	
49	Z102301	Manguito 3/4"		3	3	
50	Z102303	Te a 90º de 3/4"		1	1	
51	Z602121	Manguera entrada de agua		1	1	
52	Q307031	Arandela junta entrada de agua		1	1	
53	Z718422	Electrovalvula entrada agua 3/4"		1	1	
54	Z718421	Codo M - H de 3/4"		1	1	
55	Q301370	Arandela plana A-13		8	8	
56	Z718413	Brida acia 3/4"		2	2	
57	Q952048	Tornillo allem M-6x40		4	4	
58	Z718418	Valvula antirretorno		1	1	
59	Z718428	Bobina electro. Con conector 240V.		1	1	
60	Z718420	Reduccion M. 3/4" - H. 1/4"		1	1	
61	Z718417	Manometro		1	1	

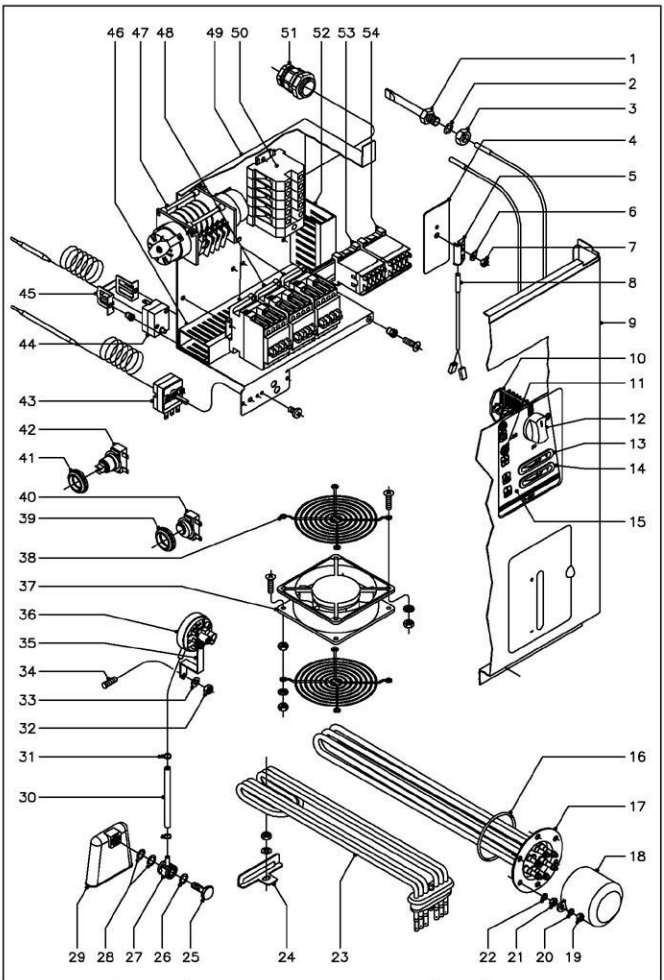

N plano	Firma	Fecha	Aparato	Lamina	
C-1228		9-2002	PARTE FUNCIONAL ELECTRICA LAVAVAJILLAS DE CAPOTA FI-100	7	Fagor Industrial S.Coop. FAGOR Onate

MOD.	LAVAVAJILLAS DE CAPOTA	ZONA	PARTE FUNCIONAL ELECTRICA	PLANO	C-1228

ITEM	CODIGO	DENOMINACION	TEXTO	FI-100	NOTAS
1	Z263002	Vaina bulbo termometro		1	
2	Q307048	Junta torica Ø16,18xØ29,12xØ3,53		1	
3	Q162070	Tuerca exagonal M-12		1	
4	Z101211	Apoyo interruptor magnetico		1	
5	Z203010	Amarre interruptor magnetico		1	
6	Q232040	Arandela plana A-6		1	
7	Q162040	Tuerca exagonal M-6		1	
8	Z203009	Interruptor magnetico		1	
9	Z712917	Panel frontal		1	
10	Z683085	Conmutador de funciones		1	
	Z602909	Casquillo		2	
	Q041324	Tornillo avellanado M-4x25		2	
11	R693056	Piloto ambar		2	
12	R663062	Boton de mando completo		1	
13	Z263001	Termometro analogico aclarado		1	
14	Z263001	Termometro analogico lavado		1	
15	Z712908	Embellecedor adhesivo FI-100		1	
16	Q307035	Junta torica		1	
17	Z721701	Resistencia calderin 9600W,230V.		1	
18	Z651731	Caperuza resistencia calderin		1	
19	Q163140	Tuerca exagonal M-6		2	
20	Q262040	Arandela muelle A-6		2	
21	Q163140	Tuerca exagonal M-6		6	
22	Q262040	Arandela muelle A-6		6	
23	Z743601	Resistencia tanque 4500W 230V.		1	
24	Z743602	Soporte resistencia tanque		1	
	Q232040	Arandela plana A-6		1	
	Q162040	Tuerca exagonal M-6		1	
25	Z203013	Tornillo presostato		1	
26	Q307003	Junta torica Ø16,01xØ10,77xØ2,62		1	
27	Z203012	Empalme presostato		1	
28	Q307003	Junta torica Ø16,01xØ10,77xØ2,62		2	
29	Z203011	Camara presostato		1	
30	3702400	Tubo de goma Ø8xØ4x100		1	
31	P102154	Brida elastica p/tubo		2	
32	Q162040	Tuerca exagonal M-6		1	
33	Q232040	Arandela plana A-6		1	
34		Perno soldado a cuba		1	
35	Z602923	Soporte presostato		1	
36	Z713002	Presostato simple		1	
	Q082032	Tornillo alomado BZ-3,5x9,5		1	
37	Z103066	Ventilador		1	
	Q042022	Tornillo avellanado M-4x15		4	
	Q242020	Arandela abanico A-4		4	
	Q162020	Tuerca exagonal M-4		8	
38	T113015	Proteccion ventilador		2	
	Q042022	Tornillo avellanado M-4x15		4	
	Q242020	Arandela abanico A-4		4	
	Q162020	Tuerca exagonal M-4		4	
39	N503017	Soporte termostato		1	
40	Z718405	Termostato doble		1	
41	N503017	Soporte termostato		1	
42	R213004	Termostato rearme manual		1	
43	Z203014	Termostato calderin		1	
	Q242029	Arandela abanico A-4		2	
	Q162024	Tornillo avellanado M-4x8		2	
44	Z213014	Termostato limitador calderin		1	
45	Z203060	Amarre limitador		1	
	Q151320	Tornillo alomado M-4x6		2	
	Q221341	Remache exagonal M-4		2	
46	3715520	Canaleta unex 60x30x250		2	
	Q419009	Remache tubular Ø 4x8		4	
47	Z713055	Programador ciclo		1	
	Q162019	Tornillo avellanado M-4x15		2	
	Q162020	Tuerca exagonal M-4		2	
48	Z203050	Contactor Sirius 3RT-1015-2AP01		3	
	R663055	Guia contactor L=120		1	
49	Z713029	Caja cuadro electrico		1	
	Q221342	Remache exagonal M-5		1	
	Q162004	Tornillo aplastado M-5x13		1	
	Q232040	Arandela plana A-6		2	
	Q162040	Tuerca exagonal M-6		2	
50	Z683069	Borne fases RST (gris)		3	
	Z683097	Borne neutro N (azul)		1	
	Z683070	Borne tierra (amarillo-verde)		1	
	Z683096	Tope final		1	
	Z103083	Guia contactor L=73		1	
	Q419005	Remache tubular Ø 4x8		2	
51	R023013	Prensaestopas		1	
52	3715520	Canaleta unex 60x30x90		1	
	Q419005	Remache tubular Ø 4x8		2	
53	Z683087	Contactor 3TF2001-3AL2		1	
54	Z213007	Contactor 3TF2010-3AL2		1	
	Z403016	Guia contactor L=100		1	
	Z716132	Folleto de instrucciones		1	
	Z713030	Instalacion electrica base		1	
	Z713031	Instalacion electrica calderin		1	
	Z713093	Cable alargador (progra. a contac.)		2	(Suplemento programador a contactor)
	Z713032	Esquema electrico adhesivo		1	(Plano HC-17386-1)
	Z713036	Leyenda esquema electrico adhes.		1	(Plano HC-17400)
	Z713033	Esquema electrico de montaje		1	(Plano HC-17392)

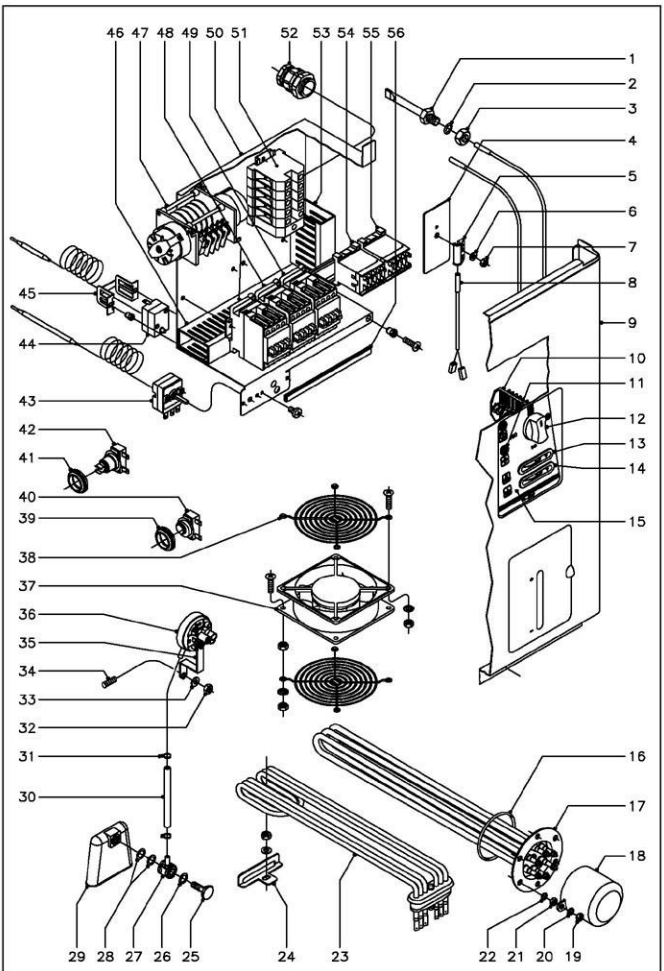

N plano	Firma	Fecha	Aparato		Lamina	
C–1229		9–2002	PARTE FUNCIONAL ELECTRICA LAVAVAJILLAS DE CAPOTA FI–120, FI–120W, MF–120		8	Fagor Industrial S.Coop. Oñate

MOD. LAVAVAJILLAS DE CAPOTA | ZONA PARTE FUNCIONAL ELECTRICA | PLANO C-1229

ITEM	CODIGO	DENOMINACION	TEXTO	FI-120	FI-120W	MF-120	NOTAS
1	Z263002	Vaina bulbo termometro		1	1	1	
2	Q307048	Junta torica Ø16,18xØ29,12xØ3,53		1	1	1	
3	Q162070	Tuerca exagonal M-12		1	1	1	
4	Z101211	Apoyo interruptor magnetico		1	1	1	
5	Z263010	Amarre interruptor magnetico		1	1	1	
6	Q232040	Arandela plana A-6		1	1	1	
7	Q162040	Tuerca exagonal M-6		1	1	1	
8	Z263009	Interruptor magnetico		1	1	1	
9	Z712917	Panel frontal		1	1	1	
10	Z683085	Conmutador de funciones		1	1	1	
	Z602909	Casquillo		2	2	2	
	Q041324	Tornillo avellanado M-4x25		2	2	2	
11	R693056	Piloto ambar		2	2	2	
12	R663062	Boton de mando completo		1	1	-	
12	R663070	Boton de mando completo MF		-	-	1	
13	Z263001	Termometro analogico aclarado C°		1	-	-	
13	Z228405	Termometro analogico aclarado F°		-	1	1	
14	Z263001	Termometro analogico lavado C°		1	-	-	
14	Z228405	Termometro analogico lavado F°		-	1	1	
15	Z722901	Embellecedor adhesivo FI-120		1	-	-	
15	Z728401	Embellecedor adhesivo FI-120W		-	1	-	
15	Z728501	Embellecedor adhesivo MF-120		-	-	1	
16	Q307035	Junta torica		1	1	1	
17	Z728306	Resistencia calderin 12000W 230V.		1	1	1	
18	Z651731	Capenuza resistencia calderin		1	1	1	
19	Q163140	Tuerca exagonal M-6		2	2	2	
20	Q262040	Arandela muelle A-6		2	2	2	
21	Q163140	Tuerca exagonal M-6		6	6	6	
22	Q262040	Arandela muelle A-6		6	6	6	
23	Z743601	Resistencia tanque 4500W 230V		1	1	1	
24	Z743602	Soporte resistencia tanque		1	1	1	
	Q232040	Arandela plana A-6		1	1	1	
	Q162040	Tuerca exagonal M-6		1	1	1	
25	Z263013	Tornillo presostato		1	1	1	
26	Q307003	Junta torica Ø16,01xØ10,77xØ2,62		1	1	1	
27	Z263012	Empalme presostato		1	1	1	
28	Q307003	Junta torica Ø16,01xØ10,77xØ2,62		2	2	2	
29	Z263011	Camara presostato		1	1	1	
30	3702400	Tubo de goma Ø8xØ4x100		1	1	1	
31	P102154	Brida elastica p/tubo		2	2	2	
32	Q162040	Tuerca exagonal M-6		1	1	1	
33	Q232040	Arandela plana A-6		1	1	1	
34	-	Perno soldado a cuba		1	1	1	
35	Z602923	Soporte presostato		1	1	1	
36	Z713002	Presostato simple		1	1	1	
	Q082032	Tornillo alomado BZ-3,5x9,5		1	1	1	
37	Z103066	Ventilador		1	1	1	
	Q042022	Tornillo avellanado M-4x15		4	4	4	
	Q242020	Arandela abanico A-4		4	4	4	
	Q162020	Tuerca exagonal M-4		8	8	8	
38	T113015	Proteccion ventilador		2	2	2	
	Q042022	Tornillo avellanado M-4x15		4	4	4	
	Q242020	Arandela abanico A-4		4	4	4	
	Q162020	Tuerca exagonal M-4		4	4	4	
39	N503017	Soporte termostato		1	1	1	
40	Z718405	Termostato doble		1	1	1	
41	N503017	Soporte termostato		1	1	1	
42	R213004	Termostato rearme manual		1	1	1	
43	Z263014	Termostato calderin		1	1	1	
	Q242020	Arandela abanico A-4		2	2	2	
	Q152024	Tornillo avellanado M-4x6		2	2	2	
44	Z213014	Termostato limitador calderin		1	1	1	
45	Z263060	Amarre limitador		1	1	1	
	Q151329	Tornillo alomado M-4x6		2	2	2	
	Q221341	Remache exagonal M-4		2	2	2	
46	3715520	Canaleta unex 60x30x250		2	2	2	
	Q419005	Remache tubular Ø 4x8		4	4	4	
47	Z713055	Programador ciclo		1	-	-	
47	Z728412	Programador ciclo 60 Hz. T. Stop		-	1	1	
	Q162019	Tornillo avellanado M-4x15		2	2	2	
	Q162020	Tuerca exagonal M-4		2	2	2	
48	R663031	Contactor 3TF3010-0AL2		2	-	-	
48	P433030	Contactor 3TF3001-0AL2		-	2	2	
49	Z263050	Contactor Sirius 3RT1015-2AP01		1	1	1	
	R663055	Guia contactor L=120		1	1	1	
50	Z713029	Caja cuadro electrico		1	1	1	
	Q221342	Remache exagonal M-5		1	1	1	
	Q152004	Tornillo aplastado M-5x13		1	1	1	
	Q232040	Arandela plana A-6		2	2	2	
	Q162040	Tuerca exagonal M-6		2	2	2	
51	Z683069	Borne fases 16 RST (gris)		3	-	-	
	R263003	Borne fases 35 RST (gris)		-	3	3	
	Z683097	Borne neutro 16 N (azul)		1	-	-	
	R673010	Borne neutro 35 N (azul)		-	1	1	
	Z683070	Borne tierra 16 (amarillo-verde)		1	1	1	
	Z683096	Tope final		1	1	1	
	Z103083	Guia contactor L=73		1	1	1	
	Q419005	Remache tubular Ø 4x8		2	2	2	
52	R023013	Prensaestopas		1	1	1	
53	3715520	Canaleta unex 60x30x90		1	1	1	
	Q419005	Remache tubular Ø 4x8		2	2	2	
54	Z683087	Contactor 3TF2001-3AL2		1	1	1	
55	Z213007	Contactor 3TF2010-3AL2		1	1	1	
	Z403016	Guia contactor L=100		1	1	1	
56	3673700	Perfil goma gris en "U" 12x6x180		-	1	1	
	Z716132	Folleto de instrucciones		1	-	-	
	Z718435	Folleto de instrucciones		-	1	1	
	Z713030	Instalacion electrica base		1	1	1	
	Z713031	Instalacion electrica calderin		1	1	1	
	Z713093	Cable alargador (progra. a contac.)		2	2	2	(Suplemento programador a contactor)
	Z718416	Cableado electrovalvula W. MF		-	1	1	
	3712600	Tubo PG-11 electrovalvula L=1600		-	1	1	
	Z728404	Cableado termo stop W. MF		-	1	1	
	Z713032	Esquema electrico adhesivo		1	-	-	(Plano HC-17386-1)
	Z718403	Esquema electrico adhesivo W. MF		-	1	1	(Plano HC-17387-1)
	Z713036	Leyenda esquema electrico adhes.		1	1	1	(Plano HC-17400)
	Z713033	Esquema electrico montaje		1	1	1	(Plano HC-17392)

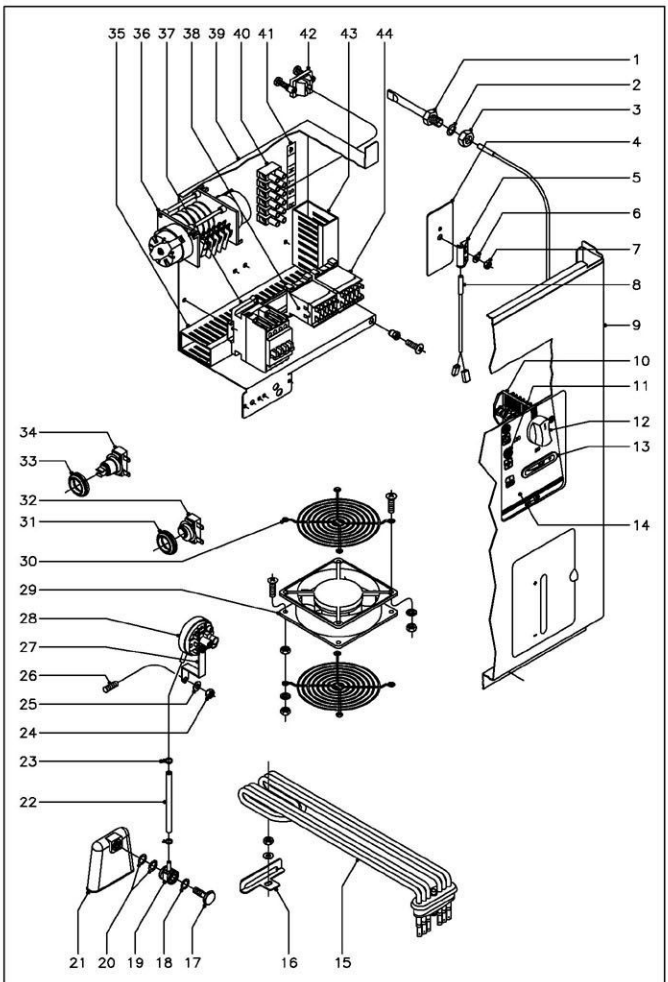

N plano	Firma	Fecha	Aparato	Lamina
C-1230		9-2002	PARTE FUNCIONAL ELECTRICA LAVAVAJILLAS DE CAPOTA ECO-120	9

Fagor Industrial S.Coop. FAGOR
Onate

MOD.	LAVAVAJILLAS DE CAPOTA	ZONA	PARTE FUNCIONAL ELECTRICA	PLANO	C-1230

ITEM	CODIGO	DENOMINACION	TEXTO	ECO-120	NOTAS
1	Z263002	Vaina bulbo termometro		1	
2	Q307048	Junta torica Ø16,18xØ29,12xØ3,53		1	
3	Q162070	Tuerca exagonal M-12		1	
4	Z101211	Apoyo interruptor magnetico		1	
5	Z263010	Amarre interruptor magnetico		1	
6	Q232040	Arandela plana A-6		1	
7	Q162040	Tuerca exagonal M-6		1	
8	Z203009	interruptor magnetico		1	
9	Z712917	Panel frontal		1	
10	Z683085	Conmutador de funciones		1	
	Z602905	Casquillo		2	
	Q041324	Tornillo avellanado M-4x25		2	
11	R693056	Piloto ambar		2	
12	R663062	Boton de mando completo		1	
13	Z263001	Termometro analogico lavado		1	
14	Z792901	Embellecedor adhesivo ECO-120		1	
15	Z743601	Resistencia tanque 4500W. 230V		1	
16	Z743602	Soporte resistencia tanque		1	
	Q232040	Arandela plana A-6		1	
	Q162040	Tuerca exagonal M-6		1	
17	Z303013	Tornillo presostato		1	
18	Q307003	Junta torica Ø16,01xØ10,77xØ2,62		1	
19	Z203012	Empalme presostato		1	
20	Q307003	Junta torica Ø16,01xØ10,77xØ2,62		2	
21	Z203011	Camara presostato		1	
22	3702400	Tubo de goma Ø8x3Ø4x100		1	
23	P102154	Brida elastica pl.tubo		2	
24	Q162040	Tuerca exagonal M-6		1	
25	Q232040	Arandela plana A-6		1	
26		Perno soldado a cuba		1	
27	Z602923	Soporte presostato		1	
28	Z713002	Presostato simple		1	
	Q082032	Tornillo alomado BZ-3,5x9,5		1	
29	Z103066	Ventilador		1	
	Q042022	Tornillo avellanado M-4x15		4	
	Q242020	Arandela abanico A-4		4	
	Q162020	Tuerca exagonal M-4		8	
30	T113015	Proteccion ventilador		2	
	Q042022	Tornillo avellanado M-4x15		4	
	Q242020	Arandela abanico A-4		4	
	Q162020	Tuerca exagonal M-4		4	
31	N503017	Soporte termostato		1	
32	Z718405	Termostato doble		1	
33	N503017	Soporte termostato		1	
34	R213004	Termostato rearme manual		1	
35	3715520	Canaleta unex 60x30x250		2	
	Q419005	Remache tubular Ø 4x8		4	
36	Z703004	Programador ciclo		1	
	Q152019	Tornillo avellanado M-4x15		2	
	Q162020	Tuerca exagonal M-4		2	
37	Z203050	Contactor Sirius 3RT-1016-2AP01		1	
	R663055	Guia contactor L=120		1	
38	Z663087	Contactor 3TF2001-3AL2		1	
39	Z713029	Caja cuadro electrico		1	
	Q221342	Remache exagonal M-5		1	
	Q152004	Tornillo aplastado M-5x13		1	
	Q232040	Arandela plana A-6		2	
	Q162040	Tuerca exagonal M-6		2	
40	Z743006	Regleta de conexiones		1	
41	Z743005	Rotulo adhesivo RSTN		1	
42	Z203020	Retenedor de cable		1	
43	3715520	Canaleta unex 60x30x90		1	
	Q419005	Remache tubular Ø 4x8		2	
44	Z213007	Contactor 3TF2010-3AL2		1	
	Z403016	Guia contactor L=100		1	
	Z736105	Folleto de instrucciones		1	
	Z603041	Cable alimentacion red		1	
	Z713030	Instalacion electrica base		1	
	Z703003	instalacion auxiliar		1	(Conexion maquina a caldera)
	3712300	Tubo plastico PG-21 L=1200		1	(Conexion maquina a caldera)
	Z763006	Racord a 90º		2	(Conexion maquina a caldera)
	Z713093	Cable alargador (progra. a contac.)		2	(Suplemento programador a contactor)
	Z733003	Esquema electrico adhesivo		1	(Plano HC-17388)
	Z713036	Leyenda esquema electrico adhes.		1	(Plano HC-17400)
	Z713033	Esquema electrico de montaje		1	(Plano HC-17392)

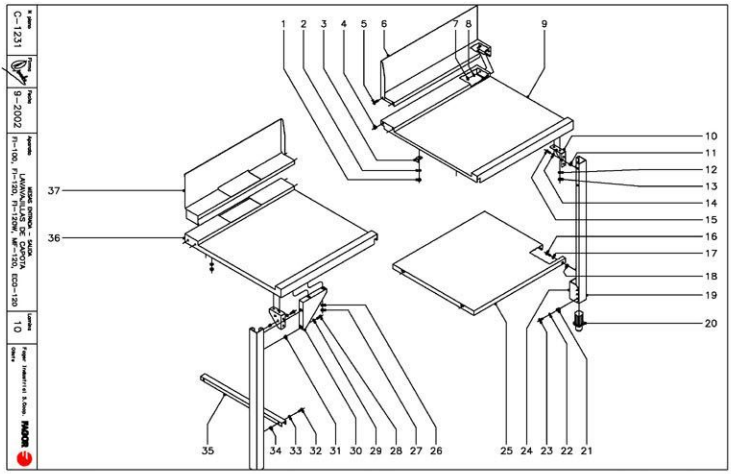

MOD.	LAVAVAJILLAS DE CAPOTA	ZONA	MESAS ENTRADA - SALIDA	PLANO	C-1231

ITEM	CODIGO	DENOMINACION	TEXTO	FI-100	FI-120	ECO-120 IZQUIERDA	ECO-120 DERECHA	FI-120W	MF-120				NOTAS
1	Q162040	Tuerca exagonal M-6		4	4	4	4	4	4				
2	Q242040	Arandela abanico A-6		4	4	4	4	4	4				
3	Z712509	Amarre mesa		4	4	4	4	4	4				
4	Q221342	Remache exagonal M-5		4	4	4	4	4	4				
5	Q152004	Tornillo aplastado M-5x13		4	4	4	4	4	4				
6	Z712513	Peto derecho		1	1	1	-	1	1				
s/n	Z712512	Peto izquierdo		1	1	-	1	1	1				
7	Q162040	Tuerca exagonal M-6		4	4	4	4	4	4				
8	Q242040	Arandela abanico A-6		4	4	4	4	4	4				
9	Z712521	Mesa entrada - salida derecha		1	1	1	-	1	1				
s/n	Z712520	Mesa entrada - salida izquierda		1	1	-	1	1	1				
10	Z276354	Amarre pata		4	4	4	4	4	4				
11	Q221342	Remache exagonal M-5		8	8	8	8	8	8				
12	Q242040	Arandela abanico A-6		8	8	8	8	8	8				
13	Q162040	Tuerca exagonal M-6		8	8	8	8	8	8				
14	Q242030	Arandela abanico A-5		8	8	8	8	8	8				
15	Q012031	Tornillo exagonal M-5x10		8	8	8	8	8	8				
16	Q012031	Tornillo exagonal M-5x10		8	8	4	4	8	8				
17	Q242030	Arandela abanico A-5		8	8	4	4	8	8				
18	Q221342	Remache exagonal M-5		8	8	4	4	8	8				
19	Z272505	Pata		4	4	4	4	4	4				
20	R675610	Pata regulable		4	4	4	4	4	4				
21	Q221343	Remache exagonal M-6		8	8	8	8	8	8				
22	Q242040	Arandela abanico A-6		8	8	8	8	8	8				
23	Q152017	Tornillo amarre M-6x13		8	8	8	8	8	8				
24	Z282516	Regulador pata		4	4	4	4	4	4				
25	Z712503	Bandeja inferior		2	2	1	1	2	2				
26	Q242040	Arandela abanico A-6		-	-	4	4	-	-				
27	Q162040	Tuerca exagonal M-6		-	-	4	4	-	-				

MOD.	LAVAVAJILLAS DE CAPOTA	ZONA	MESAS ENTRADA - SALIDA	PLANO	C-1231

ITEM	CODIGO	DENOMINACION	TEXTO	FI-100	FI-120	ECO-120 IZQUIERDA	ECO-120 DERECHA	FI-120W	MF-120				NOTAS
28	Q012031	Tornillo exagonal M-5x10		-	-	4	4	-	-				
29	Q242030	Arandela abanico A-5		-	-	4	4	-	-				
30	Z702501	Carlabon		-	-	2	2	-	-				
31	Q221342	Remache exagonal M-5		-	-	4	4	-	-				
32	Q012031	Tornillo exagonal M-5x10		-	-	2	2	-	-				
33	Q242030	Arandela abanico A-5		-	-	2	2	-	-				
34	Q221342	Remache exagonal M-5		-	-	2	2	-	-				
35	Z732503	Travesaño		-	-	1	1	-	-				
36	Z732520	Mesa entrada-salida izda. ECO		-	-	1	-	-	-				
s/n	Z732521	Mesa entrada-salida decha. ECO		-	-	-	1	-	-				
37	Z732508	Peto izquierdo ECO		-	-	1	-	-	-				
s/n	Z732509	Peto derecho ECO		-	-	-	1	-	-				

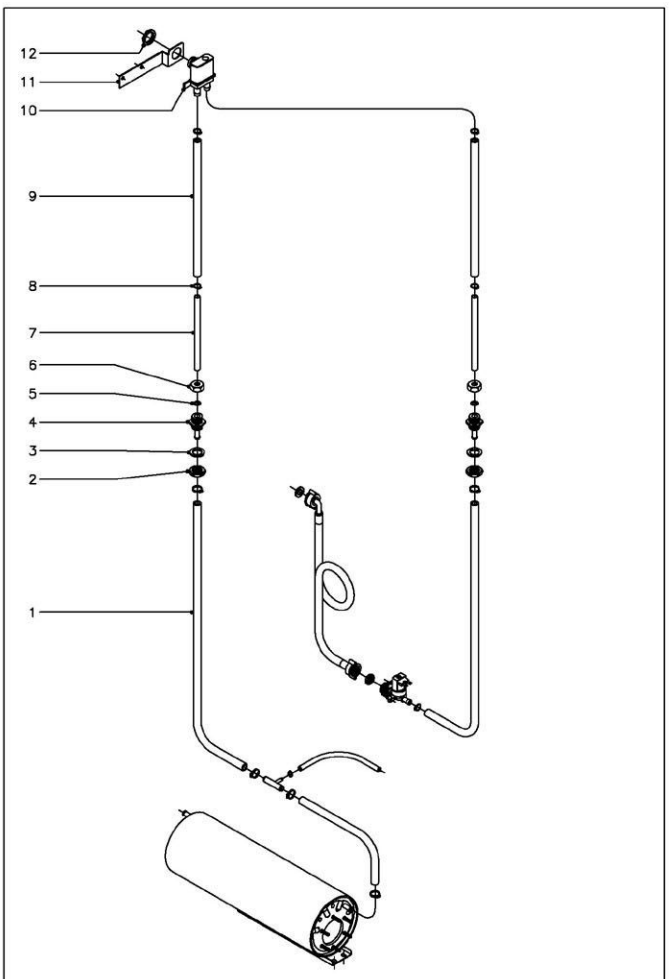

N plano	Firma	Fecha	Aparato	Lamina	
C-1232		9-2002	VALVULA ANTIRRETORNO LAVAVAJILLAS DE CAPOTA FI-100 AR, FI-120 AR	11	Fagor Industrial S.Coop. FAGOR Oñate

MOD.	LAVAVAJILLAS DE CAPOTA CON ANTIRRETORNO	ZONA	VALVULA ANTIRRETORNO	PLANO	C-1232

ITEM	CODIGO	DENOMINACION	TEXTO	FI-100 A.R.	FI-120 A.R.	NOTAS
1	3676900	Tubo de goma Ø17x10x800		2	2	
2	Q223023	Tuerca exagonal 5/8"		2	2	
3	Q307032	Arandela junta Ø32xØ21x3		2	2	
4	Z711904	Pasamuros de aclarado		2	2	
5	Q307048	Junta torica Ø16,18xØ29,12xØ3,53		2	2	
6	Q223107	Tuerca amarre M-20x2,5		2	2	
7	Z711114	Tubo empalme Ø12xØ10x200		2	2	
8	Q881302	Abrazadera 12-20		6	6	
9	3676900	Tubo de goma Ø17x10x370		2	2	
10	Z231105	Valvula antirretorno		1	1	
11	Z711113	Soporte valvula		1	1	Amarrado junto con arbol de lavado
12	Q223016	Tuerca roscada PG-21		1	1	

MOD.	LAVAVAJILLAS DE CAPOTA CON MOTOBOMBA DE DESAGÜE	ZONA	PIEZAS ESPECIFICAS PARA (230 V. III 50 Hz.)	PLANO	

ITEM	CODIGO	DENOMINACION	TEXTO	FI-100 B	FI-120 B	NOTAS
	Z711007	Motobomba de desagüe		1	1	
	Z711005	Soporte motobomba		1	1	
	Z711006	Proteccion motobomba		1	1	
	Q032032	Tornillo alomado M-5x15		2	2	
	Q221342	Remache exagonal M-5		2	2	
	Z713094	Cableado motobomba de desagüe		1	1	
	Z711004	Acumulador desagüe (capota)		1	1	
	Z220903	Manguera de desagüe		1	1	
	Q881304	Abrazadera 20 - 32		2	2	
	Z713098	Presostato de seguridad		1	1	
	Z103077	Racord en "Y"		1	1	
	Z713097	Conmutador de funciones		1	1	
	Z712919	Embellecedor adhesivo FI-100 B		1	-	
	Z722916	Embellecedor adhesivo FI-120 B		-	1	
	Z713096	Esquema electrico adhesivo		1	1	Plano HC-17463
	Z713095	Esquema electrico de montaje		1	1	Plano HC-17465
	Z203511	Motobomba de lavado (60 Hz.)		2	2	
	Z711007	Motobomba de desagüe		1	1	
	Z711005	Soporte motobomba		1	1	
	Z711006	Proteccion motobomba		1	1	
	Q032032	Tornillo alomado M-5x15		2	2	
	Q221342	Remache exagonal M-5		2	2	
	Z713094	Cableado motobomba de desagüe		1	1	
	Z711004	Acumulador desagüe (capota)		1	1	
	Z220903	Manguera de desagüe		1	1	
	Q881304	Abrazadera 20 - 32		2	2	
	Z713098	Presostato de seguridad		1	1	
	Z103077	Racord en "Y"		1	1	
	Z713097	Conmutador de funciones		1	1	
	Z712919	Embellecedor adhesivo FI-100 B		1	-	
	Z722916	Embellecedor adhesivo FI-120 B		-	1	
	Z713096	Esquema electrico adhesivo		1	1	Plano HC-17463
	Z713095	Esquema electrico de montaje		1	1	Plano HC-17465

MOD.	LAVAVAJILLAS DE CAPOTA CON MOTOBOMBA DE DESAGÜE	ZONA	PIEZAS ESPECIFICAS PARA (230 V. II 50 Hz.)	PLANO	

ITEM	CODIGO	DENOMINACION	TEXTO	ECO-120 B	NOTAS
	Z711007	Motobomba de desagüe		1	
	Z711005	Soporte motobomba		1	
	Z711006	Proteccion motobomba		1	
	Q032032	Tornillo alomado M-5x15		2	
	Q221342	Remache exagonal M-5		2	
	Z713094	Cableado motobomba de desagüe		1	
	Z711004	Acumulador desagüe (capota)		1	
	Z220903	Manguera de desagüe		1	
	Q881304	Abrazadera 20 - 32		2	
	Z713098	Presostato de seguridad		1	
	Z103077	Racord en "Y"		1	
	Z713097	Conmutador de funciones		1	
	Z732902	Embellecedor adhesiv. ECO-120 B		1	
	Z733004	Esquema electrico adhesivo		1	Plano HC-17464
	Z713095	Esquema electrico de montaje		1	Plano HC-17465
	Z203511	Motobomba de lavado (60 Hz.)		2	
	Z711007	Motobomba de desagüe		1	
	Z711005	Soporte motobomba		1	
	Z711006	Proteccion motobomba		1	
	Q032032	Tornillo alomado M-5x15		2	
	Q221342	Remache exagonal M-5		2	
	Z713094	Cableado motobomba de desagüe		1	
	Z711004	Acumulador desagüe (capota)		1	
	Z220903	Manguera de desagüe		1	
	Q881304	Abrazadera 20 - 32		2	
	Z713098	Presostato de seguridad		1	
	Z103077	Racord en "Y"		1	
	Z713097	Conmutador de funciones		1	
	Z732902	Embellecedor adhesiv. ECO-120 B		1	
	Z733004	Esquema electrico adhesivo		1	Plano HC-17464
	Z713095	Esquema electrico de montaje		1	Plano HC-17465

MOD.	LAVAVAJILLAS DE CAPOTA	ZONA	PIEZAS ESPECIFICAS PARA (230 V. II 50 Hz.)	PLANO	

ITEM	CODIGO	DENOMINACION	TEXTO	FI-120	NOTAS
	R033002	Prensaestopas		1	
	R033025	Contratuerca		1	

MOD.	LAVAVAJILLAS DE CAPOTA (VERSION BRASIL)	ZONA	PIEZAS ESPECIFICAS PARA (220 V. III 60 Hz.)	PLANO	

ITEM	CODIGO	DENOMINACION	TEXTO	FI-120 T	ECO-120 T	NOTAS
	Z203511	Motobomba de lavado (60 Hz.)		2	2	
	Z208321	Bomba de presion (60 Hz.)		1	-	
	Q012043	Tornillo exagonal M-6x20		4	-	
	Q222012	Tuerca exagonal autoblocante M-6		2	-	
	Q306037	Arandela Ø42,5xØ32x1,5		2	-	
	Z209509	Manguito		2	-	
	Z278322	Manguera entrada de agua L=700		1	-	
	Z278323	Cableado bomba presion		1	-	
	Z728302	Programador ciclo (60 Hz.)		1	1	
	Z728301	Embellecedor adhesivo FI-120 T		1	-	
	Z738301	Embellecedor adhesivo ECO-120T		-	1	
	Z742904	Panel frontal		1	1	
	Z728311	Folleto de instrucciones FI-120 T		1	-	
	Z738311	Folleto de instrucciones ECO-120T		-	1	
	Z203511	Motobomba de lavado (60 Hz.)		2	2	
	Z208321	Bomba de presion (60 Hz.)		1	-	
	Q012043	Tornillo exagonal M-6x20		4	-	
	Q222012	Tuerca exagonal autoblocante M-6		2	-	
	Q306037	Arandela Ø42,5xØ32x1,5		2	-	
	Z209509	Manguito		2	-	
	Z278322	Manguera entrada de agua L=700		1	-	
	Z278323	Cableado bomba presion		1	-	
	Z728302	Programador ciclo (60 Hz.)		1	1	
	Z728301	Embellecedor adhesivo FI-120 T		1	-	
	Z738301	Embellecedor adhesivo ECO-120T		-	1	
	Z742904	Panel frontal		1	1	
	Z728311	Folleto de instrucciones FI-120 T		1	-	
	Z738311	Folleto de instrucciones ECO-120T		-	1	

MOD.	LAVAVAJILLAS DE CAPOTA CORECO	ZONA	PIEZAS ESPECIFICAS PARA LA VERSION CORECO	PLANO	

ITEM	CODIGO	DENOMINACION	TEXTO	CLV-120	NOTAS
	Z728102	Adhesivo de capo CORECO		1	
	Z728101	Embellecedor adhesivo CORECO		1	En panel frontal

MOD.	LAVAVAJILLAS DE CAPOTA RESTOMAT	ZONA	PIEZAS ESPECIFICAS PARA LA VERSION RESTOMAT	PLANO	

ITEM	CODIGO	DENOMINACION	TEXTO	KM-120	NOTAS
	Z214902	Boton de mando completo		1	
	Z660531	Asa de capo		1	
	Z724912	Adhesivo de capo Restomat		1	
	Z724911	Embellecedor adhesivo Restomat		1	En panel frontal