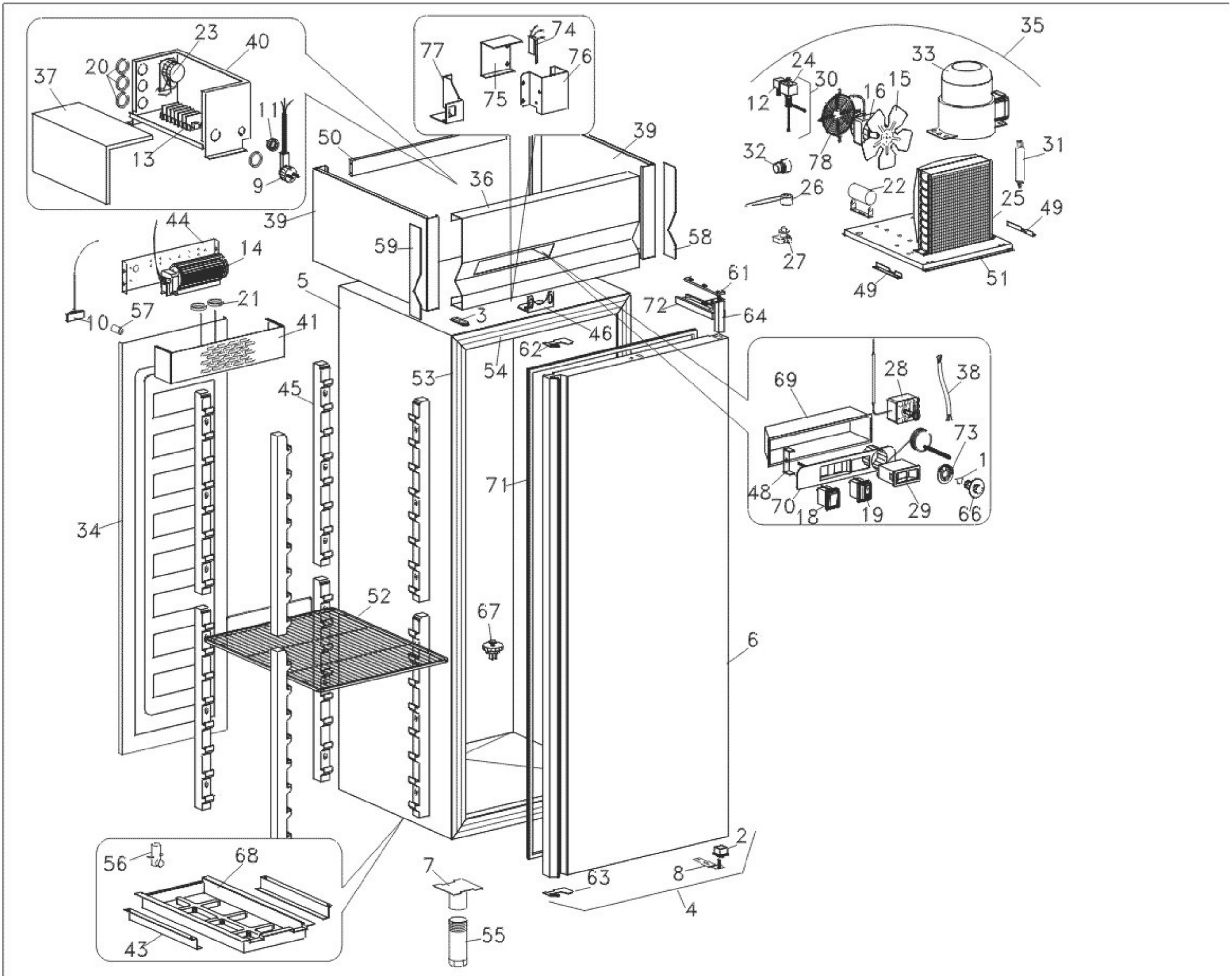
23
40
37
20
11
13
9
77
74
76
75
50
39
36
39
44
14
59
58
5
21
57
10
41
3
46
61
72
64
62
54
53
45
71
34
52
67
6
35
33
24
30
12
16
15
78
32
31
26
22
25
49
27
51
49
69
28
38
73
1
48
70
18
19
29
66
56
68
43
7
55
63
8
2
4