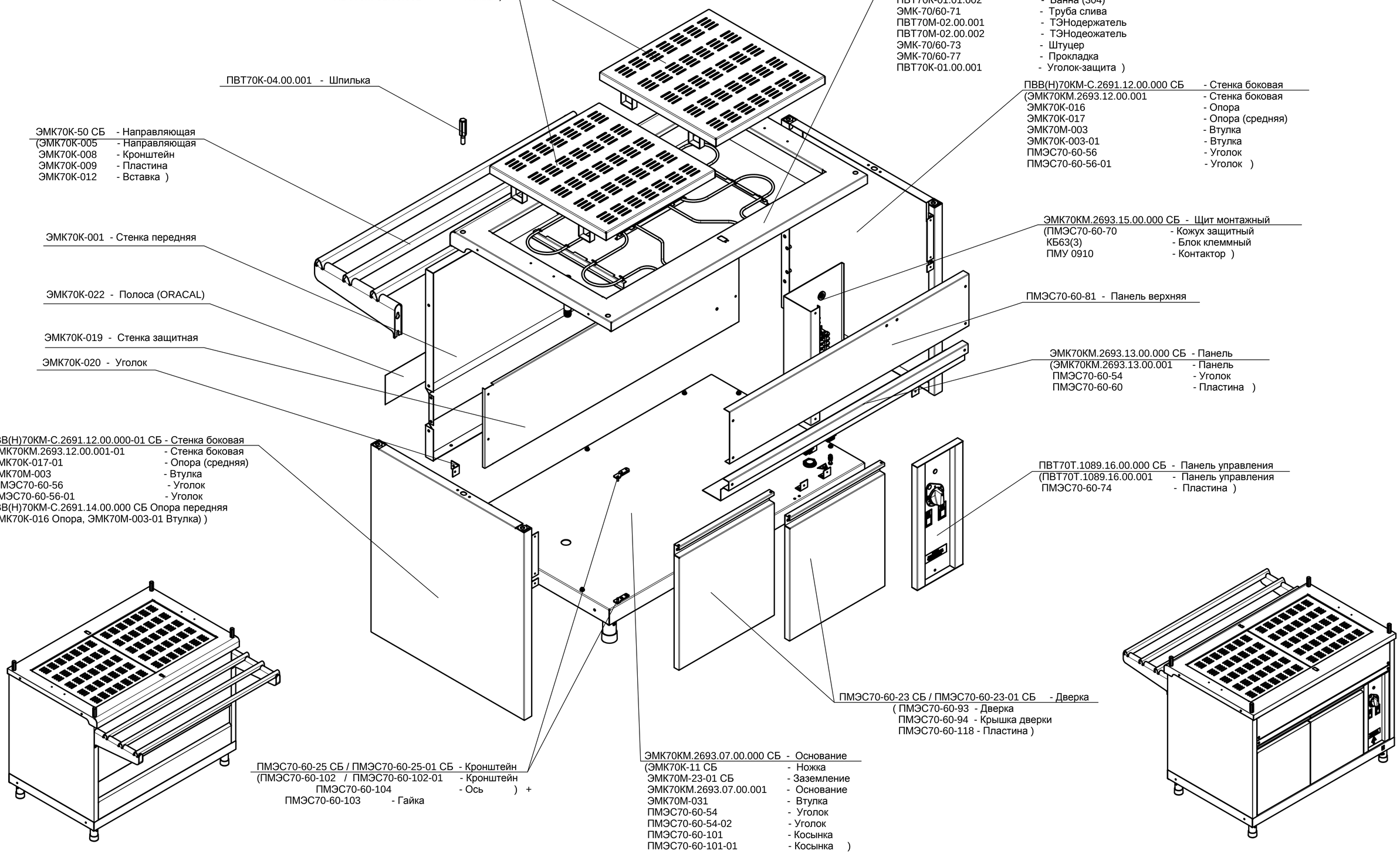ПВТ70КМ.2090.06.00.000 СБ Корпус ПВТ