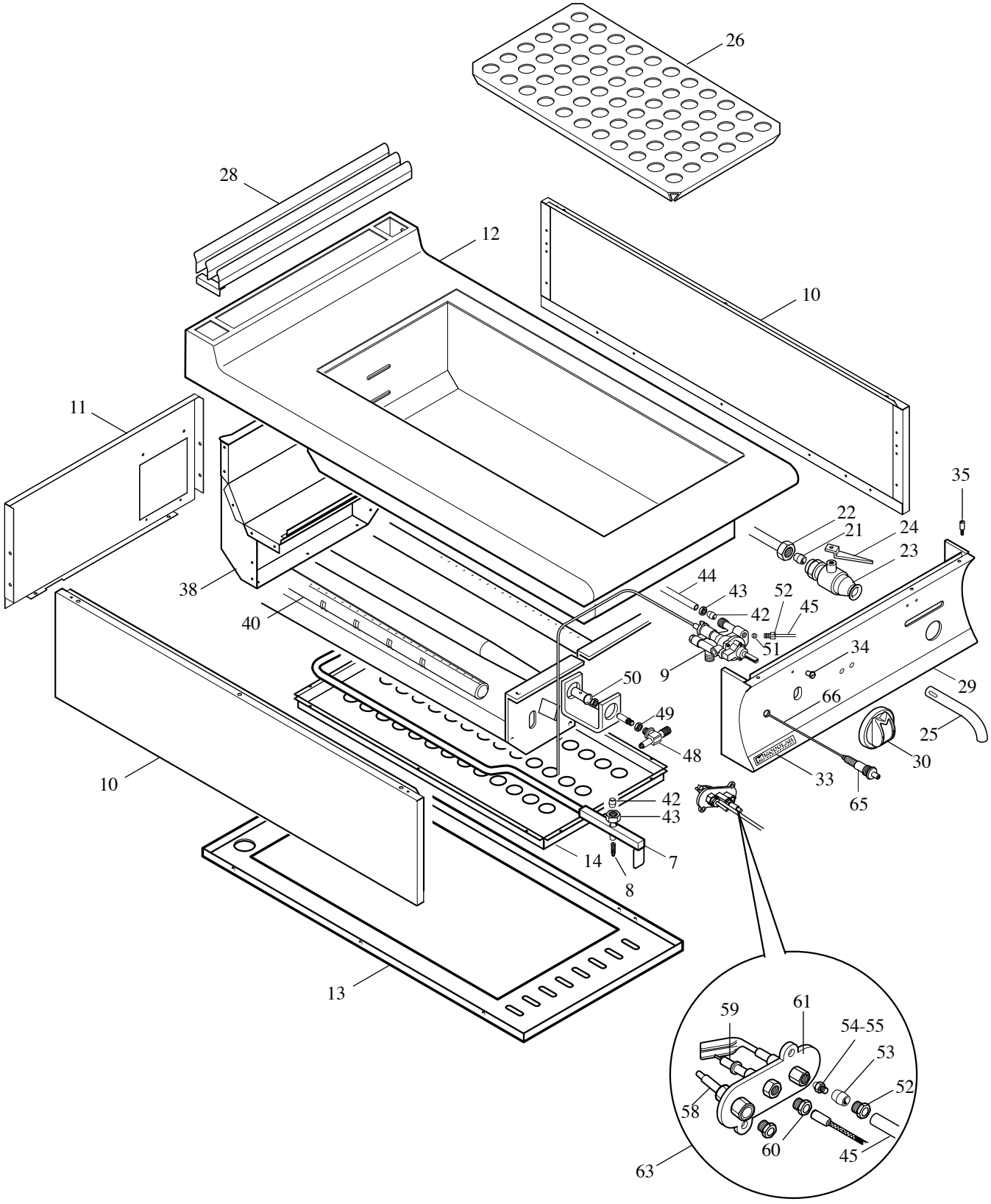
26
28
12
10
11
35
22
21
24
23
38
44
43
52
45
42
40
51
34
9
50
29
66
49
25
48
30
10
33
65
42
43
14
7
8
13
59
61
54-55
53
52
58
60
45
63

MODULAR

LISTA RICAMBI

code 2531211.00

BAGNOMARIA A GAS

MOD. 92 BMG

ED. 01-08

POS.	CODICE	RIF. MODIFICHE	DESCRIZIONE	PREZZO
7	975.212.00		Rampa gas BMG	
8	641.012.00		Vite per presa di pressione M4	
9	971.000.00		Rubinetto gas termostatato PEL 25ST 30-90°	
10	921.749.00		Fianco top	
11	921.793.00		Schienale top 92 gas/neutro	
12	911.795.00		Ass. piano vasca 92 BMG	
13	922.840.00		Fondo top 92 BMG	
14	922.834.00		Sottofondo 92 BMG	
21	673.000.00		Bicono D.18	
22	673.010.00		Dado per rubinetto 3/4” D.18	
23	678.001.00		Rubinetto di scarico 3/4”	
24	623.027.00		Leva Sx rubinetto	
25	631.000.00		Tubo scarico esterno D. 22 con feritoia	
26	921.062.00		Falso fondo BM	
28	911.742.00		Ass. griglia camino	
29	911.797.00		Ass. cruscotto 92 BMG	
30	912.075.00		Ass. manopola grigia gas rubinetto termostatato	
33	250.389.00		Marchio	
34	682.003.00		Placchetta per indice	
35	941.076.00		Perno fissagio cruscotto	
38	911.944.00		Ass. camera di combustione 92 BMG	
40	972.006.00		Ass. bruciatore BMG	
42	673.001.00		Bicono D.10	
43	673.011.00		Dado per bicono D.10 M16x1,5	
44	975.203.00		Conduttura rubinetto/bruciatore	
45	975.239.15		Tubo pilota 92 BMG	
48	673.023.00		Porta ugello per tubo D.10	
49	673.024.00		Dado porta ugello M14x1	
50	672.023.00		Boccola regolazione aria	
51	673.004.00		Bicono pilota D.4	
52	673.013.00		Raccordo bicono D.4 M10x1	
53	673.003.00		Bicono D. 4 targhet 0957009	
54	674.000.00		Ugello Targhet metano D.36	
55	674.001.00		Ugello Targhet GPL D.19	
58	672.001.00		Termocopia Targhet M9x1 L=500	
59	672.015.00		Candela M4 Targhet 0915024	
60	673.014.00		Raccordo fissaggio candela 0974037 sit	
61	672.014.00		Pilota Targhet 2 fiamme 0140011	
63*	672.142.00		Ass. pilota Targhet sit metano	
63*	672.017.00		Ass. pilota Targhet sit GPL	
65	672.006.00		Accenditore piezo	

MODULAR

LISTA RICAMBI

code 2531211.00

BAGNOMARIA A GAS

MOD. 92 BMG

ED. 01-08

POS.	CODICE	RIF. MODIFICHE	DESCRIZIONE	PREZZO
66	666.001.00		Cavo accensione L=500	