TAB-* - DISEGNI/DIAGRAMS - D

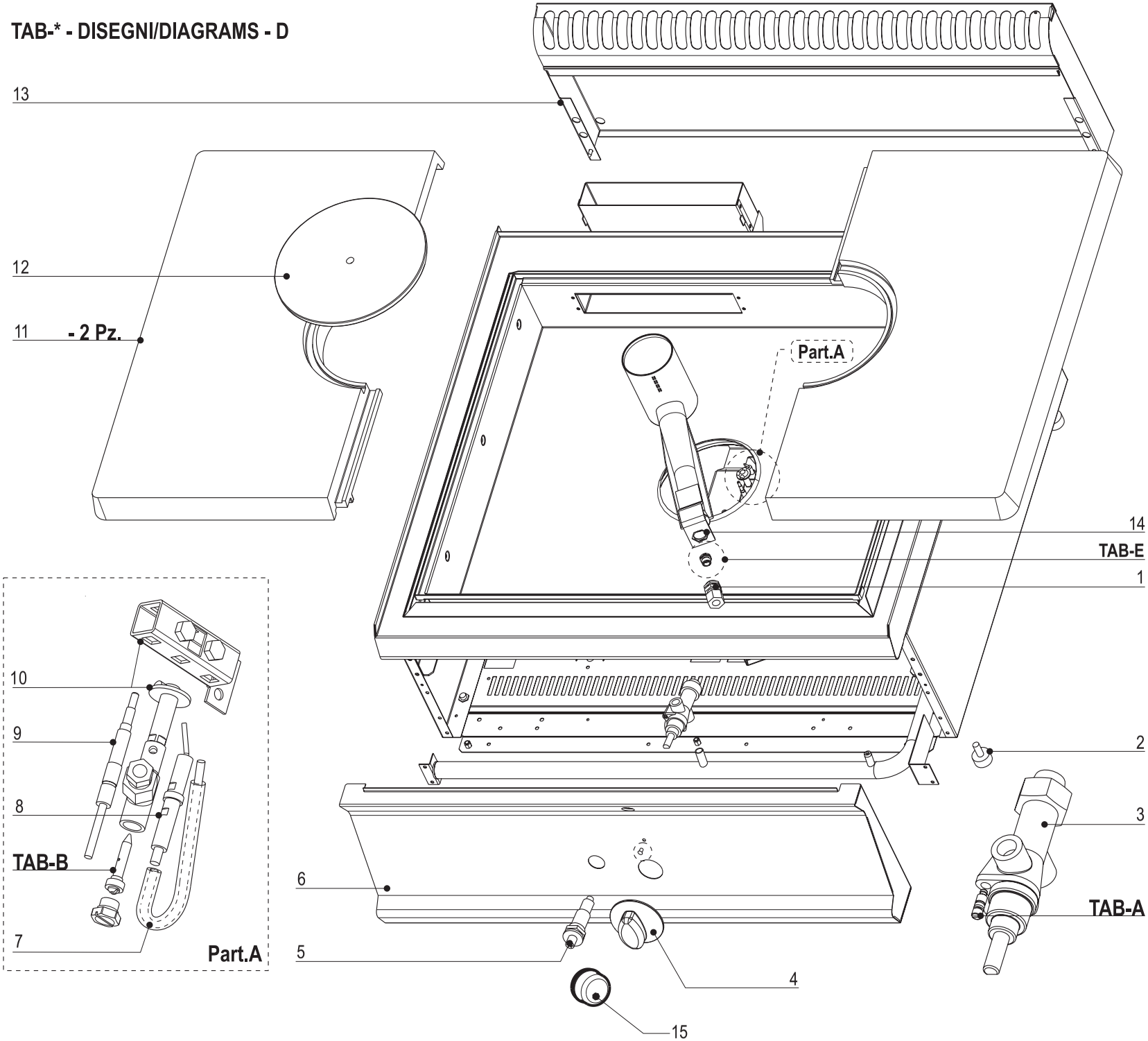

CODICI RICAMBIO PER FINITO / SPARE PARTS FOR THE FINISHED PRODUCT

Aggiornato al/Updated to 27/11/17

Artic./Item	Descrizione/Description	Modello/Model
613006	**"TUTTA PIASTRA" A GAS** **GAS SOLID TOP**	**PPC70G7**

Cons./Recom.	Pos./Posit.	Ricambio/Replacement			Prezzo/Price List
	01900000	RC01900000	ANELLO CAPPUCCIO PIEZO	PIEZO IGNITER NIPPLE RING	8,99
	01	RC00414000	PORTAUGELLO	NOZZLE HOLDER	9,50
	02	RC00311000	PIEDINO H=25 MM	FOOT	4,74
	03	RC05001400	RUBINETTO GAS	GAS COCK	79,66
	04	RC01887000	MANOPOLA GAS NERA	GAS BLACK KNOB	8,15
	04	RC02074000	MANOPOLA GAS GRIGIA	GREY KNOB	8,79
*	05	RC00128000	ACCENDITORE PIEZO CON DADO	PIEZO IGNITER	16,99
	06	RC01162000	CRUSCOTTO PPC70G7	CONTROL PANEL PPC70G7	47,14
	07	RC00123000	CAVO PER CANDELETTA	WIRE FOR SPARK PLUG	9,27
*	08	RC00120000	CANDELETTA D'ACCENSIONE	SPARK PLUG	13,47
*	09	RC00118000	TERMOCOPPIA M9X1 L600	TERMOCOUPLE	15,56
*	10	RC00119000	PILOTA ACCENDITORE 3 VIE	PILOT IGNITER	23,17
	11	RC01160000	COPPIA PIASTRA IN GHISA	HOT PLATE ASSEMBLY	612,68
	12	RC00984000	COPERCHIO GHISA PIASTRA CENTRALE	CAST IRON COVER FOR CENTRAL PLATE	42,59
	13	RC01051000	CAMINO 700 L7	FLUE 700 L7	118,28
	14	RC01161000	BRUCIATORE CIRCOLARE PIASTRA	BURNER	40,15
	15	RC01685000	CAPPUCCIO IN GOMMA PER PIEZO	GUMMY CAP FOR PIEZO IGNITER	9,71

L'azienda si riserva il diritto di apportare ulteriori aggiornamenti senza preavviso. / The data may be updated without prior warning