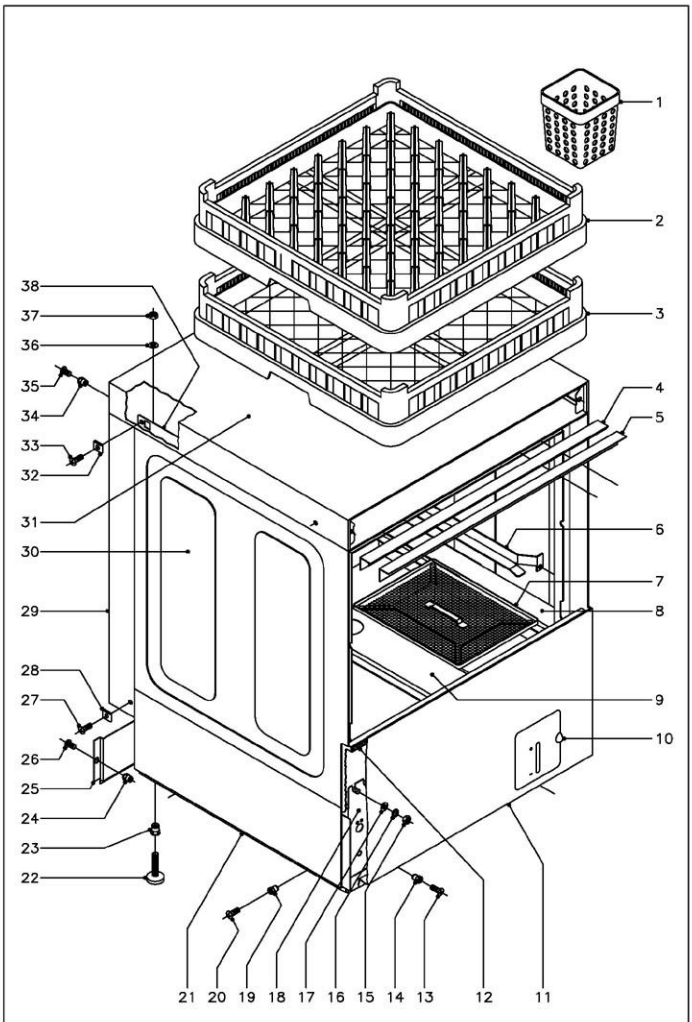

N plano	Firma	Fecha	Aparato	MUEBLE	Lamina	
C-1383		6-2003	LAVAVAJILLAS FI-50		1	Fagor Industrial S.Coop. FAGOR Onate

MOD.	LAVAVAJILLAS FRONTAL	ZONA	MUEBLE Y CESTILLOS	PLANO	C-1383

ITEM	CODIGO	DENOMINACION	TEXTO	FI-50	NOTAS
1	Z655314	Cestillo cubiertos		4	
2	Z655302	Cestillo platos CP-16/18		1	
3	Z655301	Cestillo base CT-10		1	
4	Z200315	Perfil caja		1	
5	Z200309	Escuadra sujecion perfil		1	
6	Z200305	Guia cestillo derecha		1	
s/n	Z200306	Guia cestillo izquierda		1	
	Q232040	Arandela plana A-6		4	
	Q162040	Tuerca exagonal M-6		4	
7	Z210801	Bandeja filtro		4	
8	Z210805	Soporte derecho bandejas		1	
s/n	Z210806	Soporte izquierdo bandejas		1	
9	Z210804	Soporte central bandejas		1	
	Q232040	Arandela plana A-6		8	
	Q162040	Tuerca exagonal M-6		8	
10	Z212902	Puerta deposito completa		1	
s/n	Z212906	Eje puerta		1	
s/n	Q352001	Pasador de aletas Ø2x15		2	
11	Z218611	Panel frontal		1	
12	Z200313	Perfil goma esponjosa		1	
13	Q152004	Tornillo aplastado M-5x13		2	
14	Q221342	Remache exagonal M-5		2	
15	Q162040	Tuerca exagonal M-6		8	
16	Q262040	Arandela muelle A-6		8	
17	Q232040	Arandela plana A-6		8	
18	Z200101	Armazon completo		1	
19	Q221342	Remache exagonal M-5		4	
20	Q152004	Tornillo aplastado M-5x13		4	

MOD.	LAVAVAJILLAS FRONTAL	ZONA	MUEBLE Y CESTILLOS	PLANO	C-1383

ITEM	CODIGO	DENOMINACION	TEXTO	FI-50	NOTAS
21	Z202903	Panel lateral izquierdo		1	
s/n	Z202902	Panel lateral derecho		1	
22	Z200105	Pata regulable		4	
23	Q221345	Remache exagonal M-10		4	
24	Q221342	Remache exagonal M-5		2	
25	Z202905	Panel posterior inferior		1	
26	Q152004	Tornillo aplastado M-5x13		2	
27	Q152004	Tornillo aplastado M-5x13		2	
28	Q221012	Tuerca rapida M-5		2	
29	Z212907	Panel posterior		1	
30	Z200325	Caja soldada		1	
31	Z202906	Tapa		1	
32	Q221012	Tuerca rapida M-5		4	
33	Q152004	Tornillo aplastado M-5x13		4	
34	Q221342	Remache exagonal M-5		2	
35	Q152004	Tornillo aplastado M-5x13		2	
36	Q232040	Arandela plana A-6		4	
37	Q162040	Tuerca exagonal M-6		4	
38	Z200307	Escuadra amarre tapa		2	

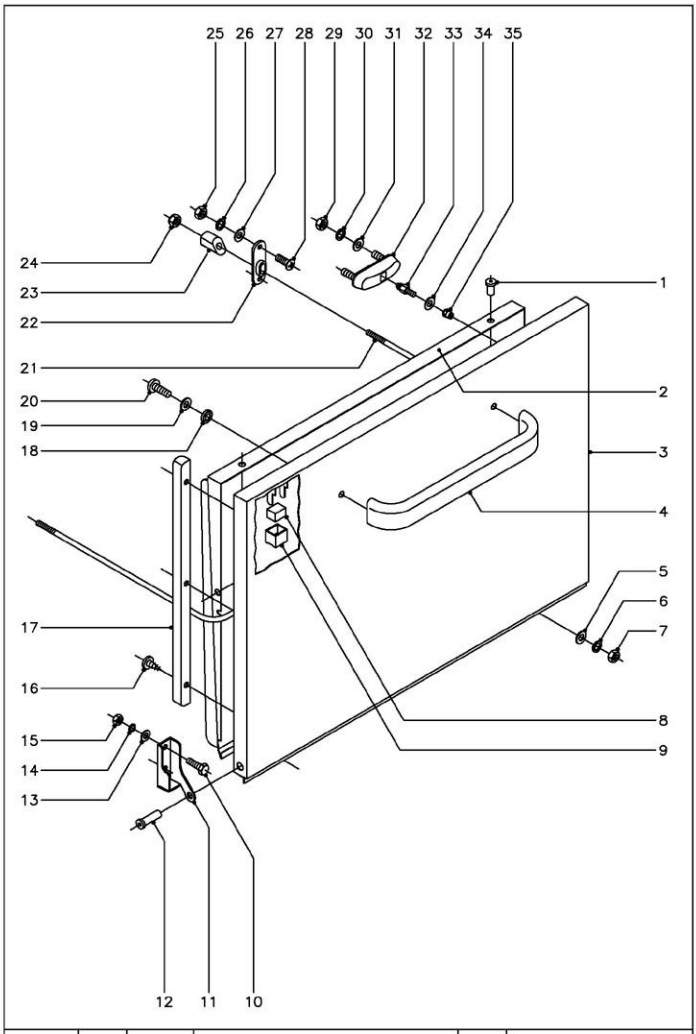

N plano	Firma	Fecha	Aparato	PUERTA	Lamina	
C-1384		6-2003	LAVAVAJILLAS FI-50		2	Fagor Industrial S.Coop. Onate

MOD.	LAVAVAJILLAS FRONTAL	ZONA	PUERTA	PLANO	C-1384

ITEM	CODIGO	DENOMINACION	TEXTO	FI-50	NOTAS
1	Q412000	Remache tubular Ø4x8		4	
2	Z200545	Contrapuerta soldada		1	
3	Z200541	Puerta soldada		1	
4	Z200512	Asa puerta		1	
5	Q232030	Arandela plana A-5		2	
6	Q262030	Arandela muelle A-5		2	
7	Q162030	Tuerca exagonal M-5		2	
8	Z200506	Iman		1	
9	Z200507	Protector iman		1	
10	Q012042	Tornillo exagonal M-6x15		4	
11	Z400514	Bisagra izquierda		1	
s/n	Z400515	Bisagra derecha		1	
12	Z400516	Eje puerta		2	
13	Q232040	Arandela plana A-6		4	
14	Q262040	Arandela muelle A-6		4	
15	Q162040	Tuerca exagonal M-6		4	
16	Q082005	Tornillo chapa 4.2x13		6	
17	Z200524	Marco puerta		2	
18	Q308002	Arandela dubo A-6		2	
19	Q232040	Arandela plana A-6		2	
20	Q032041	Tornillo alomado M-6x10		2	
21	Z200521	Varilla tensor		1	
22	Z200310	Soporte tensor		2	
23	Z200522	Tensor de puerta		2	
24	Q222012	Tuerca autobloqante M-6		2	
25	Q162030	Tuerca exagonal M-5		4	
26	Q262030	Arandela muelle A-5		4	
27	Q232030	Arandela plana A-5		4	
28	Q152004	Tornillo aplastado M-5x13		4	

MOD.	LAVAVAJILLAS FRONTAL	ZONA	PUERTA	PLANO	C-1384

ITEM	CODIGO	DENOMINACION	TEXTO	FI-50	NOTAS
29	Q222012	Tuerca autobloqante M-6		4	
30	Q262040	Arandela muelle A-6		4	
31	Q232040	Arandela plana A-6		4	
32	Z200607	Conjunto cierre puerta		2	
33	Z200601	Enganche cierre		2	
34	Q232030	Arandela plana A-5		2	
35	Q222011	Remache exagonal M-5		2	

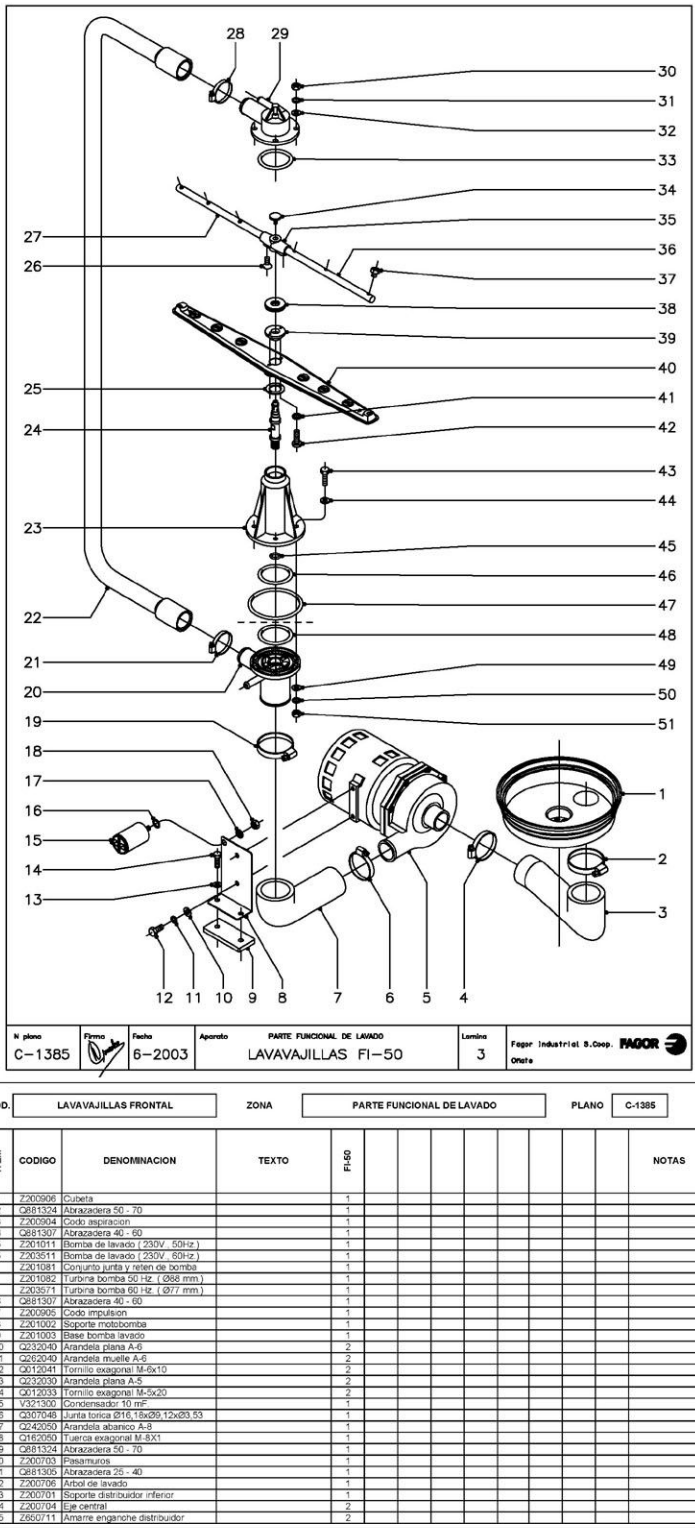

N plano	Firma	Fecha	Aparato	PARTE FUNCIONAL DE LAVADO	Lamina	Fagor Industrial S.Coop. Onate
C-1385		6-2003	LAVAVAJILLAS FI-50		3	FAGOR

MOD.	LAVAVAJILLAS FRONTAL	ZONA	PARTE FUNCIONAL DE LAVADO	PLANO	C-1385

ITEM	CODIGO	DENOMINACION	TEXTO	FI-50	NOTAS
1	Z200906	Cubeta		1	
2	Q681324	Abrazadera 50 - 70		1	
3	Z200904	Codo aspiracion		1	
4	Q881307	Abrazadera 40 - 60		1	
5	Z201011	Bomba de lavado (230V . 50Hz)		1	
5	Z203511	Bomba de lavado (230V . 60Hz)		1	
	Z201081	Conjunto junta y reten de bomba		1	
	Z201082	Turbina bomba 50 Hz. (Ø86 mm.)		1	
	Z203571	Turbina bomba 60 Hz. (Ø77 mm.)		1	
6	Q881307	Abrazadera 40 - 60		1	
7	Z200905	Codo impulsion		1	
8	Z201002	Soporte motobomba		1	
9	Z201003	Base bomba lavado		1	
10	Q232040	Arandela plana A-6		2	
11	Q262040	Arandela muelle A-6		2	
12	Q012041	Tornillo exagonal M-6x10		2	
13	Q232030	Arandela plana A-5		2	
14	Q012033	Tornillo exagonal M-5x20		2	
15	V321300	Condensador 10 mF		1	
16	Q307046	Junta torica Ø16,18x∅9,12x∅3,53		1	
17	Q242050	Arandela abanico A-8		1	
18	Q162050	Tuerca exagonal M-8X1		1	
19	Q681324	Abrazadera 50 - 70		1	
20	Z200703	Pasamuros		1	
21	Q881305	Abrazadera 25 - 40		1	
22	Z200706	Arbol de lavado		1	
23	Z200701	Soporte distribuidor inferior		1	
24	Z200704	Eje central		2	
25	Z650711	Amarre enganche distribuidor		2	

MOD.	LAVAVAJILLAS FRONTAL	ZONA	PARTE FUNCIONAL DE LAVADO	PLANO	C-1385

ITEM	CODIGO	DENOMINACION	TEXTO	FI-50	NOTAS
26	Q152024	Tornillo avellanado M-4x8		4	
27	Z201902	Rama aclarado izquierda		2	
28	Q881305	Abrazadera 25 - 40		1	
29	Z200707	Soporte distribuidor superior		1	
30	Q162040	Tuerca exagonal M-6		4	
31	Q262040	Arandela muelle A-6		4	
32	Q232040	Arandela plana A-6		4	
33	Q307052	Junta torica Ø60,83x∅50,17x∅5,33		1	
34	Q152016	Tornillo especial M-5x0,8		2	
35	Z201903	Soporte ramas aclarado		2	
36	Z201901	Rama aclarado derecha		2	
37	Z211903	Tobera aclarado		12	
38	Z200705	Tuerca especial M-14x1		2	
39	Z650704	Enganche distribuidor		2	
40	Z650716	Distribuidor montado		2	
41	Q242010	Arandela abanico A-3		4	
42	Q152015	Tornillo alomado M-3x6		4	
43	Q012046	Tornillo exagonal M-6x40		4	
44	Q306050	Arandela fibra roja Ø6,2x∅11x1,5		4	
45	Q307050	Junta torica Ø19,18x∅13,94x∅2,62		1	
46	Q307052	Junta torica Ø60,83x∅50,17x∅5,33		1	
47	Q307049	Junta torica Ø69,75x∅65,09x∅5,33		1	
48	Q307052	Junta torica Ø60,83x∅50,17x∅5,33		1	
49	Q232040	Arandela plana A-6		4	
50	Q262040	Arandela muelle A-6		4	
51	Q162040	Tuerca exagonal M-6		4	

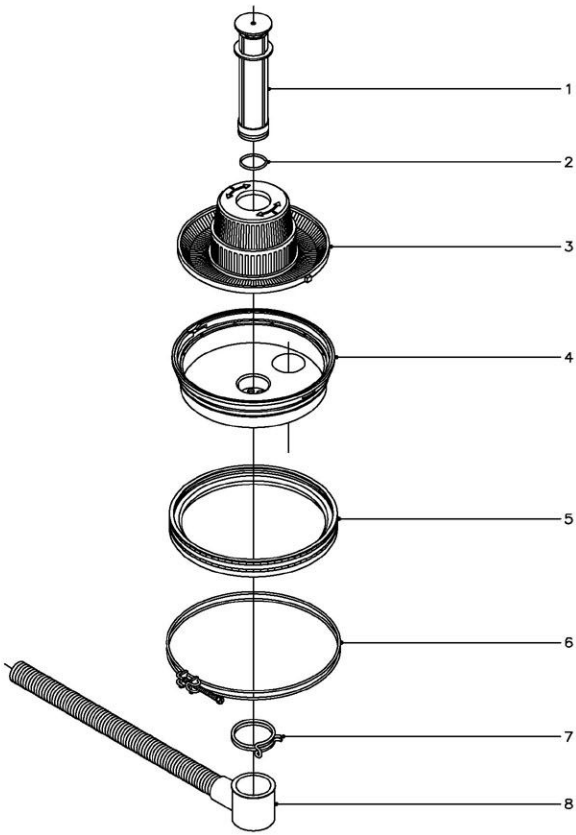

N plano	Firma	Fecha	Aparato	Lamina	
C-1386		6-2003	PARTE FUNCIONAL DESAGUE (POR GRAVEDAD) LAVAVAJILLAS FI-50	4	Fagor Industrial S.Coop. Oñate FAGOR

MOD.	LAVAVAJILLAS FRONTAL	ZONA	PARTE FUNCIONAL DESAGÜE	PLANO	C-1386

ITEM	CODIGO	DENOMINACION	TEXTO	FI-50	NOTAS
1	Z200909	Aliviadero		1	
2	Q307051	Junta toríca Ø41,41xØ36,17xØ2,62		1	
3	Z200901	Filtro aspiracion		1	
4	Z200906	Cubeta		1	
5	Z200907	Junta cubeta		1	
6	Z200908	Abrazadera cubeta		1	
7	Q901308	Abrazadera elastica 56 - 58,8		1	
8	Z200910	Manguera de desagüe		1	

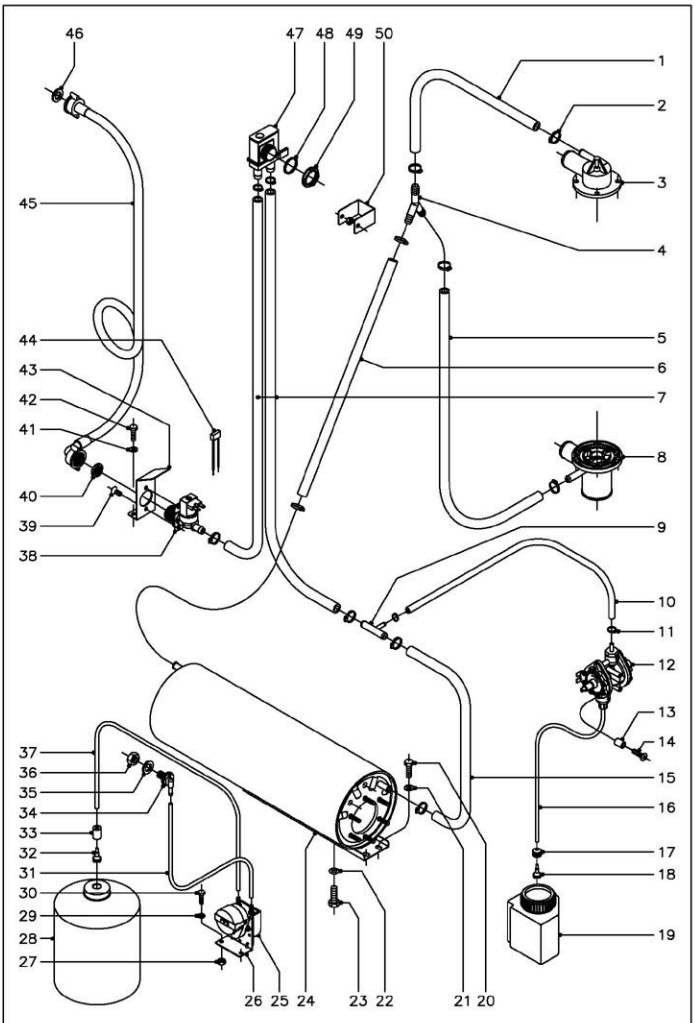

N plano	Firma	Fecha	Aparato	Lamina	Fagor Industrial S.Coop.
C-1387		6-2003	PARTE FUNCIONAL ACLARADO Y DOSIFICADOR LAVADO LAVAVAJILLAS FI-50	5	Oñate

MOD.	LAVAVAJILLAS FRONTAL	ZONA	PARTE FUNCIONAL ACLARADO Y DOSIFICADOR LAVADO	PLANO	C-1387

ITEM	CODIGO	DENOMINACION	TEXTO	FI-50	NOTAS
1	3676900	Tubo goma negra Ø17xØ10x360		1	
2	Q881302	Abrazadera 12 - 20		12	
3	Z300707	Soporte distribuidor superior		1	
4	Z201106	Racord en "Y"		1	
5	3676900	Tubo goma negra Ø17xØ10x780		1	
6	3676900	Tubo goma negra Ø17xØ10x560		1	
7	3676900	Tubo goma negra Ø17xØ10x950		2	
8	Z300703	Pasamuros		1	
9	Z601157	Toma presion		1	
10	3704000	Tubo goma negra Ø10,5xØ5x450		1	
11	Q881308	Abrazadera 8 - 14		2	
12	Z651123	Dosificador tensoactivo		1	
13	Z303007	Casquillo		2	
14	Q041324	Tornillo avellanado M-4x25		2	
15	3676900	Tubo goma negra Ø17xØ10x220		1	
16	3699200	Conducto tensoactivo Ø6xØ4x650		1	
17	N023064	Pasamuros Ø13xØ6		1	
18	Z601153	Filtro aspiracion tensoactivo		1	
19	Z711101	Deposito abrillantador tensoactivo		1	
20	Q012031	Tornillo exagonal M-5x10		2	
21	Q232030	Arandela plana A-5		2	
22	Q307048	Junta torica Ø16,1&x29,12x03,53		1	
23	Q012063	Tornillo exagonal M-10x20		1	
24	Z301710	Cuerpo calderin		1	
25	Z209521	Dosificador detergente		1	
	Q082005	Tornillo chapa 4,2x13		2	
26	Z209518	Soporte dosificador detergente		1	
27	Q162030	Tuerca exagonal M-5		2	
28	-	Garrafa detergente (Comercio)		-	

MOD.	LAVAVAJILLAS FRONTAL	ZONA	PARTE FUNCIONAL ACLARADO Y DOSIFICADOR LAVADO	PLANO	C-1387

ITEM	CODIGO	DENOMINACION	TEXTO	FI-50	NOTAS
29	Q242030	Arandela abanico A-5		2	
30	Q012031	Tornillo exagonal M-5x10		2	
31	3699200	Conducto detergente Ø6xØ4x450		1	
32	Z601153	Filtro aspiracion detergente		1	
33	Z701152	Peso filtro		1	
34	Z230902	Pasamuros detergente		1	
35	Q307031	Arandela junta Ø24xØ14x3		1	
36	Q162070	Tuerca exagonal M-12		1	
37	3699200	Conducto detergente Ø6xØ4x3000		1	
38	Z701135	Electrovalvula entrada agua		1	
39	Q152024	Tornillo avellanado M-4x8		2	
40	Z701132	Filtro junta		1	
41	Q232030	Arandela plana A-5		2	
42	Q012031	Tornillo exagonal M-5x10		2	
43	Z201101	Escuadra amarre electrovalvula		1	
44	Z233012	Condensador antiparasitario		1	
45	Z602121	Manguera entrada agua		1	
46	Q307031	Arandela junta		1	
47	Z331105	Valvula antiretorno		1	
48	Q307029	Arandela junta Ø31xØ26,5x2		1	
49	Q223016	Tuerca roscada PG-21		1	
50	R722631	Fijacion conducciones		1	
	Q162040	Tuerca exagonal M-6		1	

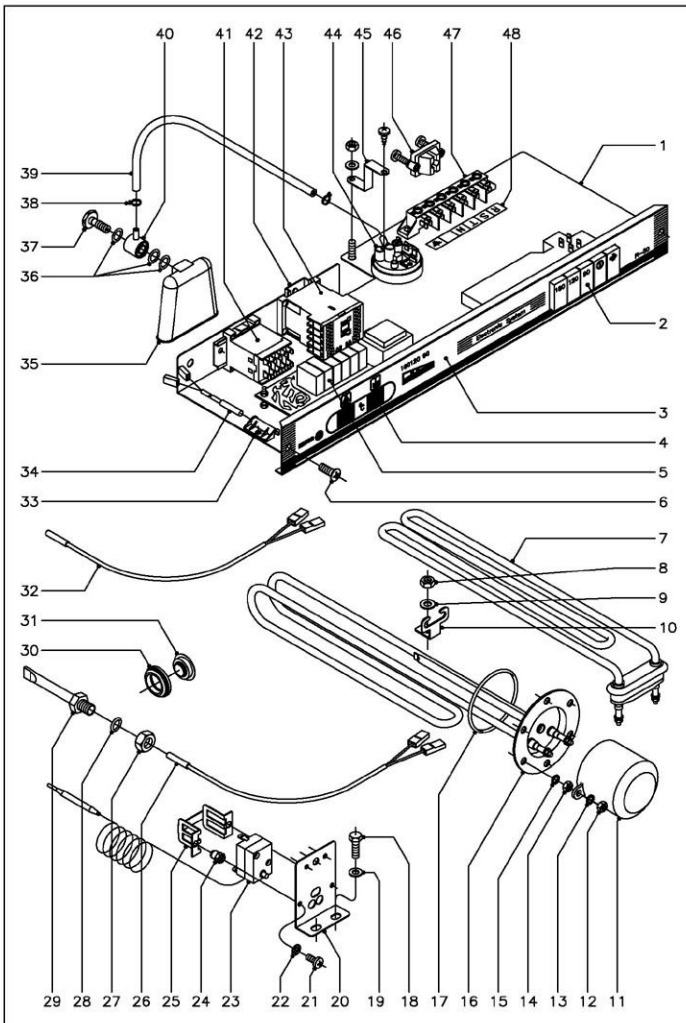

N plano	Firma	Fecha	Aparato		Lamina	
C-1388		6-2003	PARTE FUNCIONAL ELECTRICA LAVAVAJILLAS FI-50		6	Fagor Industrial S.Coop. FAGOR Oñate

MOD.	LAVAVAJILLAS FRONTAL	ZONA	PARTE FUNCIONAL ELECTRICA	PLANO	C-1388

ITEM	CODIGO	DENOMINACION	TEXTO	FI-50	NOTAS
1	Z233001	Caja cuadro electrico		1	
2	Z233006	Teclado		1	
	Z602907	Casquillo distanciador teclado		2	
	Q041324	Tornillo avellanado M-4x25		2	
	Q232020	Arandela plana A-4		2	
	Q162020	Tuerca exagonal M-4		2	
3	Z232901	Embellecedor adhesivo		1	
4	Z233004	Visor		1	
	Q232030	Arandela plana A-5		3	
	Q162030	Tuerca exagonal M-5		3	
5	Z233005	Programador electronico		1	
	Q041324	Tornillo avellanado M-4x25		4	
	Q232020	Arandela plana A-4		4	
	Q162020	Tuerca exagonal M-4		12	
6	Q152004	Tornillo aplastado M-5x13		2	
7	Z203601	Resistencia tanque 2600 W.,230 V.		1	
8	Q162040	Tuerca exagonal M-6		1	
9	Q232040	Arandela plana A-6		1	
10	Z603602	Soporte resistencia tanque		1	
11	Z651731	Caperuza resistencia calderin		1	
12	Q163140	Tuerca exagonal M-8		2	
13	Q262040	Arandela muelle A-6		2	
14	Q163140	Tuerca exagonal M-8		6	
15	Q262040	Arandela muelle A-6		6	
16	Z201706	Resistencia calderin 2800 W ,230v		1	
17	Q307035	Junta torica AN-36		1	
18	Q012031	Tornillo exagonal M-5X10		2	
19	Q232030	Arandela plana A-5		2	
20	Z203047	Soporte termostatos		1	

MOD.	LAVAVAJILLAS FRONTAL	ZONA	PARTE FUNCIONAL ELECTRICA	PLANO	C-1388

ITEM	CODIGO	DENOMINACION	TEXTO	FI-50	NOTAS
21	Q153111	Tornillo alomado M-4X8		2	
22	Q242020	Arandela abanico A-4		2	
23	Z213014	Termostato limitador Tecasa		1	
24	Q221341	Remache exagonal M-4		2	
25	Z203060	Amarre limitador Tecasa		1	
26	Z233007	Conjunto sonda NTC (Tanque)		1	
27	Q162070	Tuerca exagonal M-12		1	
28	Q306024	Arandela junta Ø18xØ12.5x1.5		1	
29	Z263002	Vaina para sonda (Tanque)		1	
30	N503017	Soporte termostato tanque		1	
31	P443060	Tapon		1	
32	Z233007	Conjunto sonda NTC (Calderin)		1	
33	Z203010	Amarre interruptor magnetico		1	
	Q152004	Tornillo aplastado M-5x13		1	
	Q232030	Arandela plana A-5		1	
	Q162030	Tuerca exagonal M-5		1	
34	Z203009	Interruptor magnetico		1	
35	Z203011	Camara presostato		1	
36	Q307003	Junta torica Ø16,01x Ø10.77x2.62		3	
37	Z203013	Tornillo presostato		1	
38	P102154	Brida elastica para tubo		2	
39	3702400	Tubo goma negra Ø8xØ4x1300		1	
40	Z203012	Empalme presostato		1	
41	Z213007	Contactor 3TF2010-3AL2 (tanque)		1	
42	Z123018	Guia contactor L=55		2	
	Q419005	Remache tubular Ø4x8		4	
43	Z203050	Contactor Sirius 3RT-1016-2AP01		1	
44	Z203023	Presostato de nivel		1	
	Q082032	Tornillo alomado BZ-3,5x9,5		1	

MOD.	LAVAVAJILLAS FRONTAL	ZONA	PARTE FUNCIONAL ELECTRICA	PLANO	C-1388

ITEM	CODIGO	DENOMINACION	TEXTO	FI-50	NOTAS
45	Z602923	Soporte presostato		1	
	Q152004	Tornillo aplastado M-5x13		1	
	Q232030	Arandela plana A-5		1	
	Q162030	Tuerca exagonal M-5		1	
46	Z203020	Retenedor de cable		1	
47	R253044	Regleta de conexiones		1	
48	Z213005	Rotulo adhesivo RSTN		1	

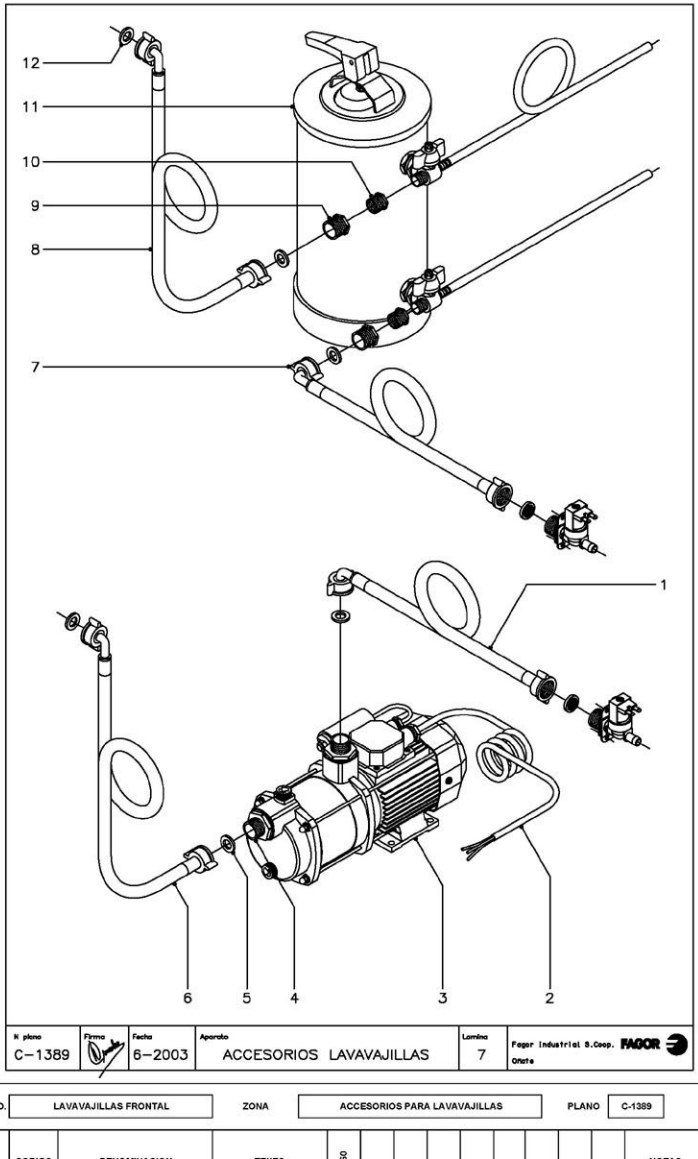

N plano	Firma	Fecha	Aparato	Lamina	
C-1389		6-2003	ACCESORIOS LAVAVAJILLAS	7	Fagor Industrial S.Coop. FAGOR Oñate

MOD.	LAVAVAJILLAS FRONTAL	ZONA	ACCESORIOS PARA LAVAVAJILLAS	PLANO	C-1389

ITEM	CODIGO	DENOMINACION	TEXTO	FI-50	NOTAS
	1210305187 KIT BOMBA PRESION				
1	-	Manguera de maquina	-		
2	Z209510	Cableado bomba de presion	1		
3	Z209508	Bomba de presion (230 V.. 50 Hz)	1		
3	Z209508	Bomba de presion (230 V.. 60 Hz)	1		
4	Z209509	Manguito	2		
5	Q307031	Junta manguera entrada agua	2		
6	Z602121	Manguera entrada de agua	1		
	1210305191 KIT DESCALCIFICADOR 8l				
7	-	Manguera de maquina	-		
8	Z602121	Manguera entrada de agua	1		
9	Z209515	Tuerca reduccion 3/4" - 1/2"	2		
10	Z209516	Tuerca reduccion 1/2" - 3/8"	2		
11	Z209511	Descalcificador 8l	1		
12	Q307031	Junta manguera entrada agua	2		
	1210305186 KIT DESCALCIFICADOR 12l				
7	-	Manguera de maquina	-		
8	Z602121	Manguera entrada de agua	1		
9	Z209515	Tuerca reduccion 3/4" - 1/2"	2		
10	Z209516	Tuerca reduccion 1/2" - 3/8"	2		
11	Z209507	Descalcificador 12l	1		
12	Q307031	Junta manguera entrada agua	2		
	1210305192 KIT DESCALCIFICADOR 16l				
7	-	Manguera de maquina	-		
8	Z602121	Manguera entrada de agua	1		
9	Z209515	Tuerca reduccion 3/4" - 1/2"	2		
10	Z209516	Tuerca reduccion 1/2" - 3/8"	2		
11	Z209512	Descalcificador 16l	1		
12	Q307031	Junta manguera entrada agua	2		
5	Z203511	Bomba de lavado 230 V.. 50 Hz	1		
	Z236104	Folleto de instrucciones	1		
	Z233015	Esquema electrico adhesivo	1		Plano HC-16454
	Z233045	Esquema electrico de montaje	1		Plano HC-16223-6
	Z603041	Cable de alimentacion	1		
	Z233008	Instalacion electrica	1		
	Q563009	Terminal macho+hembra 6,35x0,8	2		Para electrovalvula y condensador
	3713900	Funda roja-negra Ø6x24x30	2		
	Q012073	Tornillo exagonal M-12x20	1		Acceso a pasamuros detergente lavado
	Q306024	Arandela junta Ø18xØ12,5x1,5	1		Acceso a pasamuros detergente lavado
	Q162070	Tuerca exagonal M-12	1		Acceso a pasamuros detergente lavado
	3713500	Perfil cubrearistas plastico L=110	1		
	3713500	Perfil cubrearistas plastico L=140	1		