DESPIECE TECNICO

Marmita a gas a presión baño maría
Gas pressure and indirect boling pans
Marmites à gaz systême bain-marie et pression
Gas druck-kochkessel indirekt beheizt
Pentole riscaldamento indiretto ed autoclave a gas
Marmita a gas a pressâo con banho-maria

GAMA 900

Modelos:

MPG9-10 BM
MPG9-15 BM

Marzo 2009 March

Revisado Julio 2011 July Revised

FAGOR

FAGOR INDUSTRIAL

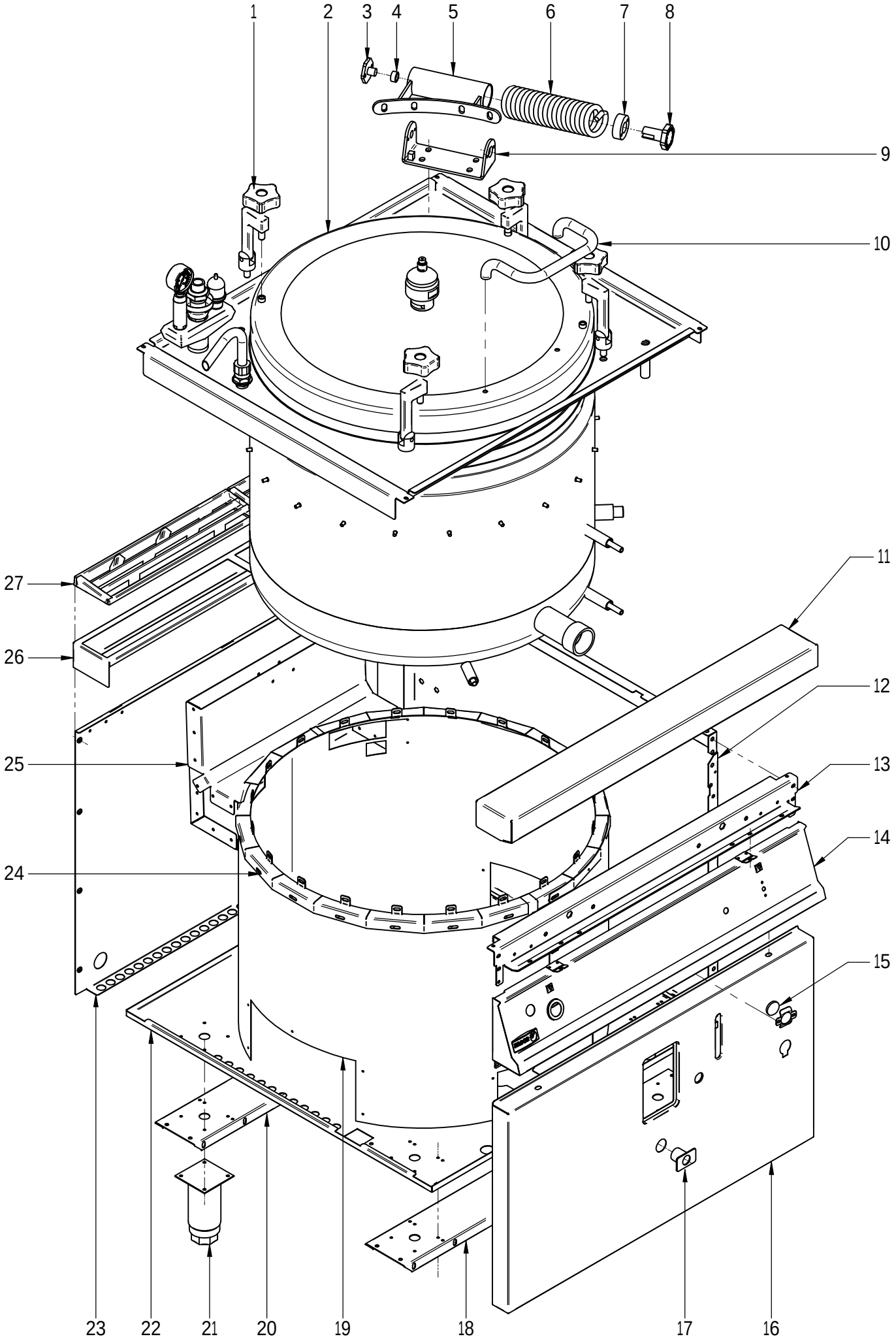

N plano	Firma	Fecha	Aparato	MUEBLE	Lamina	
C-2270		2009-03	MARMITAS MPG9-10 BM; 9-15 BM		1	Fagor Industrial S.Coop. FAGOR Oñate

MOD.	MARMITAS GAMA 900 / PAN 900 RANGE	ZONA	MUEBLE / UNIT	PLANO	C-2270

ITEM	CODIGO	DENOMINACION	TEXTO	MPG9-10 BM	MPG9-10 BM S	MPG9-15 BM	MPG9-15 BM S					NOTAS
1	S052101000	TIRANTE 02101130	TIE ROD 02101130	4	4	4	4					
	Q162070000	TUERCA EXAGONAL M12	HEXAGONAL NUT M12	4	4	4	4					
	Q261570000	ARANDELA MUELLE A12	SPRING WASHER A12	4	4	4	4					
2	S146131000	CUBA+TAPA MPG9-10 BM	TUB+COVER MPG9-10 BM	1	1	_	_					
2	S226128000	CUBA+TAPA MPG9-15 BM	TUB+COVER MPG9-15 BM	_	_	1	_					
2	S036161000	CUBA+TAPA MPG9-15 BM	TUB+COVER MPG9-15 BM	_	_	_	1					
S/Nº	S146129000	CUBA COMPLETA MPG9-10 BM	COMPLETE TUB MPG9-10 BM	1	1	_	_					
S/Nº	S226129000	CUBA COMPLETA MPG9-15 BM	COMPLETE TUB MPG9-15 BM	_	_	1	_					
S/Nº	S036162000	CUBA COMPLETA MPG9-15	COMPLETE TUB MPG9-15	_	_	_	1					
S/Nº	S056137000	TAPA COMPLETA	COMPLETE COVER	1	1	1	1					
	S056109000	JUNTA TAPA	LID SEAL	1	1	1	1					
S/Nº	S016101000	FILTRO DE CUBA	TUB FILTER	1	1	1	1					
	S036117000	SOPORTE FILTRO	FILTER SUPPORT	2	2	2	2					
	Q412000000	REMACHE TUBULAR 4x8	TUBULAR RIVET 4x8	8	8	8	8					
3	S116119000	GIRO DE ASA	HANDLE ROTATION	1	1	1	1					
	Q012041000	TORNILLO EXAGONAL M6x10 A304	HEXAGONAL BOLT M6x10 A304	2	2	2	2					
4	S116126000	COJINETE CILINDRICO	CYLINDRICAL BEARING	1	1	1	1					
5	S036143000	BISAGRA COMPLETA	COMPLETE HINGE	1	1	1	1					
6	S136108000	RESORTE TAPA 07004	SPRING COVER 07199	1	1	1	1					
7	S116118000	CASQUILLO	BUSHING	1	1	1	1					
8	S116120000	TENSOR MUELLE	TENSIONING SPRING	1	1	1	1					
	Q012042000	TORNILLO EXAGONAL M6x15	HEXAGONAL BOLT M6x15	2	2	2	2					
	Q262040000	ARANDELA GROW. A6 A304	WASHER GROW. A6 A304	2	2	2	2					
9	S036131000	SOPORTE BISAGRA COMPLETA	COMPLETE HINGE SUPPORT	1	1	1	1					ELIMINADO 03.05.10
9	S226136000	SOPORTE BISAGRA COMPLETA	COMPLETE HINGE SUPPORT	1	1	1	1					INTRODUCIDO 03.05.10
S/Nº	S026102000	REFUERZO BISAGRA MARMITAS	COOK. POT HINGE REINFORCE.	1	1	1	1					
	Q232050000	ARANDELA A8	WASHER A8	4	4	4	4					
	Q262050000	ARANDELA GROW. A8 A304	WASHER GROW. A8 A304	4	4	4	4					
	Q212051000	TUERCA SOMBRERO M8	COWL NUT M8	4	4	4	4					

MOD.	MARMITAS GAMA 900 / PAN 900 RANGE	ZONA	MUEBLE / UNIT	PLANO	C-2270

ITEM	CODIGO	DENOMINACION	TEXTO	MPG9-10 BM	MPG9-10 BM S	MPG9-15 BM	MPG9-15 BM S					NOTAS
10	S036123000	ASA DE TAPA	COVER HANDLE	1	1	1	1					
	Q012053000	TORNILLO EXAGONAL M8x20 A304	HEXAGONAL BOLT M8x20 A304	2	2	2	2					
	Q302027000	ARANDELA 25x8,4x2	WASHER 25X8.4X2	2	2	2	2					
11	S105402000	ANTERIOR DE MESA 1M	BENCH FRONT 1M	1	_	1	_					
	Q152004000	TORNILLO APLAST. M5x13 A304	MUSHROOM HEAD BOLT M5x13 A	2	_	2	_					
	Q302022000	ARANDELA 16x6x1,2 A304	WASHER 16x6x1.2 A304	2	_	2	_					
12	X162814000	PANEL LATERAL DERECHO G900	RIGHT SIDE PANEL G900	1	_	1	_					
12	S142806000	PANEL LATERAL DERECH. G9-00S	RIGHT SIDE PANEL G9-00S	_	1	_	_					
12	S222808000	PANEL LATERAL DERECH. G9-00S	RIGHT SIDE PANEL G9-00S	_	_	_	1					
S/Nº	X162813000	PANEL LATERAL IZQUIERDO G900	LEFT SIDE PANEL G900	1	_	1	_					
S/Nº	S142805000	PANEL LATERAL IZQUIERD. G900S	LEFT SIDE PANEL G900S	_	1	_	_					
S/Nº	S222807000	PANEL LATERAL IZQUIERD. G915S	LEFT SIDE PANEL G915S	_	_	_	1					
	Q221343000	REMACHE EXAGONAL M6	HEXAGONAL RIVET M6	22	_	22	_					
	Q221342000	REMACHE EXAGONAL M5	HEXAGONAL RIVET M5	12	12	12	12					
	Q012053000	TORNILLO EXAGONAL M8x20 A304	HEXAGONAL BOLT M8x20 A304	4	_	4	_					
	Q012031000	TORNILLO EXAGONAL M5x10 A304	HEXAGONAL BOLT M5x10 A304	2	2	2	2					
13	S222606000	ESCUADRA INTE. ANT. MESA 1M	BENCH FRONT INT BRACKET 1M	1	1	1	1					
	Q221342000	REMACHE EXAGONAL M5	HEXAGONAL RIVET M5	7	7	7	7					
	Q012032000	TORNILLO EXAGONAL M5X15	HEXAGONAL BOLT M5x15	6	6	6	6					
14	S222809000	PORTAMANDOS MARMITA 1M	PAN CONTROL HOLDER 1M	1	1	1	1					
	Q152004000	TORNILLO APLAST. M5x13 A304	MUSHROOM HEAD BOLT M5x13 A	4	4	4	4					
	Q221343000	REMACHE EXAGONAL M6	HEXAGONAL RIVET M6	2	2	2	2					
	Q151336000	TORNILLO SOPORTE GUIAS	GUIDE SUPPORT BOLT	2	2	2	2					
	Q302022000	ARANDELA 16x6x1,2 A304	WASHER 16x6x1.2 A304	2	2	2	2					
	U022836000	ESCUDO FAGOR	FAGOR EMBLEM	1	1	1	1					
	Q221023000	CLIP SUJECIÓN RÁPIDA Ø 5	RAPID FASTENING CLIP Ø5	2	2	2	2					
15	9294600000	MIRILLA CRISTAL	INSPECTION WINDOW	1	1	1	1					
15A	S312617000	TAPA MIRILLA	INSPECTION WINDOW COVER	1	1	1	1					
	Q221342000	REMACHE EXAGONAL M5	HEXAGONAL RIVET M5	2	2	2	2					
	Q012031000	TORNILLO EXAGONAL M5x10 A304	HEXAGONAL BOLT M5x10 A304	2	2	2	2					

MOD.	MARMITAS GAMA 900 / PAN 900 RANGE	ZONA	MUEBLE / UNIT	PLANO	C-2270

ITEM	CODIGO	DENOMINACION	TEXTO	MPG9-10 BM	MPG9-10 BM S	MPG9-15 BM	MPG9-15 BM S					NOTAS
16	S022802000	PANEL FRONTAL MG9-10 BM	FRONT PANEL MG9-10 BM	1	_	_	_					
16	S102811000	PANEL FRONTAL MPG9-10 BMS	FRONT PANEL MPG9-10 BMS	_	1	_	_					
16	S222814000	PANEL FRONTAL MG9-15 BM	FRONT PANEL MG9-15 BM	_	_	1	1					
	Q012042000	TORNILLO EXAGONAL M6x15	HEXAGONAL BOLT M6x15	2	2	2	2					
	Q302022000	ARANDELA 16x6x1,2 A304	WASHER 16x6x1.2 A304	2	2	2	2					
17	S112804000	EMBELLECEDOR TUBO	PIPE TRIM	1	1	1	1					
18	S102610000	LISTON SOPORTE PATAS ANT. 1M	FRONT LEG SUPPORT STRIP	1	_	1	_					
19	S022651000	ENVOLVENTE MG9-10 BM	ENCLOSURE MG9-10 BM	1	_	_	_					
19	S022657000	ENVOLVENTE MG9-10 BMS	ENCLOSURE MG9-10 BMS	_	1	_	_					
19	S042659000	ENVOLVENTE MG9-15 BM	ENCLOSURE MG9-15 BM	_	_	1	1					
	Q151323000	TORNILLO BROCA 4,8X16	DRILL BIT SCREW 4.8X16	27	27	27	27					
20	S102611000	LISTON SOPORTE PATAS POS.1M	REAR LEG SUPPORT STRIP 1M	1	_	1	_					
	Q012042000	TORNILLO EXAGONAL M6x15	HEXAGONAL BOLT M6x15	8	_	8	_					
	Q302022000	ARANDELA 16x6x1,2 A304	WASHER 16x6x1.2 A304	8	_	8	_					
	Q232040000	ARANDELA A6	WASHER A6	8	_	8	_					
21	X260151000	PATA REGULABLE	ADJUSTABLE LEG	4	_	4	_					
	Q411304000	REMACHE AVIBULB Ø4,8	AVIBULB RIVET Ø4.8	16	_	16	_					
22	S222620000	BASE INFERIOR	LOWER BASE	1	_	1	_					
22	S142617000	BASE INFERIOR MG9-10 S	LOWER BASE MG9-10 S	_	1	_	_					
22	S222640000	BASE INFERIOR S	LOWER BASE S	_	_	_	1					
	Q221343000	REMACHE EXAGONAL M6	HEXAGONAL RIVET M6	2	2	2	2					
	Q162040000	TUERCA EXAGONAL M6	HEXAGONAL NUT M6	4	_	4	_					
23	U562853000	PANEL POSTERIOR 1M G9-00	REAR PANEL 1M G9-00	1	_	1	_					
23	X242817000	PANEL POSTERIOR 1M G9-10S	REAR PANEL 1M G9-10S	_	1	_	_					
23	S372816000	PANEL POSTERIOR 1M G9-15 S	REAR PANEL 1M G9-15 S	_	_	_	1					
	Q419005000	REMACHE 4x8 ALMG3 / ALUMINIO	RIVET 4X8 ALMG3 / ALUMINIUM	8	8	8	8					
24	S102616000	VIROLA MG900 BM	SHELL MG900 BM	2	2	_	_					
24	S102616000	VIROLA MG900 BM	SHELL MG900 BM	_	_	2	2					
	Q162040000	TUERCA EXAGONAL M6	HEXAGONAL NUT M6	20	20	20	20					
	Q302022000	ARANDELA 16x6x1,2 A304	WASHER 16x6x1.2 A304	20	20	20	20					

MOD.	MARMITAS GAMA 900 / PAN 900 RANGE	ZONA	MUEBLE / UNIT	PLANO	C-2270

ITEM	CODIGO	DENOMINACION	TEXTO	MPG9-10 BM	MPG9-10 BM S	MPG9-15 BM	MPG9-15 BM S					NOTAS
25	S022655000	ANTERIOR CHIMENEA MG9-10 BM	FRONT FLUEPIPE MG9-10 BM	1	1	_	_					
25	S222642000	ANTERIOR CHIMENEA MG9-15 BM	FRONT FLUEPIPE MG9-15 BM	_	_	1	1					
25A	S022654000	AMARRE LATERAL CHIMENEA	FLUEPIPE SIDE FASTENING	2	2	_	_					
25A	S022654000	AMARRE LATERAL CHIMENEA	FLUEPIPE SIDE FASTENING	_	_	2	2					
25B	S022653000	POSTERIOR CHIMENEA	REAR FLUEPIPE	1	1	_	_					
25B	S222643000	POSTERIOR CHIMENEA	REAR FLUEPIPE	_	_	1	1					
25C	S022656000	DISTANCIADOR CHIMENEA	FLUEPIPE SPACER	1	1	1	1					
	Q419005000	REMACHE 4X8 ALMG3 / ALUMINIO	RIVET 4X8 ALMG3 / ALUMINIUM	24	24	24	24					
	Q151323000	TORNILLO BROCA 4,8X16	DRILL BIT SCREW 4.8X16	4	4	4	4					
26	R205439000	SOPORTE EMBELLECEDOR 1M	TRIM SUPPORT 1M	1	1	1	1					
27	R205425000	EMBELLECEDOR ESMALTE	ENAMEL TRIM	2	2	2	2					

N plano
C-2271

Firma

Fecha
2009-03

Aparato
MARMITA MPG9-10 BM; 9-15 BM

VALVULAS

Lamina
2

Fagor Industrial S.Coop.
Onate

FAGOR

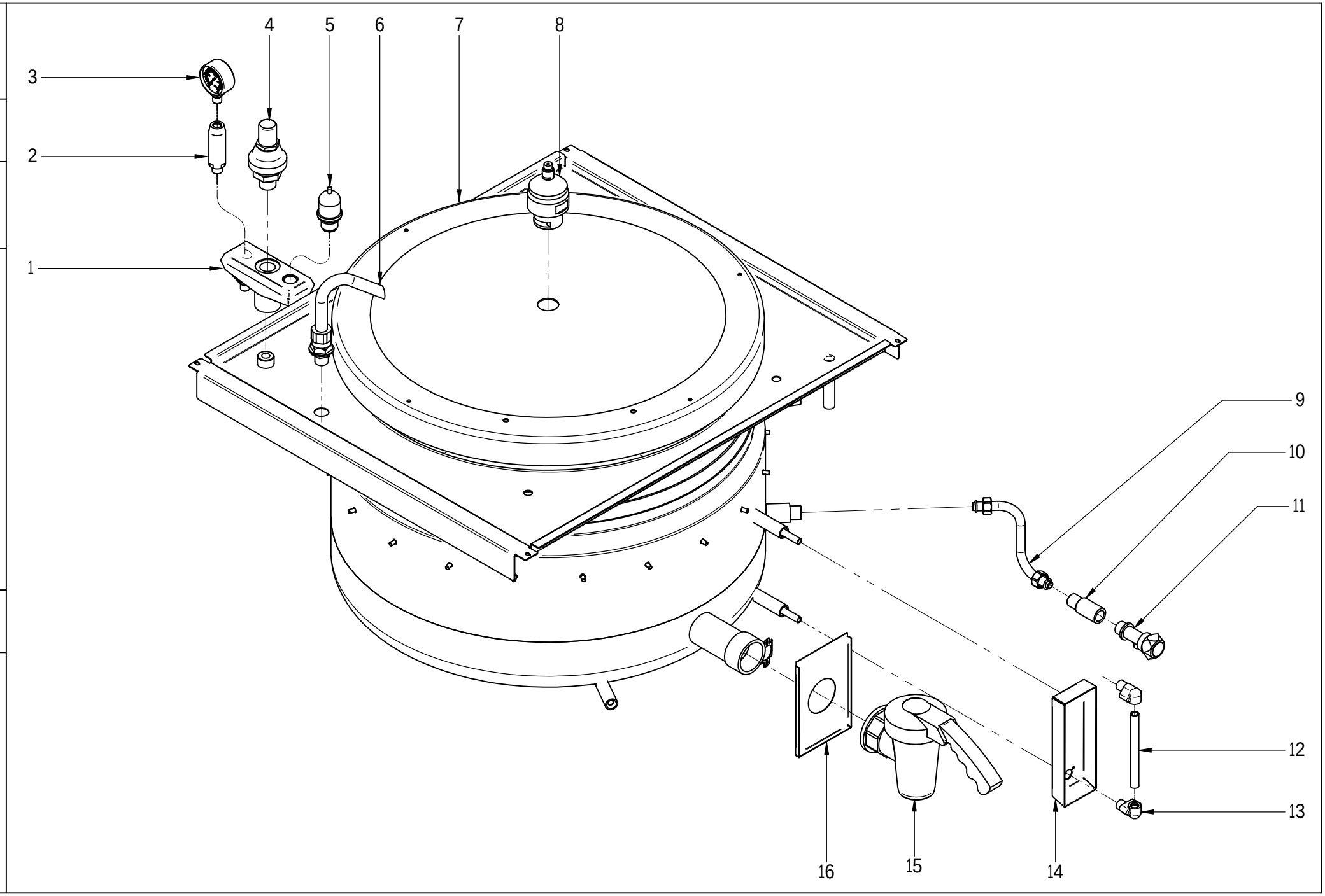

MOD.	MARMITAS GAMA 900 / PAN 900 RANGE	ZONA	VALVULAS	PLANO	C-2271

ITEM	CODIGO	DENOMINACION	TEXTO	MPG9-10 BM	MPG9-10 BM S	MPG9-15 BM	MPG9-15 BM S					NOTAS
1	S022100000	SOPORTE 3 SALIDAS 22805062	3-OUTPUT SUPPORT 22805062	1	1	1	1					
	Q306063000	ARANDELA Ø34x26,7x1,5	WASHER Ø34x26.7x1.5	1	1	1	1					
2	S022102000	PORTAMANOMETRO 2210617	MANOMETERHOLDER 2210617	1	1	1	1					
	Q306066000	ARANDELA Ø23,9x16,6x3	WASHER Ø23.9X16.6X3	1	1	1	1					
3	9220815000	MANOMETRO 36303601	MANOMETER 36303601	1	1	1	1					
4	S022101000	VALVULA SEGURIDAD 01508004	SAFETY VALVE 01508004	1	1	1	1					
	Q306063000	ARANDELA Ø34x26,7x1,5	WASHER Ø34x26.7x1.5	1	1	1	1					
5	S022103000	VALVULA PRESION 01509004	PRESSURE VALVE 01509004	1	1	1	1					
	Q306064000	ARANDELA Ø29,8x24,8x1,5	WASHER Ø29.8x24.8x1.5	1	1	1	1					
6	S052100000	TUBO LLENADO 01102113	FILLER PIPE 01102113	1	1	1	1					
7	S146129000	CUBA COMPLETA MPG9-10 BM	COMPLETE TUB MPG9-10 BM	1	1	_	_					
7	S226129000	CUBA COMPLETA MPG9-15 BM	COMPLETE TUB MPG9-15 BM	_	_	1	_					
7	S036162000	CUBA COMPLETA MPG9-15	COMPLETE TUB MPG9-15	_	_	_	1					
8	S202101000	VALVULA DE PRESION	PRESSURE VALVE	1	1	1	1					
9	S025006000	CONDUC. PURGA COMPL. INF.	LOWER COMPL. BLEED PIPE	2	2	_	_					
9	S045004000	CONDUCTO A NIVEL COMPLETO	COMPLETE LEVEL PIPE	_	_	2	2					
10	S045006000	CASQUILLO GRIFO NIVEL	LEVEL TAP BUSHING	1	1	1	1					
11	S102124000	GRIFO DE NIVEL C/MANILLA NEG	LEVEL TAP WITH BLACK HANDLE	1	1	1	1					
12	S042102000	TUBO NIVEL SERIGRAFIADO	PRINTED LEVEL PIPE	1	1	1	1					
S/Nº	S082101000	TUERCA 3/8	NUT 3/8	2	2	2	2					
S/Nº	U265008000	BICONO Ø10	BICONE Ø10	2	2	2	2					
13	S042101000	RACORD VISOR NIVEL	LEVEL SIGHT CONNECTION	2	2	2	2					
	Q307069000	JUNTA TORICA 17.26X12.36X2.5	O-RING 17.26X12.36X2.5	2	2	2	2					
14	S042647000	PROTECCION VISUALIZADOR	DISPLAY PROTECTION	1	1	1	1					
	Q032021000	TORNILLO ALOMADO M4X10	CURVED SCREW M4X10	4	4	4	4					
15	S102125000	GRIFO VACIADO 2"	DRAINAGE TAP 2"	1	1	1	1					
16	S112803000	CUBIERTA GRIFO MG-900	TAP COVER MG-900	1	1	1	1					
S/Nº	S112105000	MUELLE SOPORTE CUBIER. 07003	COVER SUPPO. SPRING 07003	1	1	1	1					

N plano
C-2272

Firma

Fecha
2009-03

Aparato
MARMITA MPG9-10 BM; 9-15 BM

CONJUNTO FUNCIONAL

Lamina
3

Fagor Industrial S.Coop.
Onate

FAGOR

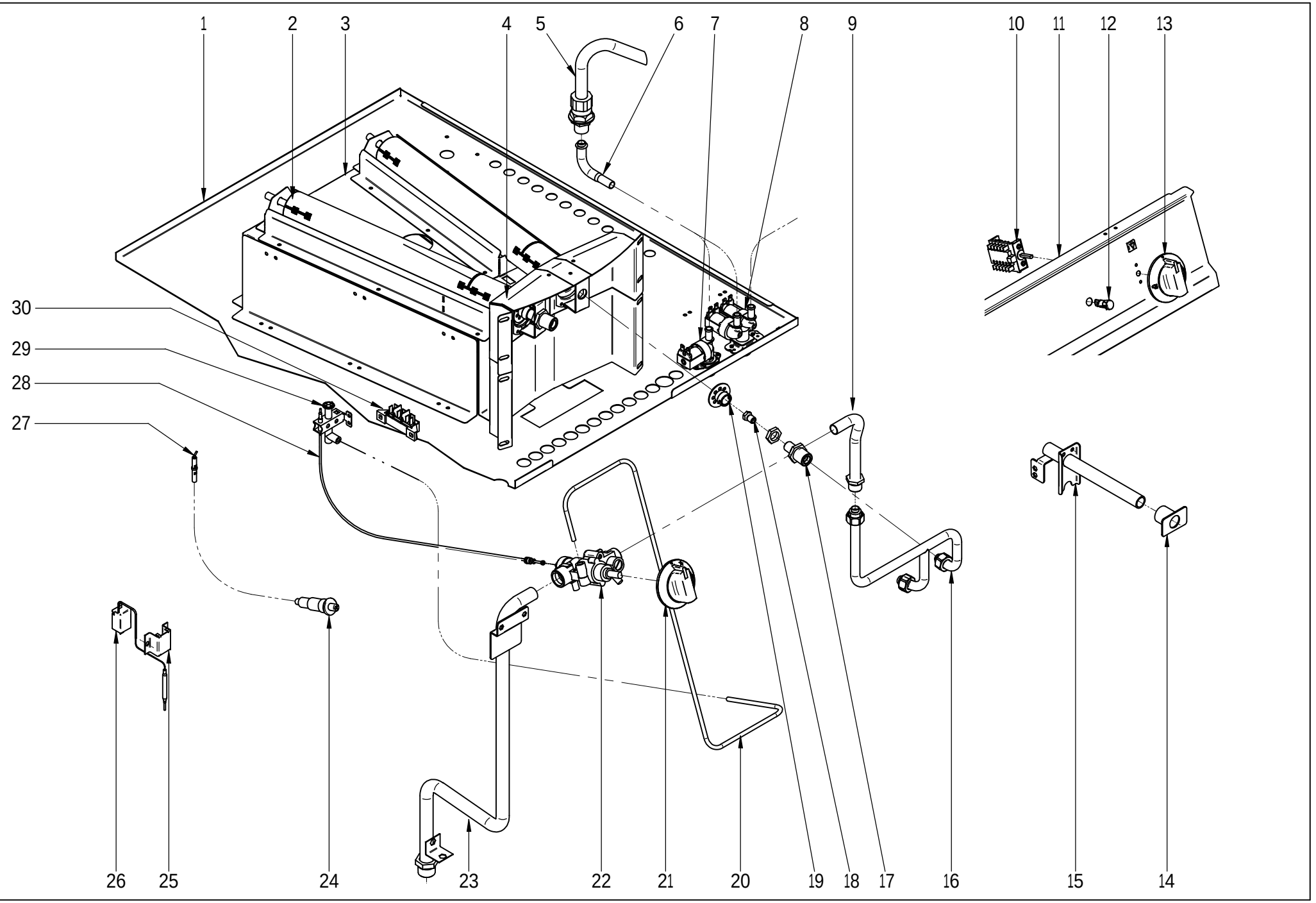

MOD.	MARMITAS GAMA 900 / PAN 900 RANGE	ZONA	CONJUNTO FUNCIONAL / FUNCTIONAL UNIT	PLANO	C-2272

ITEM	CODIGO	DENOMINACION	TEXTO	MPG9-10 BM	MPG9-10 BM S	MPG9-15 BM	MPG9-15 BM S					NOTAS
1	S222620000	BASE INFERIOR	LOWER BASE	1	_	1	_					
1	S142617000	BASE INFERIOR MG9-10 S	LOWER BASE MG9-10 S	_	1	_	_					
1	S222640000	BASE INFERIOR S	LOWER BASE S	_	_	_	1					
2	S225701000	QUEMADOR DE POLIDORO MG900	POLIDORO BURNER MG900	2	2	2	2					
	Q012021000	TORNILLO EXAGONAL M4x10 A304	HEXAGONAL BOLT M4x10 A304	8	8	8	8					
3	S022649000	BASE QUEMADOR MG9-10 BM	BURNER BASE MG-910 10 BM	1	_	_	_					
3	S102618000	BASE QUEMADOR MG-910 BM S	BURNER BASE MG-910 BM S	_	1	_	_					
3	S222633000	BASE QUEMADOR MG-915 BM	BURNER BASE MG-915 BM	_	_	1	1					
	Q419005000	REMACHE 4x8 ALMG3 / ALUMINIO	RIVET 4X8 ALMG3 / ALUMINIUM	10	10	10	10					
S/Nº	S222630000	DEFLECTOR DCHO. QUEMADOR	RIGHT DEFLECTOR BURNER	1	1	1	1					
S/Nº	S222631000	DEFLECTOR IZDO. QUEMADOR	LEFT DEFLECTOR BURNER	1	1	1	1					
4	S102615000	FRONTAL QUEMADOR MG9-10 BM	BURNER FRONT MG9-10 BM	1	1	_	_					
4	S252605000	FRONTAL QUEMADOR MG9-20	BURNER FRONT MG9-20	_	_	1	1					
	Q221342000	REMACHE EXAGONAL M5	HEXAGONAL RIVET M5	2	2	2	2					
	Q221341000	REMACHE EXAGONAL M4	HEXAGONAL RIVET M4	8	8	8	8					
5	S052100000	TUBO LLENADO 01102113	FILLER PIPE 01102113	1	1	1	1					
6	S565027000	TUBO ENTRADA TUBO LLENADO	INTAKE PIPE FILLER PIPE	1	1	1	1					
	Q306024000	JUNTA18X12.5X1.5	SEAL 18X12.5X1.5	1	1	1	1					
	Q223010000	TUERCA 1/2 GAS	NUT 1/2 GAS	1	1	1	1					
S/Nº	3676900000	TUBO GOMA NEGRA Ø 17*10	BLACK RUBBER PIPE 17*10	3	3	3	3					
	Q881308000	ABRAZADERA 8-14L	CLAMP 8-14L	6	6	6	6					
S/Nº	Z201106000	RACORD EN Y	Y-CONNECTION	1	1	1	1					
7	Z701135000	ELECTROVALVULA SIMP. 220V	SIMPLE SOLENOID VALVE 220V	1	1	1	1					
8	P255001000	ELECTROVALVULA DOBLE	DOUBLE SOLENOID VALVE	1	1	1	1					
	S222645000	PROT. ELECTROVALVULA M900	SOLENOID PROTECTION M900	1	1	1	1					INTRODUCIDO 01.12.09
	S222646000	TAPA PROTEC. ELECTR. M900	PROT. COVER SOLENOID M900	1	1	1	1					INTRODUCIDO 01.12.09
	Z601156000	REGULADOR 8L RO. 254.034	REGULATOR 8L RED 254.034	3	3	3	3					
	Q032021000	TORNILLO ALOMADO M4X10	CURVED SCREW M4X10	4	4	4	4					
9	S565015000	CONDUCCION CONEXION GRIFO	TAP CONNECTION PIPE	1	1	1	1					
	Q306024000	JUNTA 18X12.5X1.5	SEAL 18x12.5x1.5	3	3	3	3					

MOD.	MARMITAS GAMA 900 / PAN 900 RANGE	ZONA	CONJUNTO FUNCIONAL / FUNCTIONAL UNIT	PLANO	C-2272

ITEM	CODIGO	DENOMINACION	TEXTO	MPG9-10 BM	MPG9-10 BM S	MPG9-15 BM	MPG9-15 BM S					NOTAS
10	R693004000	CONMUTADOR DE FUNCIONES	FUNCTIONS SWITCH	1	1	1	1					
	Q042022000	TORNILLO AVELLANADO M4X15	COUNTERSUNK BOLT M4x15	2	2	2	2					
11	S222809000	PORTAMANDOS MARMITA 1M	PAN CONTROL HOLDER 1M	1	1	1	1					
12	X143018000	PILOTO AMBAR SARTEN	FRYING PAM AMBER PILOT	1	1	1	1					
13	S142107000	MANDO AGUA MARMITA BM	WATER PAN CONTROL BM	1	1	1	1					
14	S112804000	EMBELLECEDOR TUBO	PIPE TRIM	1	1	1	1					
	Q221324000	TUERCA 3/4 GAS	NUT 3/4 GAS	1	1	1	1					
15	S225042000	TUBO ENCENDIDO COMP. MG-900	COMPLETE IGNITION PIPE MG-90	1	1	1	1					
	Q012031000	TORNILLO EXAGONAL M5x10 A304	HEXAGONAL BOLT M5x10 A304	2	2	2	2					
16	S025023000	CONDUCCION A QUEMADOR G910	PIPING TO BURNER G910	1	1	_	_					
16	S045033000	CONDUCCION A QUEMADOR G915	PIPING TO BURNER G915	_	_	1	1					
	S312105000	TUERCA FIJAC.COND.QUEMADOR	BURNER PIPE FASTENING NUT	1	1	1	1					
	S312106000	BICONO Ø16	BICONE Ø16	1	1	1	1					
17	X505724000	MANGUITO PORTATOBERAS	NOZZLE HOLDER SLEEVE	2	2	2	2					
	Q223019000	TUERCA 3/8 GAS LATÓN	NUT 3/8 GAS BRASS	2	2	2	2					
18	9105100000	TOBERA Ø 1.50 BUT-PROPANO	NOZZLE Ø1.50 BUT-PROPANE	2	2	_	_					
18	U134401000	TOBERA Ø 2,20 GAS NATURAL	NOZZLE Ø2.20 GAS NATURAL	2	2	_	_					
18	N502401000	TOBERA Ø 1.70 BUT-PROPANO	NOZZLE Ø1.70 BUT-PROPANE	_	_	2	2					
18	S222401000	TOBERA Ø 2,55 GAS NATURAL	NOZZLE Ø2.55 GAS NATURAL	_	_	2	2					
19	X505013000	REGULADOR DE AIRE POLIDORO	POLIDORO AIR CONTROL	2	2	2	2					
	Q012021000	TORNILLO EXAGONAL M4x10 A304	HEXAGONAL BOLT M4x10 A304	2	2	2	2					
20	S025025000	TUBO PILOTO MG9-10 BM	PILOT PIPE MG9-10	1	1	_	_					
20	S045035000	TUBO PILOTO MG9-20	PILOT PIPE MG9-20	_	_	1	1					
	X205028000	BICONO Ø 6	BICONE Ø 6	1	1	1	1					
	S312107000	MANGUITO TUBO PILOTO	PILOT PIPE HOSE	1	1	1	1					
	U134323000	RACORD BICONO Ø 6 958.031	BICONE CONNECTION Ø 6 958.03	1	1	1	1					
21	S102103000	BOTON DE MANDO MARMITA	PAN CONTROL BUTTON	1	1	1	1					
22	S312101000	GRIFO SC. PEL-23S.V Ø1,40	TAP SC. PEL-23S.V Ø1,40	1	1	1	1					ELIMINADO 01.06.09
22	S312115000	GRIFO SC. PEL-23S.V Ø 2,2	TAP SC. PEL-23S.V Ø 2,2	1	1	1	1					INTRODUCIDO 01.06.09

MOD.	MARMITAS GAMA 900 / PAN 900 RANGE	ZONA	CONJUNTO FUNCIONAL / FUNCTIONAL UNIT	PLANO	C-2272

ITEM	CODIGO	DENOMINACION	TEXTO	MPG9-10 BM	MPG9-10 BM S	MPG9-15 BM	MPG9-15 BM S					NOTAS
23	S205029000	CONDUCCION GRAL. MARMITAS	GEN. PIPE PANS.	1	_	1	_					
23	S105028000	CONDUCC. GRAL. MARMITAS 910S	GEN PIPE PAN 910S	_	1	_	_					
23	S045037000	CONDUCCION GRAL. MARMITAS S	GEN. PIPE PANS S	_	_	_	1					
	Q221342000	REMACHE EXAGONAL M5	HEXAGONAL RIVET M5	1	1	1	1					
	Q152004000	TORNILLO APLAST. M5x13 A304	MUSHROOM HEAD BOLT M5x13 A	1	1	1	1					
	Q012042000	TORNILLO EXAGONAL M6x15	HEXAGONAL BOLT M6x15	1	1	1	1					
	Q302022000	ARANDELA 16x6x1,2 A304	WASHER 16x6x1.2 A304	1	1	1	1					
	Q221343000	REMACHE EXAGONAL M6	HEXAGONAL RIVET M6	1	1	1	1					
	S312103000	TUERCA FIJACION COND. GNRAL	GEN. PIPE FASTEN NUT	1	1	1	1					
	S312104000	BICONO Ø20	BICONE Ø20	1	1	1	1					
S/Nº	Z602121000	MANGUERA ENTRADA AGUA	WATER INTAKE HOSE	_	2	_	2					
24	S113034000	PIEZO ELECTRICO	PIEZOELECTRIC	1	1	1	1					
25	X353007000	SOPORTE TERMOSTATO SEG.		1	1	1	1					
	Q221341000	REMACHE EXAGONAL M4	HEXAGONAL RIVET M4	2	2	2	2					
	Q012021000	TORNILLO EXAGON. M4x10 A304	HEXAGONAL BOLT. M4x10 A304	2	2	2	2					
26	X033001000	TERMOSTATO DE SEGURIDAD		1	1	1	1					
27	X022131000	BUJIA	SPARK PLUG	1	1	1	1					
28	S042106000	TERMOPAR MG9-10 BM	THERMOCOUPLE MG9-10 BM	1	1	1	1					
	U264301000	RACORD EMPALME TERMOPAR	THERMOC. JUNCTION RACORD	1	1	1	1					INTRODUCIDO 01.03.10
29	R202100000	CONJUNTO SOPORTE PILOTO	PILOT SUPPORT UNIT	1	1	1	1					ELIMINADO 01.03.10
29	U322118000	PILOTO COMPLETO BP 100.062	COMPL. PILOT BP 100.062	1	1	1	1					INTRODUCIDO 01.03.10
	U442137000	INYECTOR Ø 0,4 (GAS NATURAL)	NOZZLE Ø 0.4 (GAS NATURAL)	1	1	1	1					
	Q221342000	REMACHE EXAGONAL M5	HEXAGONAL RIVET M5	2	2	2	2					
	Q012031000	TORNILLO EXAGON. M5x10 A304	HEXAGONAL BOLT. M5x10 A304	2	2	2	2					
30	U183046000	REGLETA AUXILIAR		1	1	1	1					
	Q152004000	TORNILLO APLAST. M5x13 A304	MUSHROOM HEAD BOLT M5x13 A	2	2	2	2					

MOD.	MARMITAS GAMA 900 / PAN 900 RANGE	ZONA	VARIOS / VARIOUS	PLANO	

ITEM	CODIGO	DENOMINACION	TEXTO	MPG9-10 BM	MPG9-10 BM S	MPG9-15 BM	MPG9-15 BM S					NOTAS
	S206501000	FOLLETO DE INSTRUCCIONES	INSTRUCTION LEAFLET	1	1	1	1					
	S563002000	ESQUEMA TEORICO ADHESIVO	THEOR. DIAGRAM LABEL	1	1	1	1					PLANO HB-74388
	S563003000	PLANO DE MONTAJE	ASSEMBLY PLAN	1	1	1	1					PLANO HB-80032
	S563001000	CABLEADO MARMITA G-750Q	PAN WIRING G-750Q	1	_	1	_					
	S223003000	INSTALACION ELE MG900-S	ELE INSTALLATION MG900-S	_	1	_	1					
	U323030000	CABLE BUJIA	SPARK PLUG CABLE	1	1	1	1					
	U333003000	CABLE MASA ENCENDEDOR	LIGHTER EARTH CABLE	1	1	1	1					
	S223002000	CABLEADO LIMITADOR	WIRING LIMITER	1	1	1	1					

MOD.	MARMITAS GAMA 900 / PAN 900 RANGE	ZONA	PIEZAS ESPECIFICAS PARA LOS DISTINTOS GASES SPECIFIC PARTS FOR DIFFERENT GAS TYPES	PLANO	C-2272

ITEM	CODIGO	DENOMINACION	TEXTO	MPG9-10 BM	MPG9-10 BM S	MPG9-15 BM	MPG9-15 BM S					NOTAS
		BUTANO - PROPANO	BUTANE - PROPANE									
18	9105100000	TOBERA Ø 1.50	NOZZLE Ø 1.50	2	2	_	_					
18	N502401000	TOBERA Ø 1.70	NOZZLE Ø 1.70	_	_	2	2					
S/N	U136501000	INDICADOR BUTANO - PROPANO	INDICATOR BUTANE-PROPANE	1	1	1	1					
		GAS NATURAL	NATURAL GAS									
18	U134401000	TOBERA Ø 2,20	NOZZLE Ø 2.20	2	2	_	_					
18	S222401000	TOBERA Ø 2,55	NOZZLE Ø 2.55	_	_	2	2					
29	U442137000	INYECTOR Ø 0,4	INJECTOR Ø 0.4	1	1	1	1					
S/N	U134402000	INDICADOR GAS NATURAL	INDICATOR GAS NATURAL	1	1	1	1					

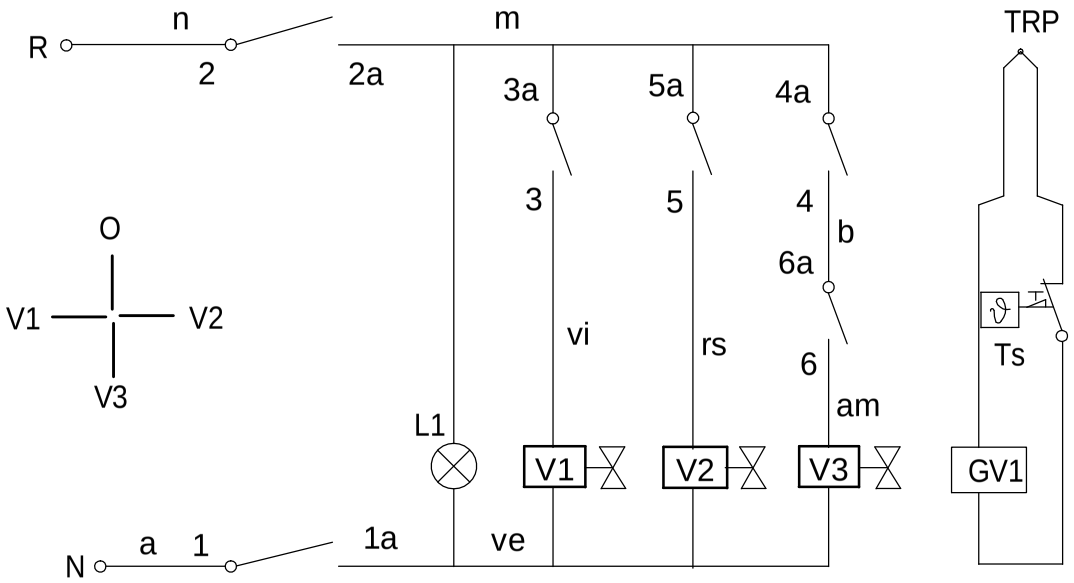

S563002000

m=marron-brown-marron
n=negro-black-noir
r=rojo-red-rouge
b=blanco-white-blanc
ve=verde-green-vert
g=gris-grey-gris
a=azul-blue-bleu

IG = Interruptor general
L1 = Lampara funcionamiento
V1 = Valvula Agua Caliente
V2 = Valvula Agua Fria
V3 = Valvula Agua Camara
Ts = Limitador (245)
GV1 = Valvula gas (SEGURIDAD)
TRP = Termopar

IG	1 1a	2 2a	3 3a	4 4a	5 5a	6 6a
0						
V2	X	X			X	X
V3	X	X		X		X
V1	X	X	X	X		

Zk./Nº	Esquema de montaje MARM G-750Q	Cant.	Materiala/Material	Klas. zk/Nº Clas.	Data/Fecha
-	Pieza	-	-	S563002000	-
Zk./Nº	Aldaketa/Modificaciones	Nork proposatua/Propuesta de			
-	-	-			-
-	-	-			-
-	-	-			-
-	-	-			-
-	-	-			-

	Sinadura/Firma	Data/Fecha
Marraztua/Dibujado	J.Etxeberria	5-6-2007
Proiektatua/Proyectado	J.Etxeberria	5-6-2007
Egiaztatua/Comprobado	I.Alberdi	20-6-2007
Eskala/Escala	-	

FAGOR
Fagor Industrial,Koop.Elk, Mugatua

MARMITAK

Plano hau ezin daiteke erabili, ez berriztatu, gure baimenik gabe.

-	Gainazal akabera/Tratamiento

Perdoi orokorrak
Tolerancias generales

< 5 ± 0.2	5 ÷ 25 ± 0.4	25 ÷ 50 ± 0.6
50 ÷ 100 ± 0.8	>100± 1	α ± 1

Gainazal perdoia
Mecanizado Superficial

—

Plano Zk./Plano Nº
HB-74388

-	Zk. ord. du
-	Zk.gaitik ord.

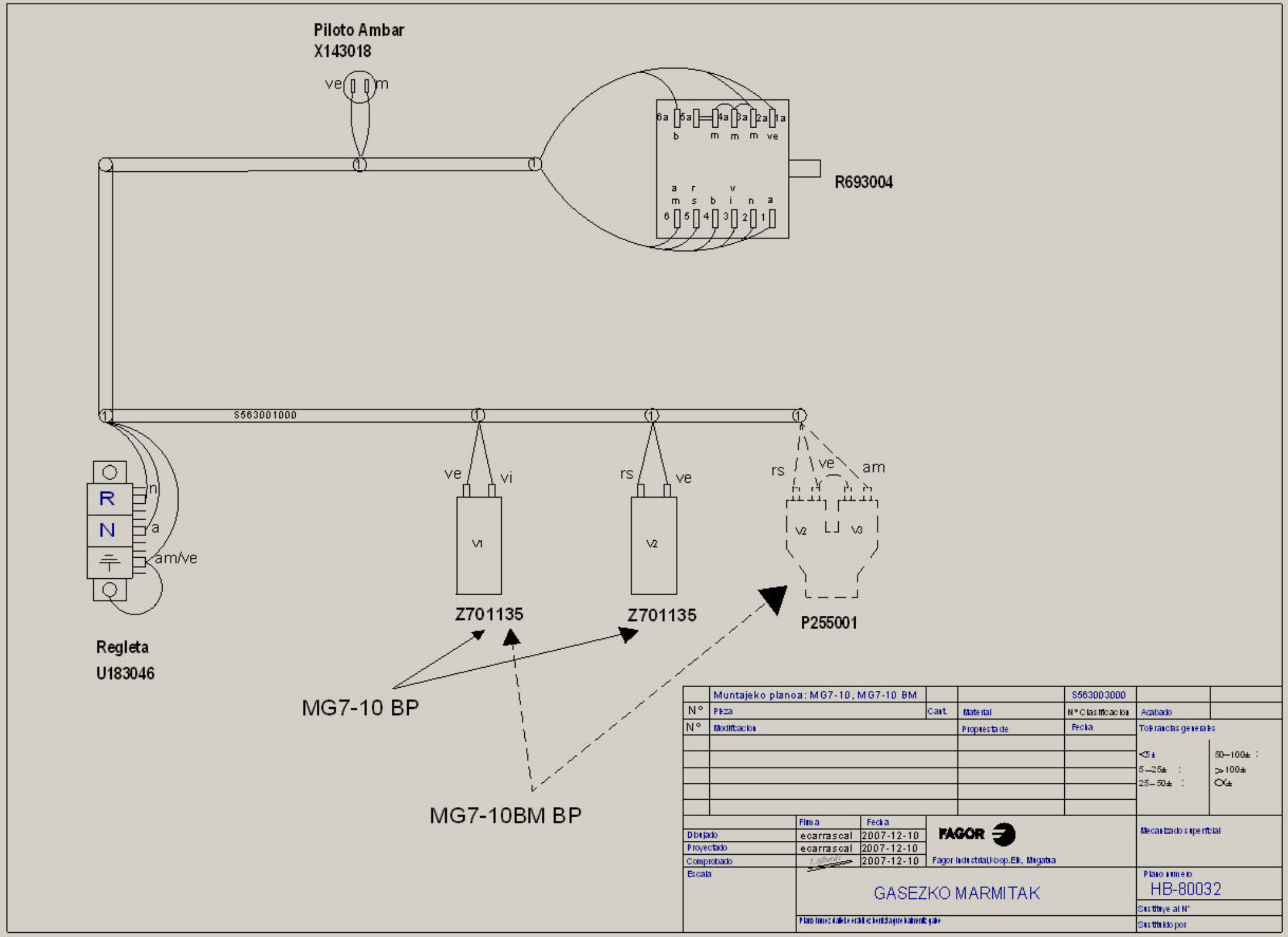

Piloto Ambar
X143018
ve
m
6a
5a
4a
3a
2a
1a
b
m
m
m
ve
R693004
a
r
v
m
s
b
i
n
a
6
5
4
3
2
1
S563001000
R
N
n
a
am/ve
Regleta
U183046
ve
vi
V1
Z701135
rs
ve
V2
Z701135
rs
ve
am
V2
V3
P255001
MG7-10 BP
MG7-10BM BP
Muntajeko planoa: MG7-10, MG7-10 BM
S563003000
N°
Pieza
Cant.
Material
N° Clasificacion
Acabado
N°
Modificacion
Propuesta de
Fecha
Tolerancias generales
<5±
5–25± :
25–50± :
50–100± :
>100±
Firma
Fecha
Dibujado
ecarrascal
2007-12-10
Proyectado
ecarrascal
2007-12-10
Comprobado
2007-12-10
FAGOR
Fagor Industrial,Koop.Elk, Mugatua
Mecanizado superficial
Escala
GASEZKO MARMITAK
Plano numero
HB-80032
Sustituye al N°
Sustituido por