I **ELENCO RICAMBI**

GB **SPARE PARTS LIST**

F **LISTE DES PIECES DE RECHANGE**

D **ERSATZTEILLISTE**

E **DESCRIPCION PIEZAS DE REPUESTO**

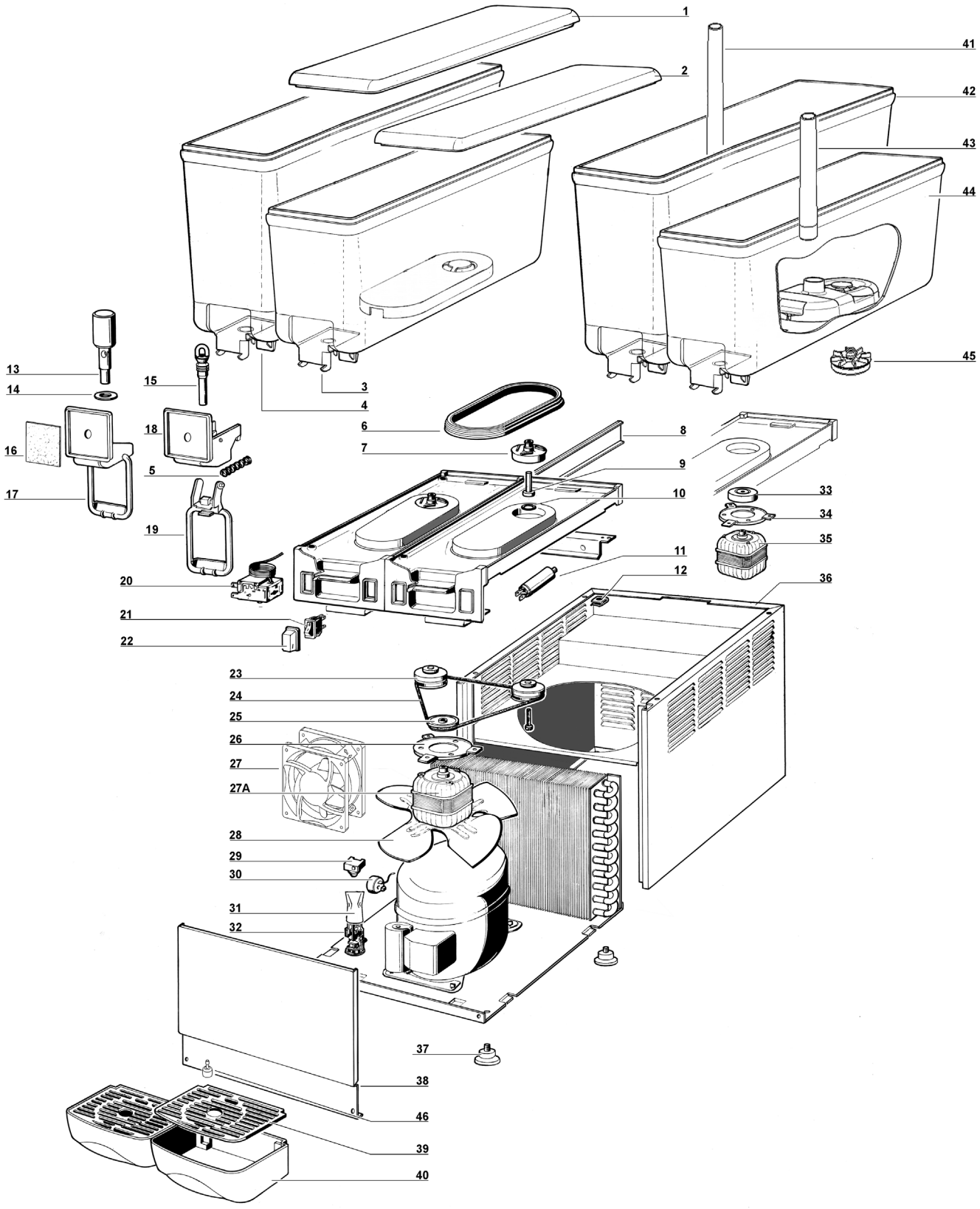

| | | | | | | |
|---|---|---|---|---|---|---|
| 1 | **22900-00100** | Coperchio contenit. 20 lt. | 20 lt bowl cover | Couvercle réservoir 20 lt | Behälterdeckel 20 lt | Tapa contenedor 20 lt |
| 2 | **22900-00100** | Coperchio contenit. 12 lt. | 12 lt bowl cover | Couvercle réservoir 12 lt | Behälterdeckel 12 lt | Tapa contenedor 12 lt |
| 3 | **22900-00010** | Contenitore 12 lt. | 12 lt bowl | Réservoir 12 lt | Behälter 12 lt | Contenedor 12 lt |
| 4 | **22900-04810** | Contenitore 20 lt. | 20 lt bowl | Réservoir 20 lt | Behälter 20 lt | Contenedor 20 lt |
| 5 | **22800-02600** | Molla rubinetto | Faucet spring | Ressort du robinet | Ventilfeder | Muelle grifo |
| 6 | **22800-17200** | Guarnizione contenitore | Bowl gasket | Joint du réservoir | Behälterdichtung | Junta contenedor |
| 7 | **33900-01201** | Girante pompa | Impeller | Turbine de la pompe | Pumpenrad | Turbina bomba |
| 8 | **22900-00700** | Profilo di giunzione | Plastic I-beam for connection | Profil plastique de jonction | Fugeband | Perfil de union |
| 9 | **22900-00600** | Perno centrale | Central pivot | Pivot central | Mittescharnierstift | Pivote central |
| 10 | **22040-00000** | OR per perno centrale | Central pivot OR | OR du pivot central | Mittescharnierstift OR | OR del pivote central |
| 11 | ❍❍❍ | Condensatore | Capacitor | Condensateur | Kondensator | Condensador |
| 12 | **10554-45000** | Clip | Clip | Clip | Clip | Clip |
| 13 | **22800-21900** | Pistone rubinetto | Faucet piston | Piston du robinet | Kolben für Hahn | Pistón del grifo |
| 14 | **10028-02500** | Guarnizione rubinetto | Faucet gasket | Joint du robinet | Dichtung | Junta del grifo |
| 15 | **21703-00000** | Gommino rubinetto | Pinch tube | Tuyau du robinet | Ausgabeventilrohr | Goma de grifo |
| 16 | **10029-00020** | Fotografia | Picture | Photo | Dia | Fotografia |
| 17 | **22900-00500** | Leva comando rubinetto | Push handle | Levier du robinet | Ausgabe | Placa de mando grifo |
| 18 | **22900-00800** | Coprirubinetto | Faucet cover | Couvercle du robinet | Ventilkappe | Cubre grifo |
| 19 | **22900-00501** | Leva comando rubinetto | Push handle | Levier de débit | Zapfhebel | Palanca de mando grifo |
| 20 | **21087-00000** | Termostato | Thermostat | Thermostat | Thermostat | Termostato |
| 21 | **21125-00000** | Interruttore | Switch | Interrupteur | Schalter | Interruptor |
| 22 | **22800-05100** | Protezione interruttore | Switch cap | Capuchon interrupteur | Schalterabdeckung | Protección interruptor |
| 23 | **33900-01051** | Puleggia con cuscinetto, magnete e distanziale | Pulley, magnet and spacer assembly | Ensemble poulie, aimant et entretoise | Scheibe mit Kugellager, Magnet und Büchse | Polea con magneto y distancial |
| 24 | **22900-03601** | Cinghia | Belt | Courroie | Reimen | Correa |
| 25 | **22800-02201** | Puleggia per motore | Driving pulley | Poulie motrice | Scheibe für Motor | Polea motora |
| 26 | **22800-04800** | Staffa supporto motore | Motor bracket | Support du moteur | Motorhaltebuegel | Placa soporte motor |
| 27 | ❍❍❍ | Motore ventilatore/pompa per 1 vasca | Fan/pump motor for 1 bowl | Moteur ventilateur/pompe pour 1 réservoir | Lüftermotor/pumpe für 1 behälter | Motor ventilador/bomba por 1 contenedor |
| 27A | ❍❍❍ | Motore ventilatore/pompa per 2, 3, 4 vasche | Fan/pump motor for 2,3, 4 bowls | Moteur ventilateur/pompe pour 2, 3,4 réservoir | Lüftermotor/pumpe für 2, 3, 4 ehälter | Motor ventilador/bomba por 2, 3, 4 contenedor |
| 28 | ❑❑❑ | Ventola | Fan | Hélice | Lüfterflügel | Aspas |
| 29 | ✻✻✻ | Relé | Relay | Relais | Start-Relais | Relé |
| 30 | ✻✻✻ | Salvamotore | Overload protector | Protége moteur | Motorsicherung | Guardamotor |
| 31 | **22800-12701** | Protezione passabloccacavo | Terminal block cover | Protection borne | Schutzkappe | Protección pasacable |
| 32 | ❍❍❍ | Passabloccacavo | Terminal block with cable clamp | Borne et fixage du câble | Anschlußklemme m. Kabeleinführung | Pasacable |
| 33 | **33800-00803** | Magnete motore per 1, 3 vasche | Motor magnet for 1, 3 bowls | Aimant du moteur pour 1, 3 réservoir | Motorrad für 1, 3 behälter | Embrague magnetico por 1, 3 contenedor |
| 34 | **22800-04800** | Staffa supporto motore | Motor bracket | Support du moteur | Motorhaltebuegel | Placa soporte motor |
| 35 | ❍❍❍ | Motore ventilatore/pompa per 1, 3 vasche | Fan/pump motor for 1, 3 bowls | Moteur ventilateur/pompe pour 1, 3 réservoir | Lüftermotor/pumpe für 1, 3 ehälter | Motor ventilador/bomba por 1, 3 contenedor |
| 36 | ❑❑❑ | Mobile | Cabinet | Carrosserie | Gehaeuse | Caja |
| 37 | **22800-10000** | Piedino | Rubber leg | Petit pied | Justierfüße | Pie nivelador |
| 38 | ❑❑❑ | Pannello lato rubinetto | Dispensing side panel | Panneau côté robinet | Front | Panel lado grifo |
| 39 | **22900-03700** | Griglia cassetto raccogligocce | Drip tray cover | Couvercle tiroir égouttoir | Tropfgitter | Rejilla cajón |
| 40 | **22900-03800** | Cassetto raccogligocce | Drip tray | Tiroir égouttoir | Tropfschale | Cajón recoge-gotas |
| 41 | **22900-00200** | Tubo mandata 20 lt | Spray tube for 20 l bowl | Tuyau de la pompe 20 l | Gekrumtes Sprudelrohr für Behälter 20 l | Tubo de flujo para contenedor 20 l |
| 42 | **22900-04800** | Contenitore 20 lt. per pompa | 20 l bowl for pump | Cuve 20 l pour pompe | Behälter 20 l für Pumpe | Contenedor 20 l para bomba |
| 43 | **22900-00201** | Tubo mandata 12 lt | Spray tube for 12 l bowl | Tuyau de la pompe 12 l | Gekrumtes Sprudelrohr für Behälter 12 l | Tubo de flujo para contenedor 12 l |
| 44 | **22900-00000** | Contenitore 12 lt. per pompa | 12 l bowl for pump | Cuve 12 l pour pompe | Behälter 12 l für Pumpe | Contenedor 12 l para bomba |
| 45 | **33900-01200** | Girante pompa 50Hz | Impeller 50Hz | Turbine de la pompe 50Hz | Pumpenrad 50Hz | Turbina bomba 50Hz |
| 45 | **33900-01204** | Girante pompa 60Hz | Impeller 60Hz | Turbine de la pompe 60Hz | Pumpenrad 60Hz | Turbina bomba 60Hz |
| 46 | **22900-06300** | Galleggiante livello | Float level | Le niveau du flotteur | Schwimmer- | nivel de flotación |
| | ✻✻✻ | **Ordinare con sigla riportata sul pezzo** | **Please order what printed on piece** | **Mentionner indicatif imprimé sur la pièce** | **Diese Teile bitte anhand der aufgedruckten Nummern bestellen** | **Pedir com la identificación marcada en la pieza** |
| | ❍❍❍/❑❑❑ | **Vedere tabella** | **See table** | **Voir tableau** | **Siehe Tabelle** | **Ver tabla** |

❍❍❍

| | 230-240V 50Hz | 115V 60Hz | 220V 60Hz |
|---|---|---|---|
| 11 | 22900-03050 | 22900-03051 | 22900-03052 |
| 27 | 22800-07600 | 33800-06901 | 22800-07600 |
| 27A | 22900-03000 | 22900-03001 | 22900-03000 |
| 32 | 22800-05501 | 22800-05500 | 22800-05500 |
| 35 | 22800-04705 | 22800-04706 | 22800-04708 |

❑❑❑

| | 1/.. | 2/.. | 3/.. | 4/.. |
|---|---|---|---|---|
| 28 | - | 22900-00402 | 22900-00402 | 22900-00402 |
| 36 | 22900-03200 | 22900-03201 | 22900-03202 | 22900-03203 |
| 38 | 22900-03100 | 22900-03101 | 22900-03102 | 22900-03103 |