SAGI - ARMADIO NEUTRO 145 CM CON PIANO CALDO 4 x 1/1 GN
QL14NPC - 08-04-2005 » 10-05-2006

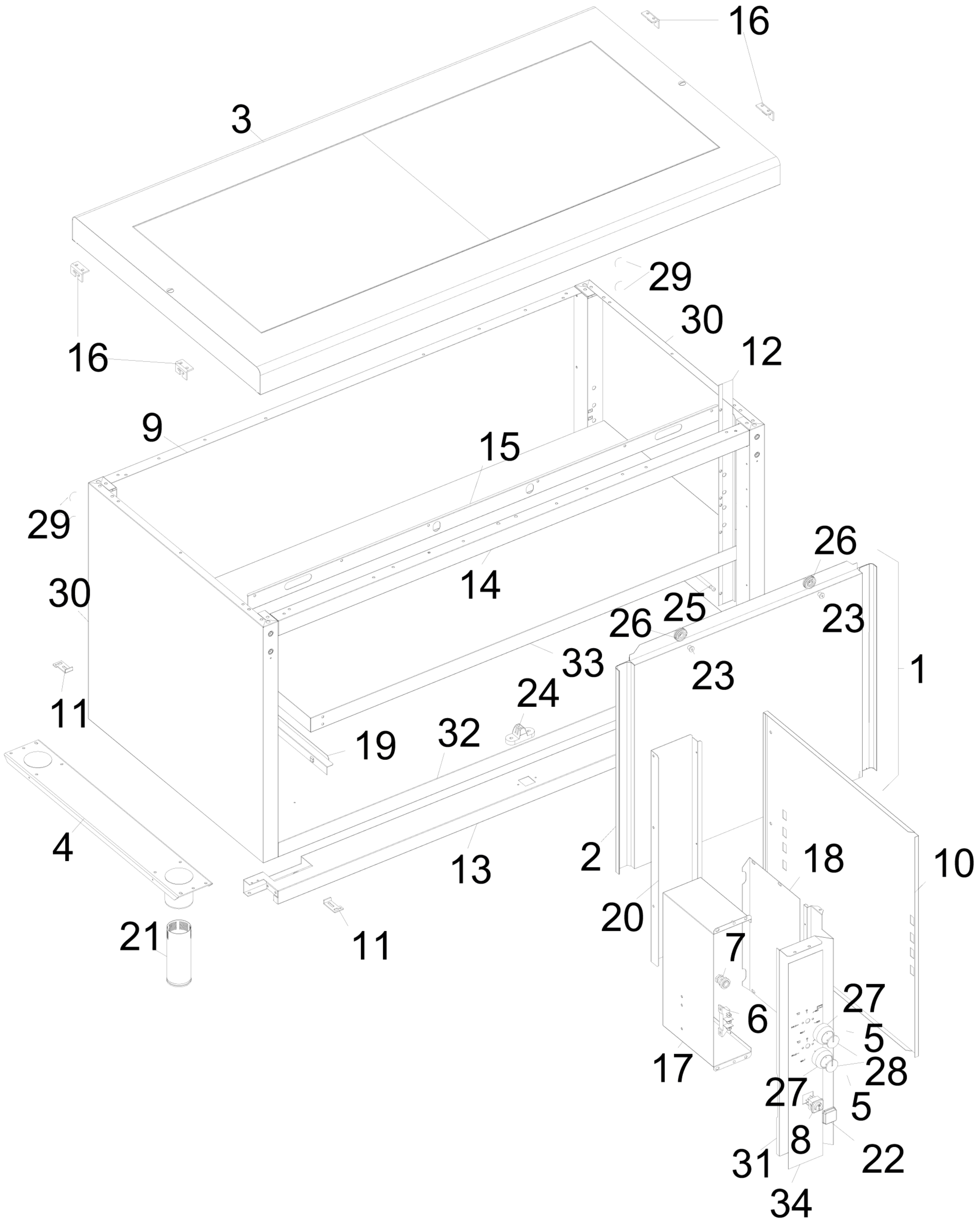

SAGI - ARMADIO NEUTRO 145 CM CON PIANO CALDO 4 x 1/1 GN
QL14NPC - A000520-GRUPPO ALZATE DI DISTRIBUZIONE - 08-04-2005 » 10-05-2006

