1	GRUPPO LAVAGGIO
2	VASCA LAVAGGIO
3	GRUPPO RISCIACQUO
4	GRUPPO TRAINO
5	GRUPPO PIGNONE TRAINO
6	GRUPPO PRELAVAGGIO
7	VASCA PRELAVAGGIO
8	GUIDA PRELAVAGGIO
9	CASSETTA ELETTRICA AUSILIARIA
10	CASSETTA ELETTRICA AUSILIARIA
11	CASSETTA ELETTRICA
12	CARROZZERIA
13	CARROZZERIA
14	CARROZZERIA
15	SPORTELLO CONTROBILANCIATO

lamber	GRUPPO LAVAGGIO - COMPOSANTS LAVAGE WASHING COMPONENTS - WASCHROHR	MOD. M115 M150	TAV. 1 A ED. 09/99

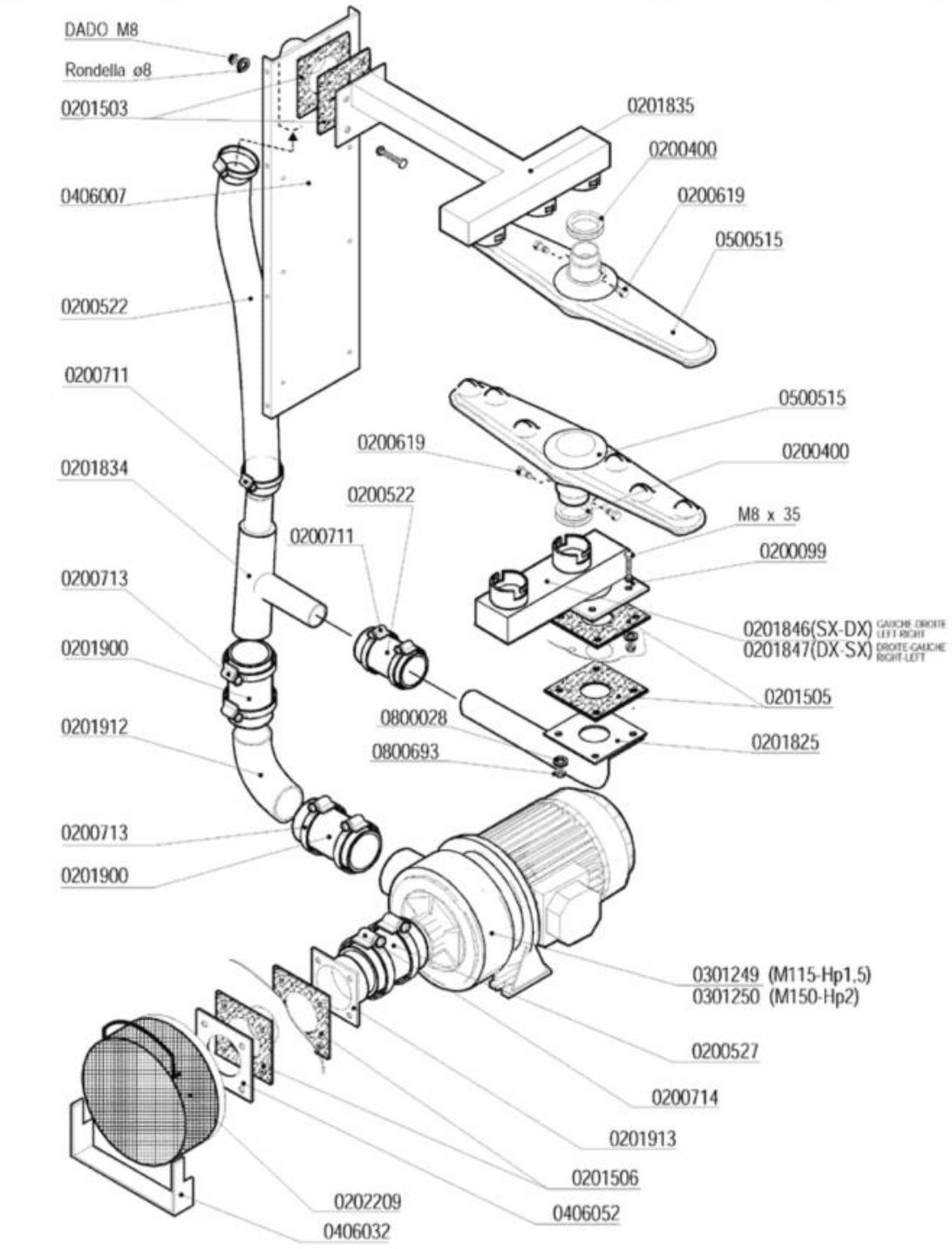

Codice	Descrizione	
0200099	Guarnizione Nyltite M8	
0200400	Guarnizione silicone bracci Matic rossa	
0200522	Tubo RADIOR d.i.40	
0200527	Tubo RADIOR d.i.60	
0200619	Perno braccio lavaggio Matic 3085	
0200711	Fascetta robusta 27-51/12.7	
0200713	Fascetta robusta 59-83/12.7	
0200714	Fascetta robusta 78-102/12.7	
0201503	Guarnizione 100x100xsp.3 F.40 MATIC 3054	
0201505	Guarnizione 100x100xsp.3 F.43 asole 3369	
0201506	Guarnizione 100x100xsp.3 F.72 3451	
0201825	Collett.est.lav.inf.sup.M10 3453/A-3368	
0201834	**SOSTITUITO DA 0201931**	
0201846	Condotta lavaggio inf.sx-dx M115 4665	
0201900	Manicotto Radior 60x120 as.L25 1857-94	
0201912	Manicotto inox mandata MATIC 3453/C	
0201913	Flangia est.asp.pompa inox L25 4376-3851	
0202209	Filtro aspirazione MATIC-ELLE	
0301249	Elettropompa Hp 1,5 inox DWOHS150 M115	
0301250	Elettropompa Hp 2 inox DWO200	
0406007	Rinforzo post.lavaggio MATIC 3104	
0406032	Supporto filtro aspirazione MATIC/L 3153	
0406052	Flangia piana inox foro d.72 3451	
0500515	Braccio di lavaggio Matic 3064	
0800028	Rondella piana inox d.8	
0800693	Dado OT M8	

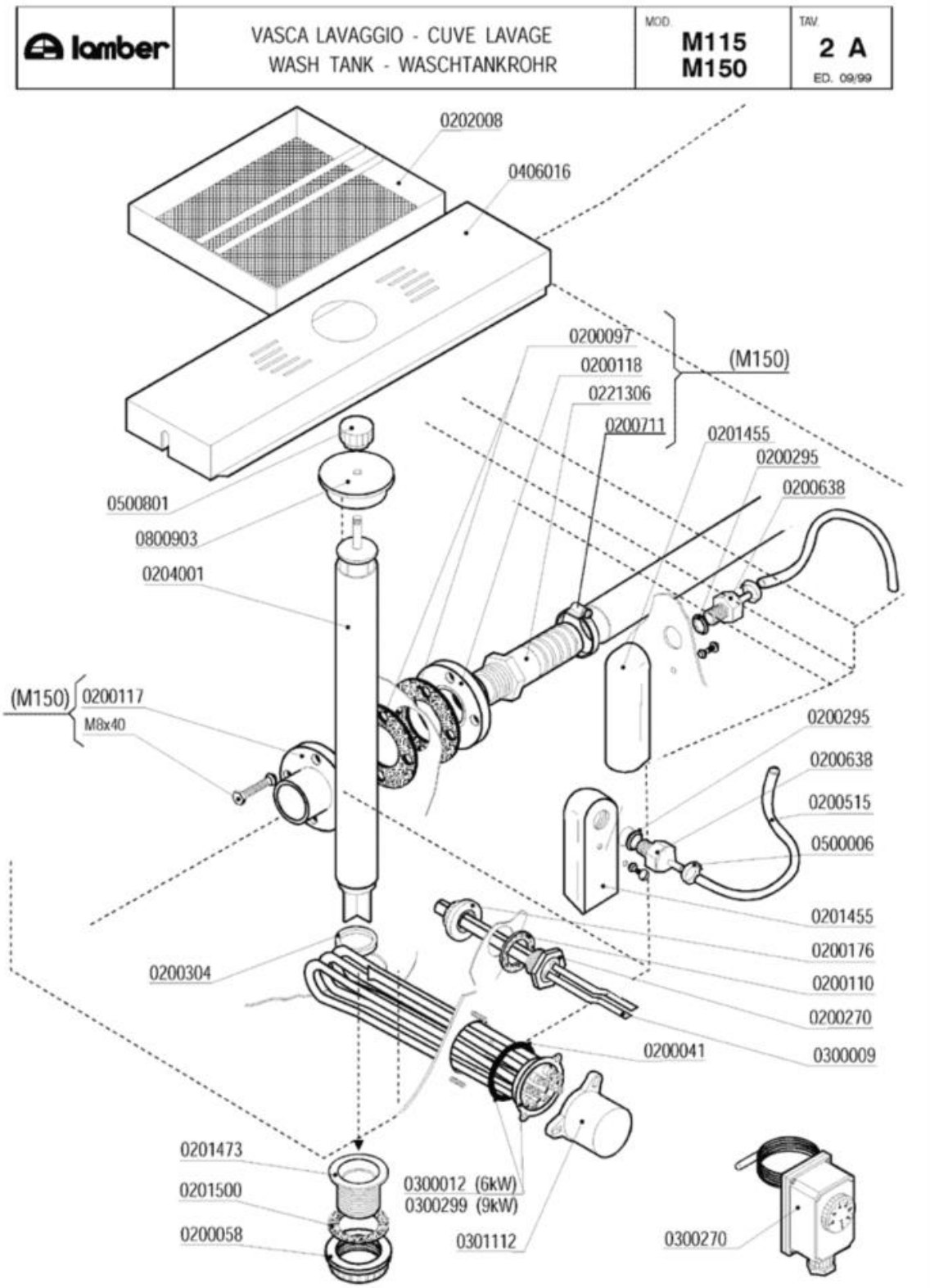
lamber
VASCA LAVAGGIO - CUVE LAVAGE
WASH TANK - WASCHTANKROHR
MOD. M115 M150
TAV. 2 A
ED. 09/99
0202008
0406016
0200097
0200118
0221306
0200711
(M150)
0201455
0200295
0200638
0500801
0800903
0204001
(M150) 0200117
M8x40
0200295
0200638
0200515
0500006
0201455
0200176
0200110
0200270
0300009
0200304
0200041
0201473
0201500
0200058
0300012 (6kW)
0300299 (9kW)
0301112
0300270

Codice	Descrizione	
0200041	OR 6225 resistenza boiler	
0200058	Ghiera 1" 1/2	
0200097	Guarnizione gomma 105x45x3 4F Rif.167	
0200110	Guarnizione piana 31x21x2	
0200117	Flangia a manicotto d.110	
0200118	Flangia a manicotto 1"1/4 d.110	
0200176	Dado 1/2" 2190	
0200270	Guaina 1/2" ES25 doppia 7x8x120	
0200295	Guarnizione Nyltite M12	
0200304	Guarnizione silicone scarico LINEAR	
0200515	Tubo pressostato 4,2x10,4	
0200638	Portagomma trappola d'aria d.6 ELLE 4512	
0200711	Fascetta robusta 27-51/12.7	
0201455	Trappola d'aria anteriore L=85 mm	
0201473	Piletta scarico LP-Matic-Linear 2396	
0201500	Guarnizione piletta scarico MATIC 10 LA	
0202008	Filtro cassetto 250x250 Matic 3162	
0204001	Troppopieno inox Matic 3165	
0221306	Portagomma diritto 1"1/4X32	
0300009	Molla a frizione Rif.134	
0300012	Resistenza 6000W/3 230/400V flangia inox	
0300270	Termostato Linear-Matic 30-90°C	
0300299	Resistenza 9000W 230/400V flangia inox	
0301112	Copriresistenza 1 elemento 3x6mm	
0406016	Supporto troppopieno MATIC39 3458	
0500006	Fascetta SNP2/CLIC 11,5-13,5	
0500801	Volantino troppopieno M8	
0800903	Coperchio troppopieno Matic 3924/A	

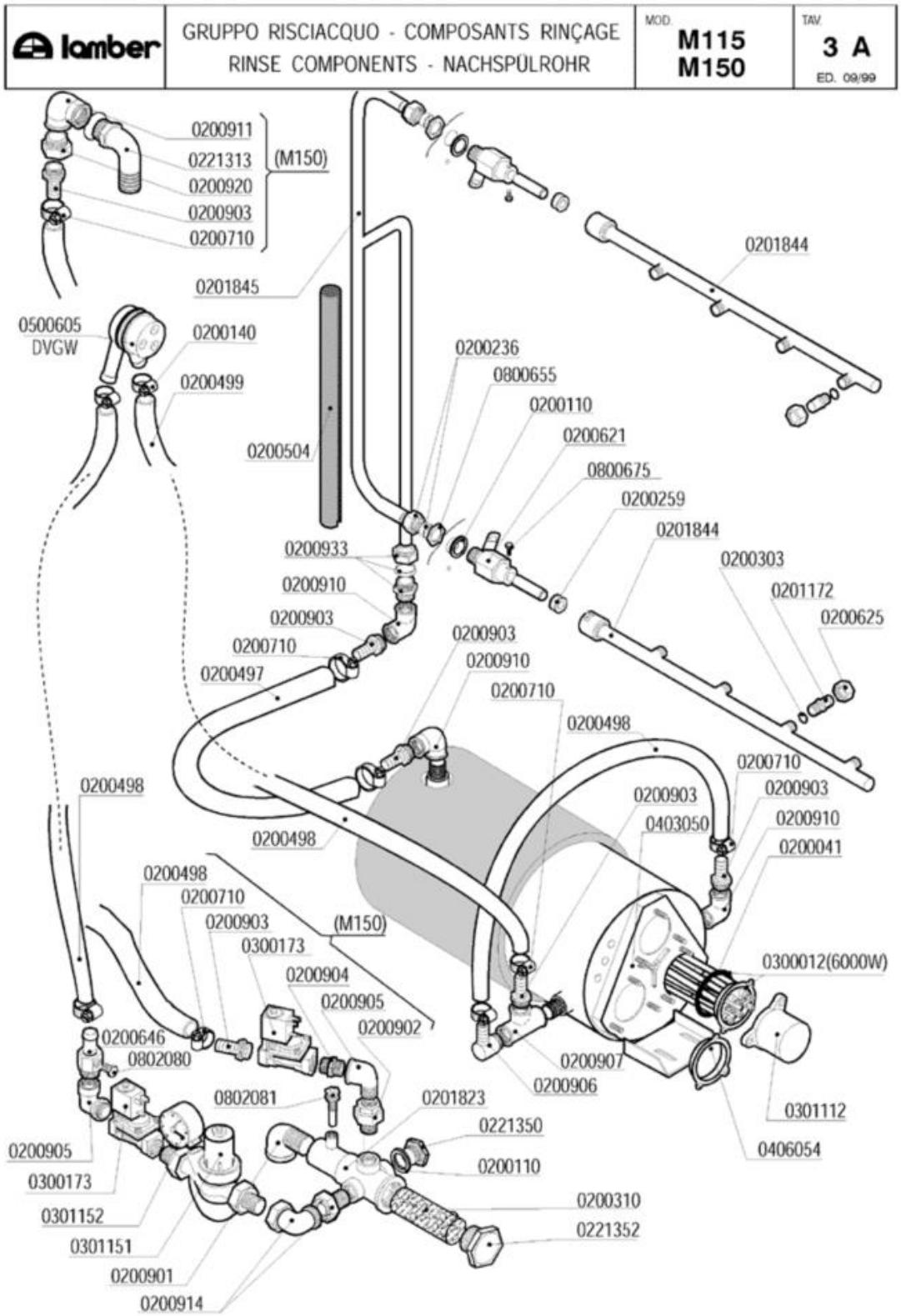
lamber
GRUPPO RISCIACQUO - COMPOSANTS RINÇAGE
RINSE COMPONENTS - NACHSPÜLROHR
MOD. M115 M150
TAV. 3 A
ED. 09/99
0200911
0221313
0200920
0200903
0200710
(M150)
0201844
0201845
0500605
DVGW
0200140
0200499
0200236
0800655
0200110
0200621
0200504
0800675
0200259
0201844
0200933
0200303
0200910
0201172
0200903
0200625
0200710
0200903
0200497
0200910
0200710
0200498
0200498
0200710
0200903
0200903
0403050
0200910
0200498
0200041
0200498
0200710
0200903
(M150)
0300173
0300012(6000W)
0200904
0200905
0200902
0200646
0802080
0200907
0200906
0802081
0201823
0301112
0221350
0406054
0200905
0200110
0300173
0200310
0301152
0221352
0301151
0200901
0200914

Codice	Descrizione	
0200041	OR 6225 resistenza boiler	
0200110	Guarnizione piana 31x21x2	
0200140	Fascetta collare 17x19	
0200236	Dado bicono 1/2"x16	
0200259	Guarnizione risciacquo Matic	
0200303	OR 2021 ugelli risciacquo mescola FDA	
0200310	Filtro collettore ETV Matic-Linear	
0200497	SOSTITUITO DA 0200498**********	
0200498	Tubo gomma 20 bar 13x23	
0200499	Tubo gomma 12x19,5 food quality	
0200504	Tubo isolante CC 6-17	
0200621	Supporto braccio risciacquo MATIC 2880	
0200625	Ghiera inox fissaggio ugelli 2611	
0200646	Portagomma OT dos.risc.MATIC 6934	
0200710	Fascetta robusta 14-27/12.7	
0200901	Gomito OT 3/4 MF	
0200902	Bocchettone diritto OT 1/2 MF	
0200903	Portagomma OT 1/2x16	
0200904	Nipplo OT 1/2	
0200905	Gomito OT 1/2" MF	
0200906	Portagomma OT a gomito 1/2x15	
0200907	T OTTONE 1/2	
0200910	Gomito OT 1/2 FF	
0200911	Gomito OT 3/4 FF	
0200914	Bocchettone curvo OT 1/2" MF	
0200920	Manicotto ridotto OT 3/4M-1/2F	
0200933	Raccordo bicono 1/2x16 M115	
0201172	Ugello risciacquo inox foro 1,2 2609	
0201823	Collettore 2ETV Matic 2978	
0201844	Braccio risciacquo MATIC 4G	
0201845	Condotta risciacquo M115 4642	
0221313	Portagomma a gomito 3/4"Mx25	
0221350	Tappo PP 1/2"	
0221352	SOSTITUITO DA 0200935**********	
0300012	Resistenza 6000W/3 230/400V flangia inox	
0300173	Elettrovalvola 1/2" FF 24V	
0301112	Copriresistenza 1 elemento 3x6mm	
0301151	Regolatore pressione 1/2" DVGW Matic	
0301152	Manometro DN50 regolat.pressione Matic	
0403050	Boiler M115 4635	
0406054	Flangia inox resistenze	
0500605	Valvola rompivuoto DVGW GD	
0800655	Dado OT 1/2" nichelato	
0800675	Vite inox TEM4x12	
0802080	Tappo ottone 1/8" maschio 3361	

Codice	Descrizione	
0802081	Portabulbo termometro collettore EV 3362	

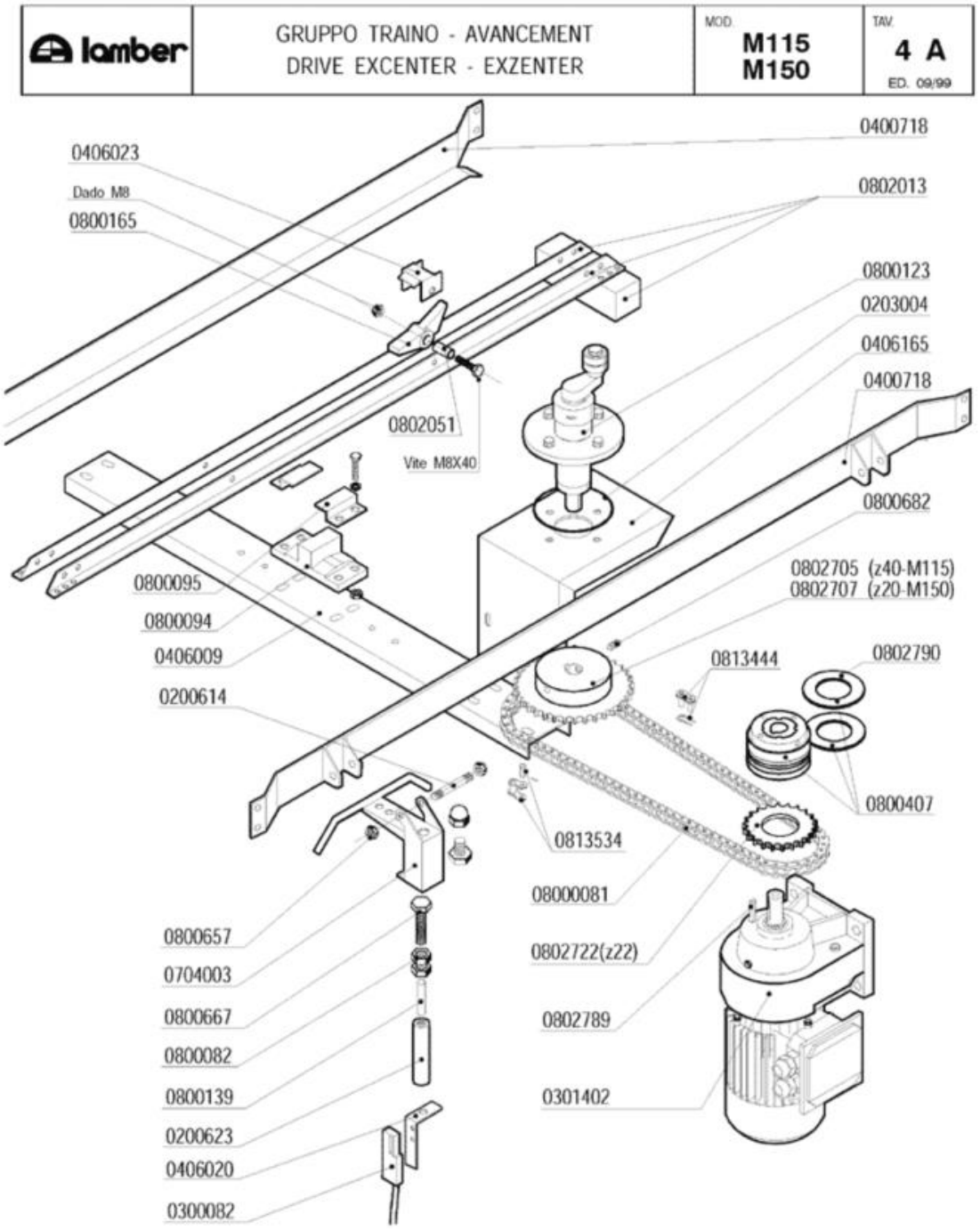
lamber
GRUPPO TRAINO - AVANCEMENT
DRIVE EXCENTER - EXZENTER
MOD.
M115
M150
TAV.
4 A
ED. 09/99
0406023
Dado M8
0800165
0400718
0802013
0800123
0203004
0406165
0400718
0802051
Vite M8X40
0800682
0800095
0800094
0406009
0200614
0802705 (z40-M115)
0802707 (z20-M150)
0813444
0802790
0800407
0813534
08000081
0802722(z22)
0802789
0301402
0800657
0704003
0800667
0800082
0800139
0200623
0406020
0300082

Codice	Descrizione	
0200614	Perno supporto economizzatore 2947	
0200623	Custodia magnete economizzatore 2941	
0203004	OR 4387 mozzo traino Matic	
0300082	Micro contatto magnetico Matic-Linear	
0301402	Motoriduttore ATTI Hp 0,17 1VEL.	
0400718	Guida portacestelli M115 4624	
0406009	Traverso supporto traino MATIC10 4346	
0406020	Squadretta micro economizzatore 3178	
0406023	Fermo saltarello asta traino Matic 3583	
0704003	Leva inox economizzatore Matic	
0800082	Dado inox M10 UNI 5589	
0800094	Guida asta traino Matic	
0800095	Fermo asta traino Matic	
0800123	***Supporto traino SOSTITUITO DA 0800150	
0800139	Magnete economizzatore Matic	
0800165	Saltarello Matic inox	
0800407	Limitatore di coppia LC1 - Matic	
0800657	Dado inox autobloccante M8	
0800667	Vite inox TEM10x45	
0800682	Grano inox M8x16 con punta	
0802013	Guida portasaltarelli M115 (965) 4654	
0802051	Bussola saltarello asta traino 3584	
0802705	Pignone 1/2X5/16 Z=40 F.20,1 MATIC 4531	
0802707	Pignone 1/2x5/16 Z=20 F.20,1 MATIC 4531	
0802722	Corona 1/2x5/16 Z=22	
0802789	Chiavetta 6x6x30 UNI 6604	
0802790	Disco frizione limitatore di coppia LC1	
0813444	Maglia giunzione catena 1/2"	
0813534	Maglia falsa catena 1/2"	

lamber	GRUPPO PIGNONE TRAINO - AVANCEMENT DRIVE EXCENTER - EXZENTER	MOD. M115 M150	TAV. 5 A ED. 09/99

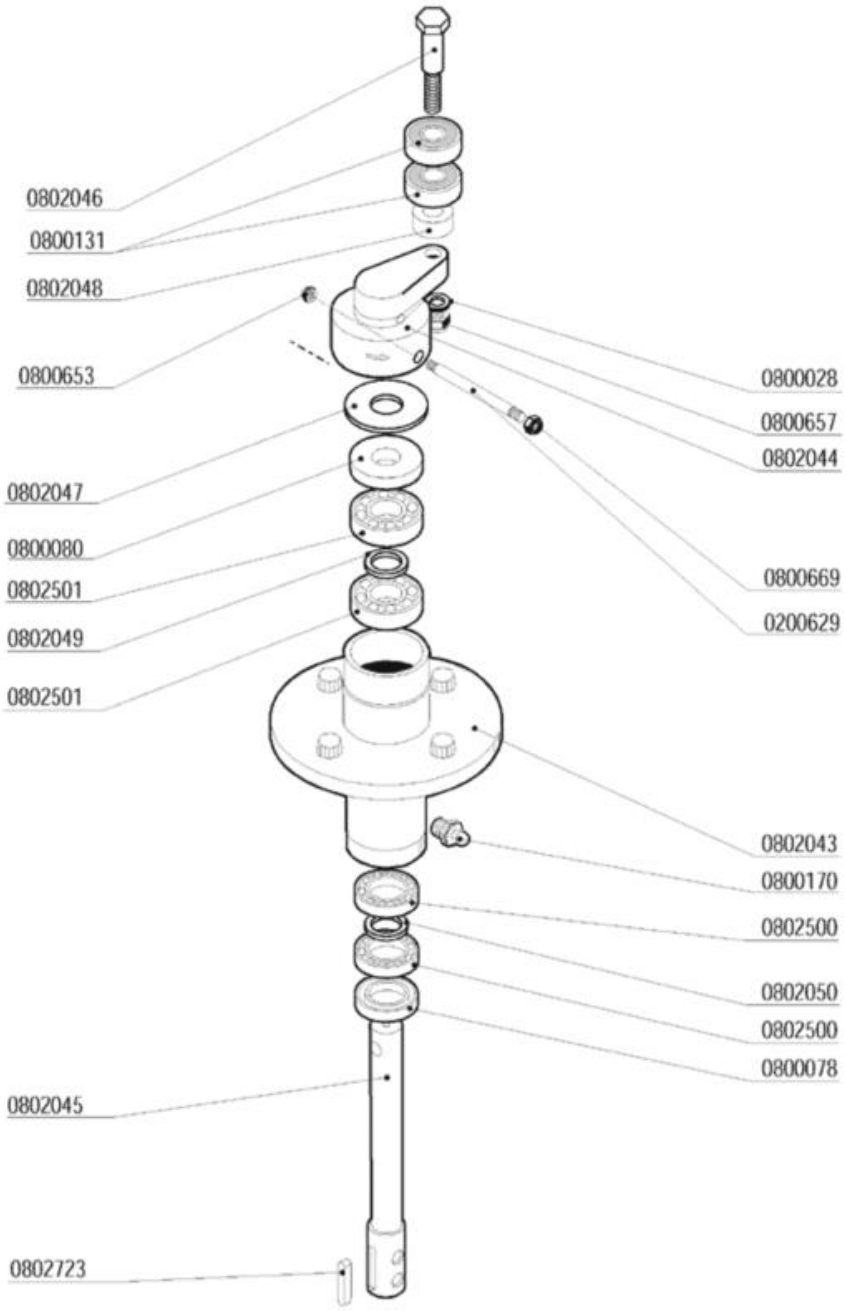

Codice	Descrizione	
0200629	Perno bloccante albero traino MATIC 4338	
0800028	Rondella piana inox d.8	
0800078	Anello MIN 20x35x7 Traino Matic	
0800080	Anello MIN 17x40x7 Traino MATIC	
0800131	Cuscinetto inox traino 6201-2RS 12x32x10	
0800170	Ingrassatore 10x125	
0800653	Dado inox autobloccante M5	
0800657	Dado inox autobloccante M8	
0800669	Dado inox autobloccante M6	
0802043	**SOSTITUITO DA 0800150**	
0802044	Manovella traino MATIC	
0802045	Albero traino asta MATIC 2777	
0802046	Perno manovella traino MATIC 2784	
0802047	Rondella inox 46x17,5x1,2 traino 2783	
0802048	Distanziale perno traino 22x12,2x10 2785	
0802049	Rondella ottone 17,5x24x1,2 traino	
0802050	Rondella ottone 12,2x18x1,2 traino	
0802500	Cuscinetto 6003 17x35x10	
0802501	Cuscinetto 6203 17x40x12	
0802723	Chiavetta 6x6x25 UNI 6604	

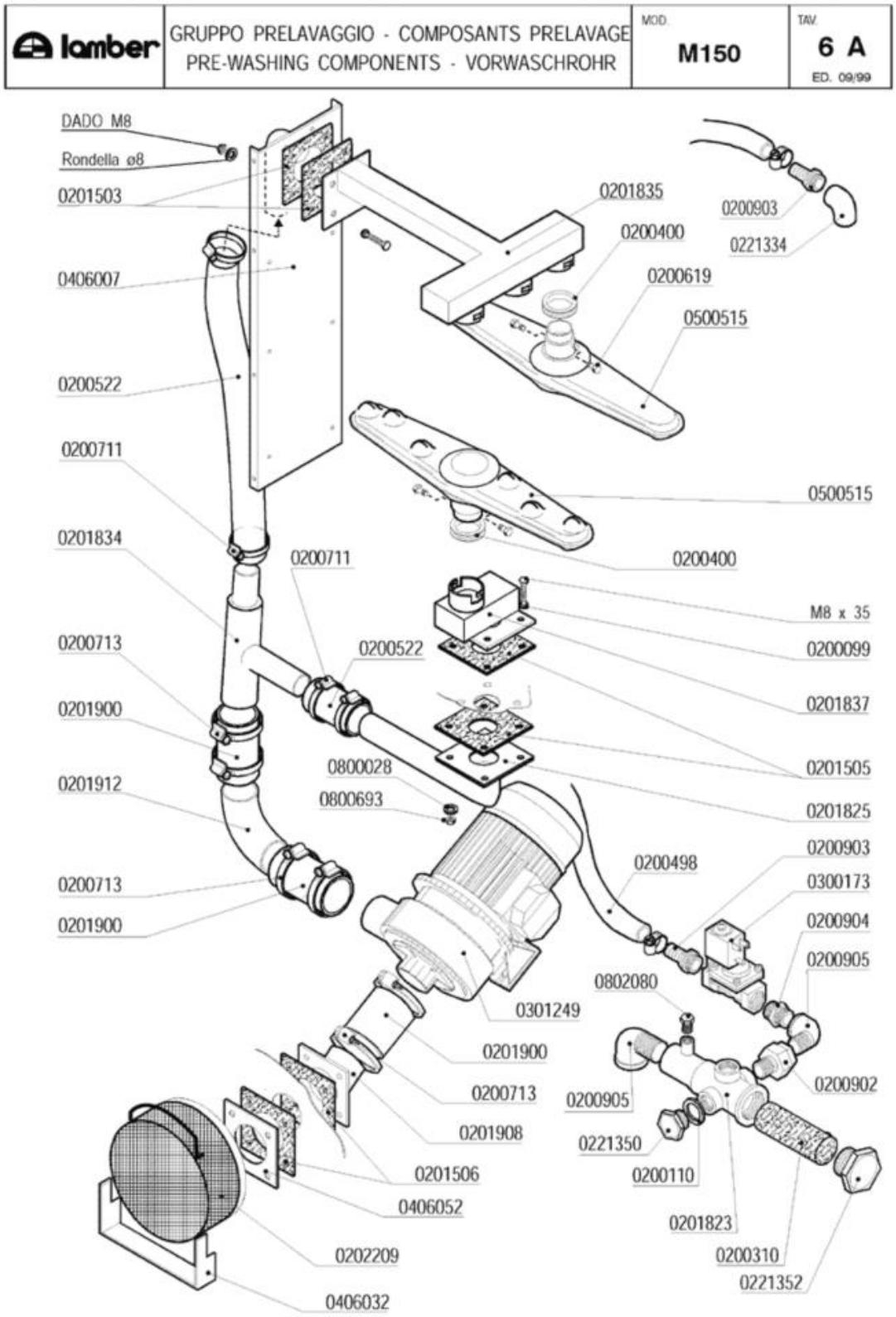
lamber
GRUPPO PRELAVAGGIO - COMPOSANTS PRELAVAGE
PRE-WASHING COMPONENTS - VORWASCHROHR
MOD. M150
TAV. 6 A
ED. 09/99
DADO M8
Rondella ø8
0201503
0406007
0200522
0200711
0201834
0200713
0201900
0201912
0200713
0201900
0200711
0200522
0800028
0800693
0201900
0200713
0201908
0201506
0406052
0202209
0406032
0301249
0201835
0200400
0200619
0500515
0500515
0200400
M8 x 35
0200099
0201837
0201505
0201825
0200498
0200903
0300173
0200904
0200905
0802080
0200905
0221350
0200110
0201823
0200310
0221352
0200902
0200903
0221334

Codice	Descrizione	
0200099	Guarnizione Nyltite M8	
0200110	Guarnizione piana 31x21x2	
0200310	Filtro collettore ETV Matic-Linear	
0200400	Guarnizione silicone bracci Matic rossa	
0200498	Tubo gomma 20 bar 13x23	
0200522	Tubo RADIOR d.i.40	
0200619	Perno braccio lavaggio Matic 3085	
0200711	Fascetta robusta 27-51/12.7	
0200713	Fascetta robusta 59-83/12.7	
0200902	Bocchettone diritto OT 1/2 MF	
0200903	Portagomma OT 1/2x16	
0200904	Nipplo OT 1/2	
0200905	Gomito OT 1/2" MF	
0201503	Guarnizione 100x100xsp.3 F.40 MATIC 3054	
0201505	Guarnizione 100x100xsp.3 F.43 asole 3369	
0201506	Guarnizione 100x100xsp.3 F.72 3451	
0201823	Collettore 2ETV Matic 2978	
0201825	Collett.est.lav.inf.sup.M10 3453/A-3368	
0201834	**SOSTITUITO DA 0201931**	
0201837	Condotta lav.inf.prelav.M33 3182-3368	
0201900	Manicotto Radior 60x120 as.L25 1857-94	
0201908	Manicotto inox lavaggio M39 3452-3451	
0201912	Manicotto inox mandata MATIC 3453/C	
0202209	Filtro aspirazione MATIC-ELLE	
0221334	Gomito 1/2" FF PP	
0221350	Tappo PP 1/2"	
0221352	SOSTITUITO DA 0200935**********	
0300173	Elettrovalvola 1/2" FF 24V	
0301249	Elettropompa Hp 1,5 inox DWOHS150 M115	
0406007	Rinforzo post.lavaggio MATIC 3104	
0406032	Supporto filtro aspirazione MATIC/L 3153	
0406052	Flangia piana inox foro d.72 3451	
0500515	Braccio di lavaggio Matic 3064	
0800028	Rondella piana inox d.8	
0800693	Dado OT M8	
0802080	Tappo ottone 1/8" maschio 3361	

lamber	VASCA PRELAVAGGIO - CUVE PRELAVAGE PRE-WASH TANK - VORWASCHTANKROHR	MOD. M150	TAV. 7 A ED. 09/99

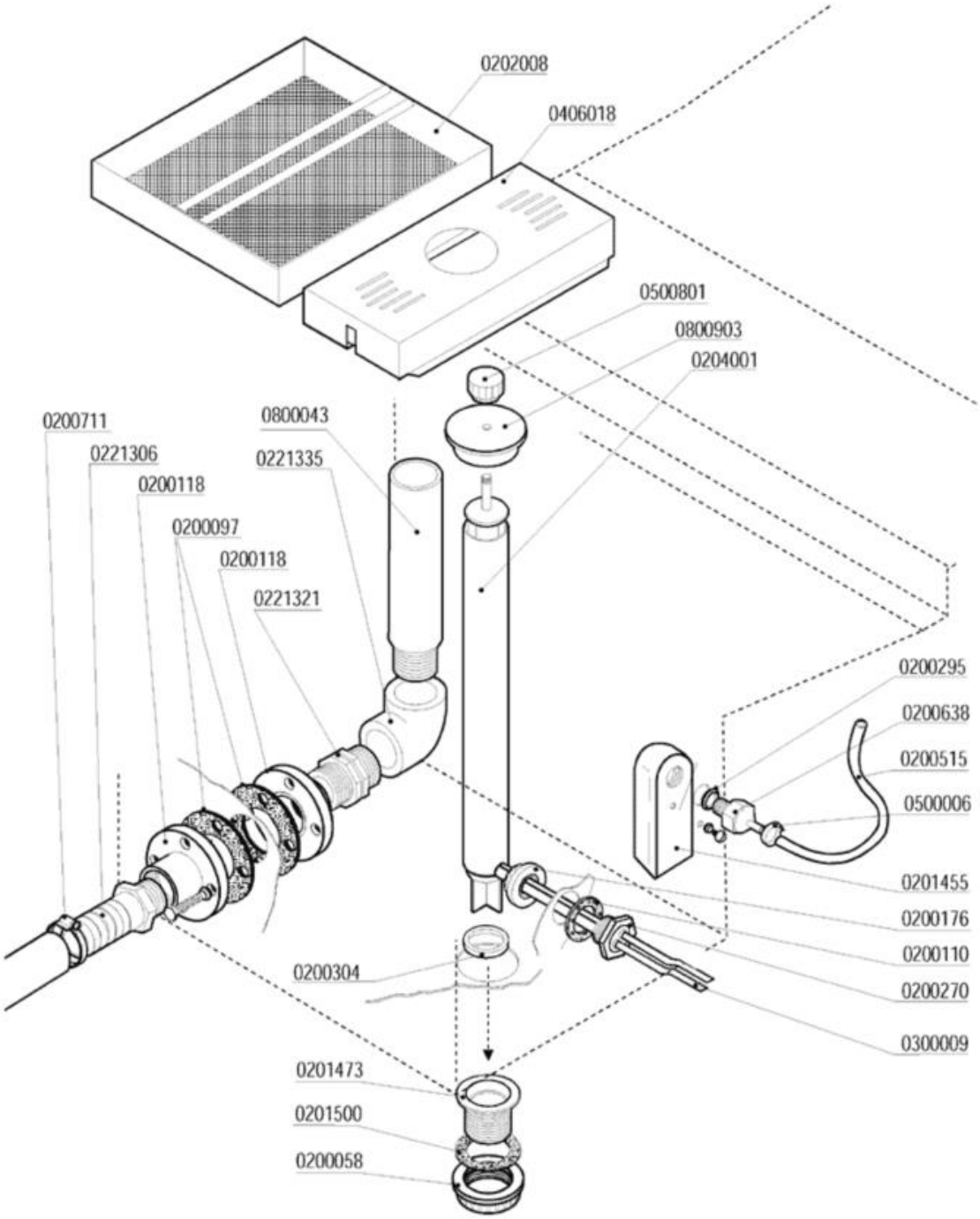

Codice	Descrizione	Prezzo (EUR)
0200058	Ghiera 1" 1/2	
0200097	Guarnizione gomma 105x45x3 4F Rif.167	
0200110	Guarnizione piana 31x21x2	
0200118	Flangia a manicotto 1"1/4 d.110	
0200176	Dado 1/2" 2190	
0200270	Guaina 1/2" ES25 doppia 7x8x120	
0200295	Guarnizione Nyltite M12	
0200304	Guarnizione silicone scarico LINEAR	
0200515	Tubo pressostato 4,2x10,4	
0200638	Portagomma trappola d'aria d.6 ELLE 4512	
0200711	Fascetta robusta 27-51/12.7	
0201455	Trappola d'aria anteriore L=85 mm	
0201473	Piletta scarico LP-Matic-Linear 2396	
0201500	Guarnizione piletta scarico MATIC 10 LA	
0202008	Filtro cassetto 250x250 Matic 3162	
0204001	Troppopieno inox Matic 3165	
0221306	Portagomma diritto 1"1/4X32	
0221321	Nipplo 1"1/4 PP	
0221335	Gomito 1"1/4 FF PP	
0300009	Molla a frizione Rif.134	
0406018	Supporto troppopieno prelav.600mm 3160	
0500006	Fascetta SNP2/CLIC 11,5-13,5	
0500801	Volantino troppopieno M8	
0800043	Piedino polipropilene 1"¼x200 1421A-92	
0800903	Coperchio troppopieno Matic 3924/A	

lamber	GUIDA PRELAVAGGIO - GLISSIERE PRELAVAGE PRE-WASH SLIDE TRACK VORVASCHTANK KORBFÜHRUNG	MOD. M150	TAV. 8 A ED. 09/99

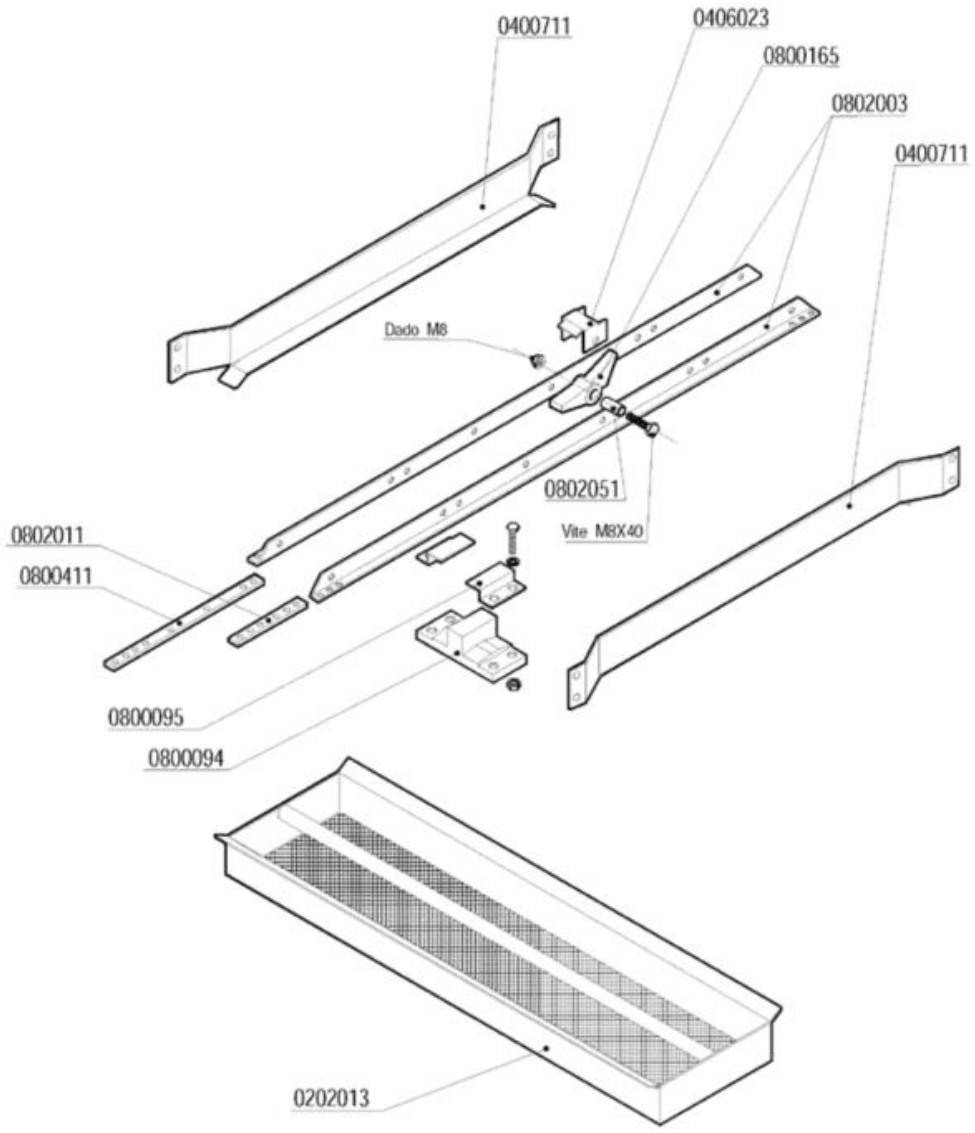

Codice	Descrizione	
0202013	Filtro a cassetto ausiliario prel.3242	
0400711	Guida cestelli prelavaggio 600mm 3180	
0406023	Fermo saltarello asta traino Matic 3583	
0800094	Guida asta traino Matic	
0800095	Fermo asta traino Matic	
0800165	Saltarello Matic inox	
0800411	Tirante guida porta salt.ASM-MVM 2595	
0802003	Guida portasalt.prel.600mm (800mm) 3545	
0802011	Piatto corto giunzione aste 4118	
0802051	Bussola saltarello asta traino 3584	

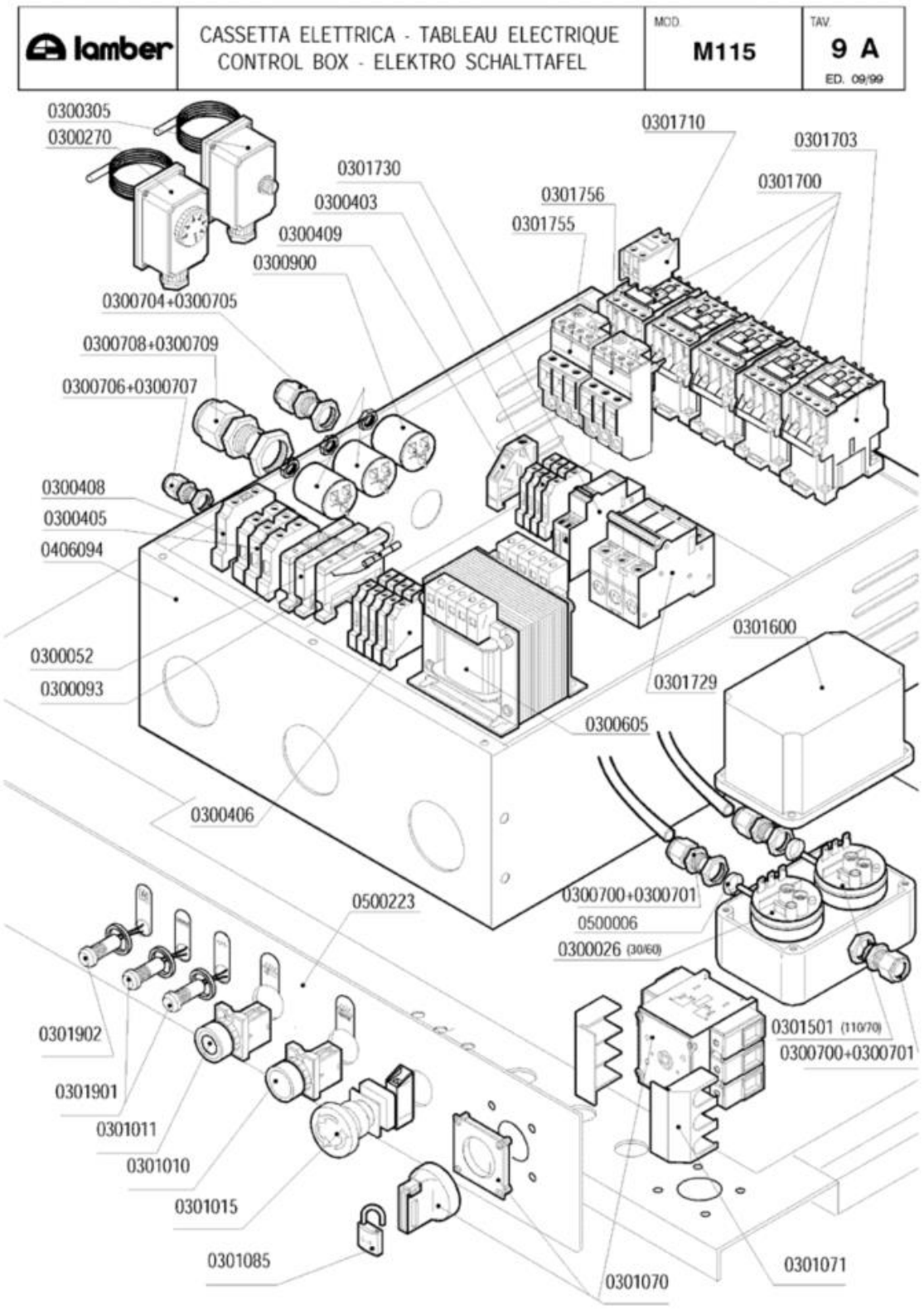
lamber
CASSETTA ELETTRICA - TABLEAU ELECTRIQUE
CONTROL BOX - ELEKTRO SCHALTTAFEL
MOD.
M115
TAV.
9 A
ED. 09/99
0300305
0300270
0301730
0300403
0300409
0300900
0300704+0300705
0300708+0300709
0300706+0300707
0301710
0301703
0301700
0301756
0301755
0300408
0300405
0406094
0300052
0300093
0300406
0301600
0301729
0300605
0500223
0300700+0300701
0500006
0300026 (30/60)
0301501 (110/70)
0300700+0300701
0301902
0301901
0301011
0301010
0301015
0301085
0301070
0301071

Codice	Descrizione	
0300026	Pressostato 60/30 16A 1NONC	
0300052	Portafusibile 5x20	
0300093	Fusibile vetro 5x20 4A rapidi	
0300270	Termostato Linear-Matic 30-90ºC	
0300305	Termostato riarmo Matic	
0300403	Morsetto 6 mmq neutro blu	
0300405	Morsetto 16mmq marrone	
0300406	Morsetto 4 mmq rosso	
0300408	Morsetto 16 mmq terra giallo-verde	
0300409	Bloccamorsetti plastica	
0300605	Trasformatore 100VA P.230/400V S.24V	
0300700	Pressacavo PG 13,5	
0300701	Controdado PG13,5	
0300704	Pressacavi "HEICO" PG21	
0300705	Controdado PG21 "HEICO"	
0300706	Pressacavi "HEICO" PG7	
0300707	Controdado PG7 "HEICO"	
0300708	Pressacavo PG29	
0300709	Controdado PG29	
0300900	Filtro antidisturbo 411135001	
0301010	Pulsante marcia azzurro 1NO testa/corpo	
0301011	Pulsante arresto rosso 1NC testa/corpo	
0301015	Pulsante/fungo BREMAS D35 TRM20652 emer.	
0301070	Interruttore completo VC3 63A M115	
0301071	Calotta coprimorsetti VZ9 per int.VC3	
0301085	Lucchetto per interr./sezion.MATIC	
0301501	Pressostato 110/70	
0301700	Contattore 25A/AC1 3NA+1NC+1NA 24V	
0301703	Contattore 32A/AC1 3NA1NA 24V	
0301710	Contatto aux 2NA LA1DN20	
0301729	Int.automatico 3P 32A PDI6000A curva C	
0301730	Bobina a sgancio corrente MX+OF 24V	
0301755	Relé termico LR2D1308 2,5-4A	
0301756	Relé termico LR2D1304 0,4-0,63A	
0301901	Led verde 24V LP6...PT1500	
0301902	Led rosso 24V LP6...PT1500	
0500006	Fascetta SNP2/CLIC 11,5-13,5	

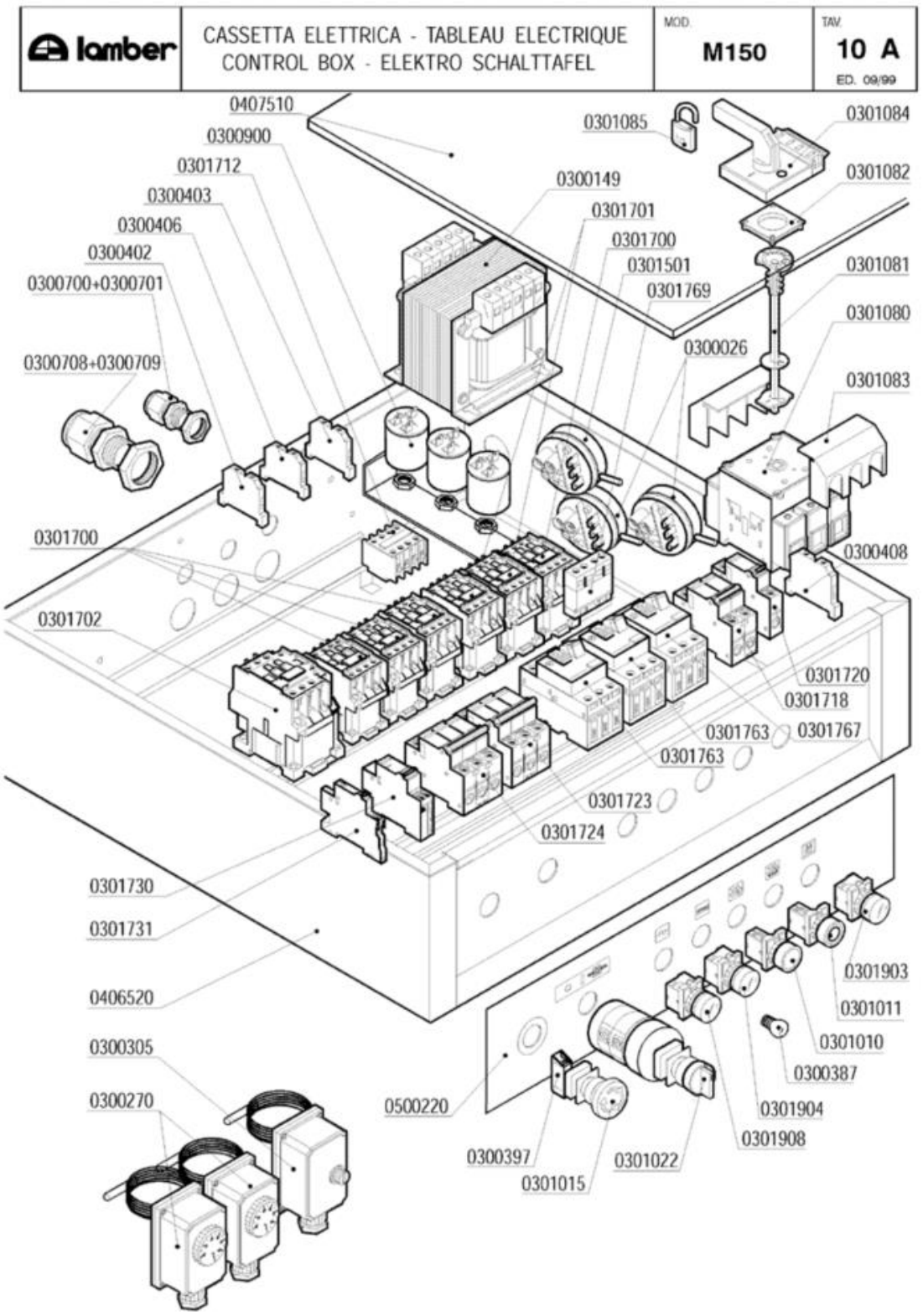
lamber
CASSETTA ELETTRICA - TABLEAU ELECTRIQUE
CONTROL BOX - ELEKTRO SCHALTTAFEL
MOD.
M150
TAV.
10 A
ED. 09/99
0407510
0300900
0301712
0300403
0300406
0300402
0300700+0300701
0300708+0300709
0301700
0301702
0301730
0301731
0406520
0300305
0300270
0301085
0300149
0301701
0301700
0301501
0301769
0300026
0301084
0301082
0301081
0301080
0301083
0300408
0301720
0301718
0301763
0301767
0301763
0301723
0301724
0301903
0301011
0301010
0300387
0301904
0301908
0301022
0300397
0301015
0500220

Codice	Descrizione	
0300026	Pressostato 60/30 16A 1NONC	
0300149	Trasformatore 150VA 223824415-24	
0300270	Termostato Linear-Matic 30-90ºC	
0300305	Termostato riarmo Matic	
0300387	Lampada Baionetta 3W 30V	
0300397	Contatto BRETER 1NC TC01B Rosso	
0300402	Morsetto 6 mmq beige	
0300403	Morsetto 6 mmq neutro blu	
0300406	Morsetto 4 mmq rosso	
0300408	Morsetto 16 mmq terra giallo-verde	
0300700	Pressacavo PG 13,5	
0300701	Controdado PG13,5	
0300708	Pressacavo PG29	
0300709	Controdado PG29	
0300900	Filtro antidisturbo 411135001	
0301010	Pulsante marcia azzurro 1NO testa/corpo	
0301011	Pulsante arresto rosso 1NC testa/corpo	
0301015	Pulsante/fungo BREMAS D35 TRM20652 emer.	
0301022	Selettore bipolare 0-1-2 SCH.2387	
0301080	Interruttore 3P 125A	
0301081	Albero prolunga interr.125A VZ18	
0301082	Blocco porta interruttore 125A KZ74	
0301083	Calotta coprimorsetti interr.125A VZ10	
0301084	Manovra nera lucchett.interr.125A KAH2TZ	
0301085	Lucchetto per interr./sezion.MATIC	
0301501	Pressostato 110/70	
0301700	Contattore 25A/AC1 3NA+1NC+1NA 24V	
0301702	Contattore 50A/AC1 3NA1NA 24V	
0301712	Contatto aux 4NA LA1DN40	
0301718	Int.automatico 2P 2A PDI6000A curva C	
0301720	Int.automatico 1P 4A PDI6000A curva C	
0301723	Int.automatico 3P 16A PDI6000A curva C	
0301724	Int.automatico 3P 50A PDI6000A curva C	
0301730	Bobina a sgancio corrente MX+OF 24V	
0301731	Contatto aux OF per bobina sgancio MX+OF	
0301763	Interr.autom.magnetotermico 2,5-4A M08	
0301767	Interr.autom.magnetotermico 0,4-0,63 M04	
0301769	Contatti aux.front.salvam.GV2 1NO1NC	
0301903	Portalampade giallo d.22 Matic	
0301904	Portalampade verde d.22 Matic	
0301908	Portalampade bianco d.22 Matic	
0406520	Cassetta comando MATIC 10 3220	
0407510	Coperchio cassetta MATIC10 3032	
0500220	Targa PCB MATIC 10	

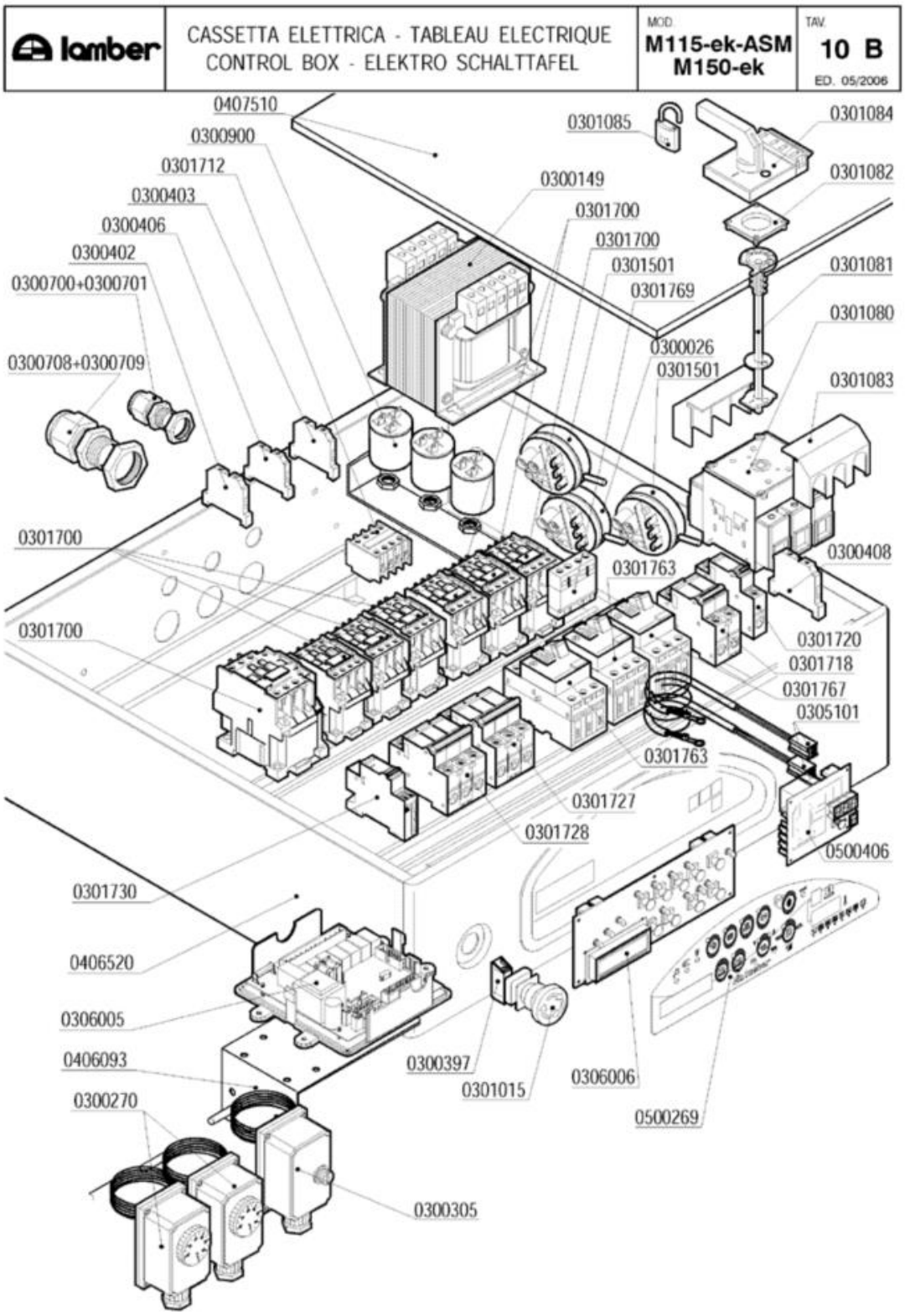
lamber
CASSETTA ELETTRICA - TABLEAU ELECTRIQUE
CONTROL BOX - ELEKTRO SCHALTTAFEL
MOD.
M115-ek-ASM
M150-ek
TAV.
10 B
ED. 05/2006
0407510
0300900
0301712
0300403
0300406
0300402
0300700+0300701
0300708+0300709
0301700
0301700
0301700
0406520
0306005
0406093
0300270
0300305
0301085
0300149
0301700
0301700
0301501
0301769
0300026
0301501
0301763
0301763
0301727
0301728
0300397
0301015
0306006
0500269
0301084
0301082
0301081
0301080
0301083
0300408
0301720
0301718
0301767
0305101
0500406

Codice	Descrizione	
0300026	Pressostato 60/30 16A 1NONC	
0300149	Trasformatore 150VA 223824415-24	
0300270	Termostato Linear-Matic 30-90ºC	
0300305	Termostato riarmo Matic	
0300397	Contatto BRETER 1NC TC01B Rosso	
0300402	Morsetto 6 mmq beige	
0300403	Morsetto 6 mmq neutro blu	
0300406	Morsetto 4 mmq rosso	
0300408	Morsetto 16 mmq terra giallo-verde	
0300701	Controdado PG13,5	
0300709	Controdado PG29	
0300900	Filtro antidisturbo 411135001	
0301015	Pulsante/fungo BREMAS D35 TRM20652 emer.	
0301080	Interruttore 3P 125A	
0301081	Albero prolunga interr.125A VZ18	
0301082	Blocco porta interruttore 125A KZ74	
0301083	Calotta coprimorsetti interr.125A VZ10	
0301084	Manovra nera lucchett.interr.125A KAH2TZ	
0301085	Lucchetto per interr./sezion.MATIC	
0301501	Pressostato 110/70	
0301700	Contattore 25A/AC1 3NA+1NC+1NA 24V	
0301712	Contatto aux 4NA LA1DN40	
0301718	Int.automatico 2P 2A PDI6000A curva C	
0301720	Int.automatico 1P 4A PDI6000A curva C	
0301727	Int.automatico 3P 10A PDI6000A curva C	
0301728	Int.automatico 3P 25A PDI6000A curva C	
0301730	Bobina a sgancio corrente MX+OF 24V	
0301763	Interr.autom.magnetotermico 2,5-4A M08	
0301767	Interr.autom.magnetotermico 0,4-0,63 M04	
0301769	Contatti aux.front.salvam.GV2 1NO1NC	
0305101	Prolunga sonda termometri G. MATIC	
0306005	Scheda elettronica MATIC-LINEAR 24V	
0306006	Tastiera elettronica MATIC-LINEAR 24V	
0406093	Supporto emergenza inscatolata 4583	
0406520	Cassetta comando MATIC 10 3220	
0407510	Coperchio cassetta MATIC10 3032	
0500269	Targa POLIESTERE MATIC ek	
0500406	Termometro 8 canali MATIC-LINEAR 24V	

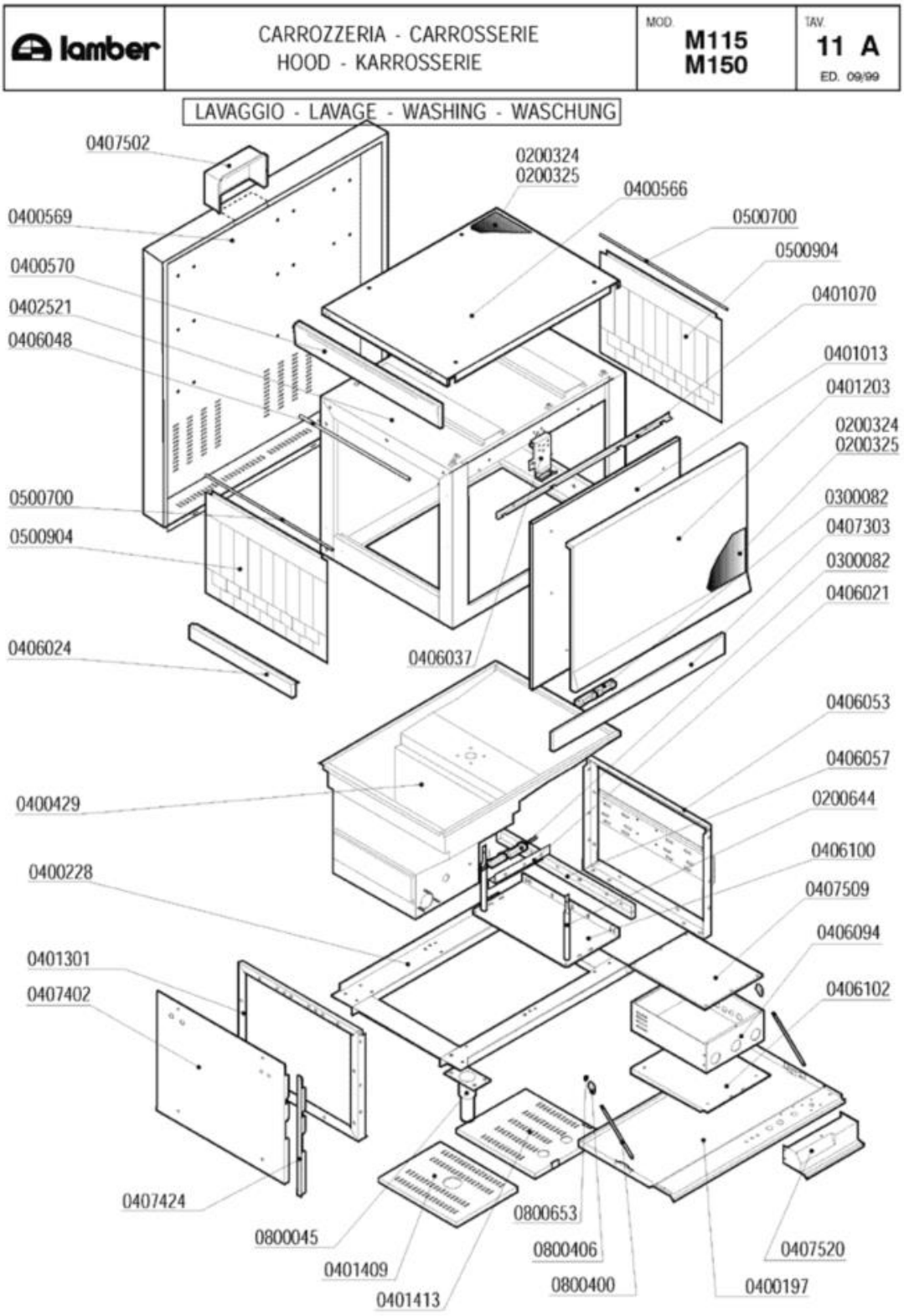
lamber
CARROZZERIA - CARROSSERIE
HOOD - KARROSSERIE
MOD. M115 M150
TAV. 11 A
ED. 09/99
LAVAGGIO - LAVAGE - WASHING - WASCHUNG
0407502
0400569
0400570
0402521
0406048
0500700
0500904
0406024
0400429
0400228
0401301
0407402
0407424
0800045
0401409
0401413
0406037
0200324
0200325
0400566
0500700
0500904
0401070
0401013
0401203
0200324
0200325
0300082
0407303
0300082
0406021
0406053
0406057
0200644
0406100
0407509
0406094
0406102
0800653
0800406
0800400
0400197
0407520

Codice	Descrizione	
0200324	Pannello termoisolante 500x500x5 PE/R30	
0200325	Pannello fonoassorbente 500x500x8 MTP/30	
0200644	Tirante staffa supporto boiler M115 4640	
0300082	Micro contatto magnetico Matic-Linear	
0400566	Pannello superiore MATIC39 4234	
0400569	Pannello retro M115 4632	
0400570	Pannello testata uscita M10 4473	
0401013	Sportello MATIC39 900mm	
0401203	Pannello sportello MATIC39-49-59 4227	
0401301	Spalla basamenti MATIC 3122	
0401409	Pannello scarichi MATIC39 3462	
0401413	Pannello sostegno supp.pompa M39 3478	
0406021	Squadretta micro porta MATIC 3177	
0406024	Testata inviti ASM/uscita M115 2518	
0406037	Blocco superiore sportelli Matic 2836/37	
0406048	Asta luce carico Matic 3514	
0406057	Traverso supporto pompa MATIC 3118	
0406100	Staffa supporto boiler M115 4636	
0407303	Pannello sottoportina lav.MATIC39 4423	
0407402	Pannello laterale inferiore PRA-ANG 7121	
0407424	Copertura pannello laterale M115 4674	
0407509	Coperchio cassetta M115 7588	
0500700	Astina inox tendina Matic	
0500904	Tendina M115 4653	
0800045	Piedino inox 2"x160 100x85x2,5	
0800400	Tirante sportello M5x305 795	
0800406	** SOSTITUITO 0800402 **	
0800653	Dado inox autobloccante M5	

lamber	CARROZZERIA - CARROSSERIE HOOD - KARROSSERIE	MOD M115 M150	TAV 12 A ED. 09/99

RISCIACQUO - RINÇAGE - RINSING - SPÜLUNG

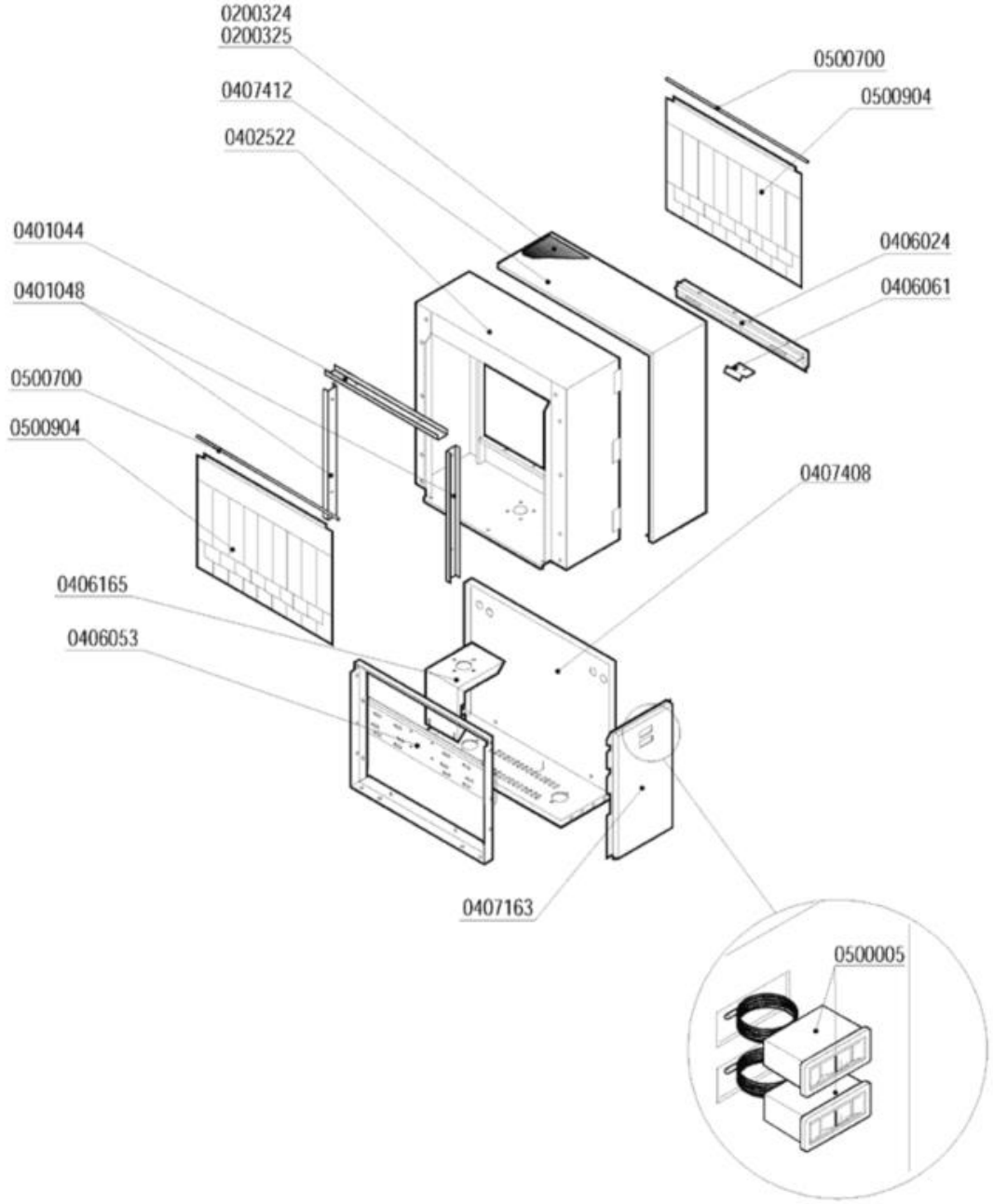

Codice	Descrizione	
0200324	Pannello termoisolante 500x500x5 PE/R30	
0200325	Pannello fonoassorbente 500x500x8 MTP/30	
0406024	Testata inviti ASM/uscita M115 2518	
0406061	Squadretta invito cestelli MATIC 3309	
0407163	Pannello ant.inf.capottina 250 M115 4631	
0500005	Termometro Rif.133	
0500700	Astina inox tendina Matic	
0500904	Tendina M115 4653	

lamber	CARROZZERIA - CARROSSERIE HOOD - KARROSSERIE	MOD. M150	TAV. 13 A ED. 09/99

PRELAVAGGIO - PRE-LAVAGE - PRE-WASHING - VORWASCHANG

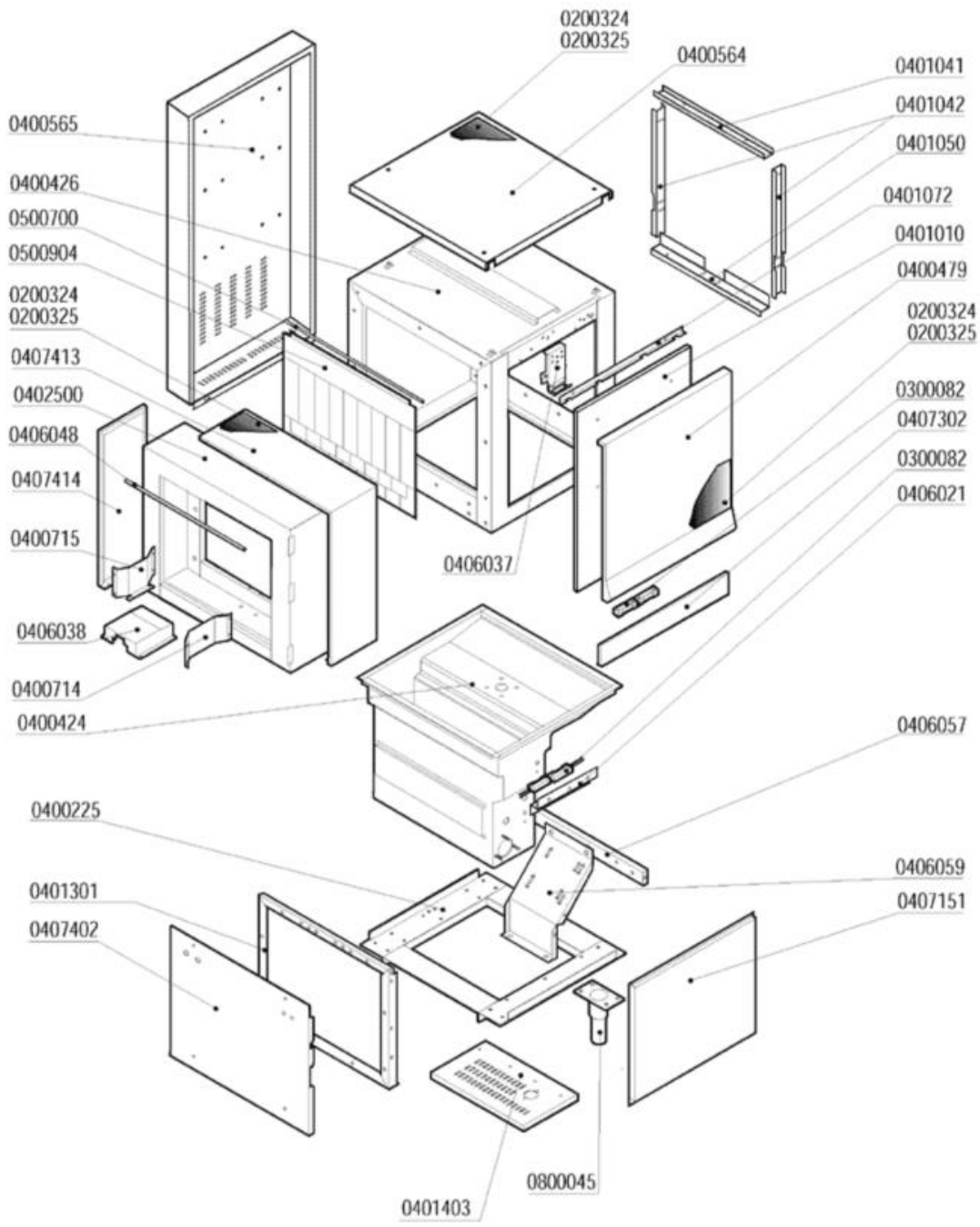

Codice	Descrizione	
0200324	Pannello termoisolante 500x500x5 PE/R30	
0200325	Pannello fonoassorbente 500x500x8 MTP/30	
0300082	Micro contatto magnetico Matic-Linear	
0400225	Basamento modulo prelavaggio MATIC	
0400479	Pannello sportello prelav.Matic 4213	
0400564	Pannello superiore prelavaggio 4232	
0400565	Pannello retro prelavaggio 4237	
0400714	Guida cestelli dx capot 200mm MATIC 3955	
0400715	Guida cestelli sx capot 200mm MATIC 3955	
0401010	Sportello prelavaggio/prerisciacquo 600	
0401041	Coprigiunto interno superiore MATIC 3221	
0401042	Coprigiunto interno laterale MATIC 3221	
0401050	Coprigiunti interno inferiore MATIC 3221	
0401072	Paraspruzzi sport.600 MATIC/LINEAR 3091	
0401301	Spalla basamenti MATIC 3122	
0401403	Pannello fondo basamento prelav.600 3195	
0402500	Capottina 200 entrata uscita MATIC 3075	
0406021	Squadretta micro porta MATIC 3177	
0406037	Blocco superiore sportelli Matic 2836/37	
0406038	Protezione asta traino capotta 200 2807	
0406048	Asta luce carico Matic 3514	
0406057	Traverso supporto pompa MATIC 3118	
0407151	Pannello ant.inferiore prel.600mm 3320	
0407302	Pannello sottoportina prelav.MATIC 4422	
0407402	Pannello laterale inferiore PRA-ANG 7121	
0407413	Pann.ad L cap.200mm ent.usc.MATIC 3103	
0407414	Pann.diritto cap.200mm ent.us.MATIC 3103	
0500700	Astina inox tendina Matic	
0500904	Tendina M115 4653	
0800045	Piedino inox 2"x160 100x85x2,5	

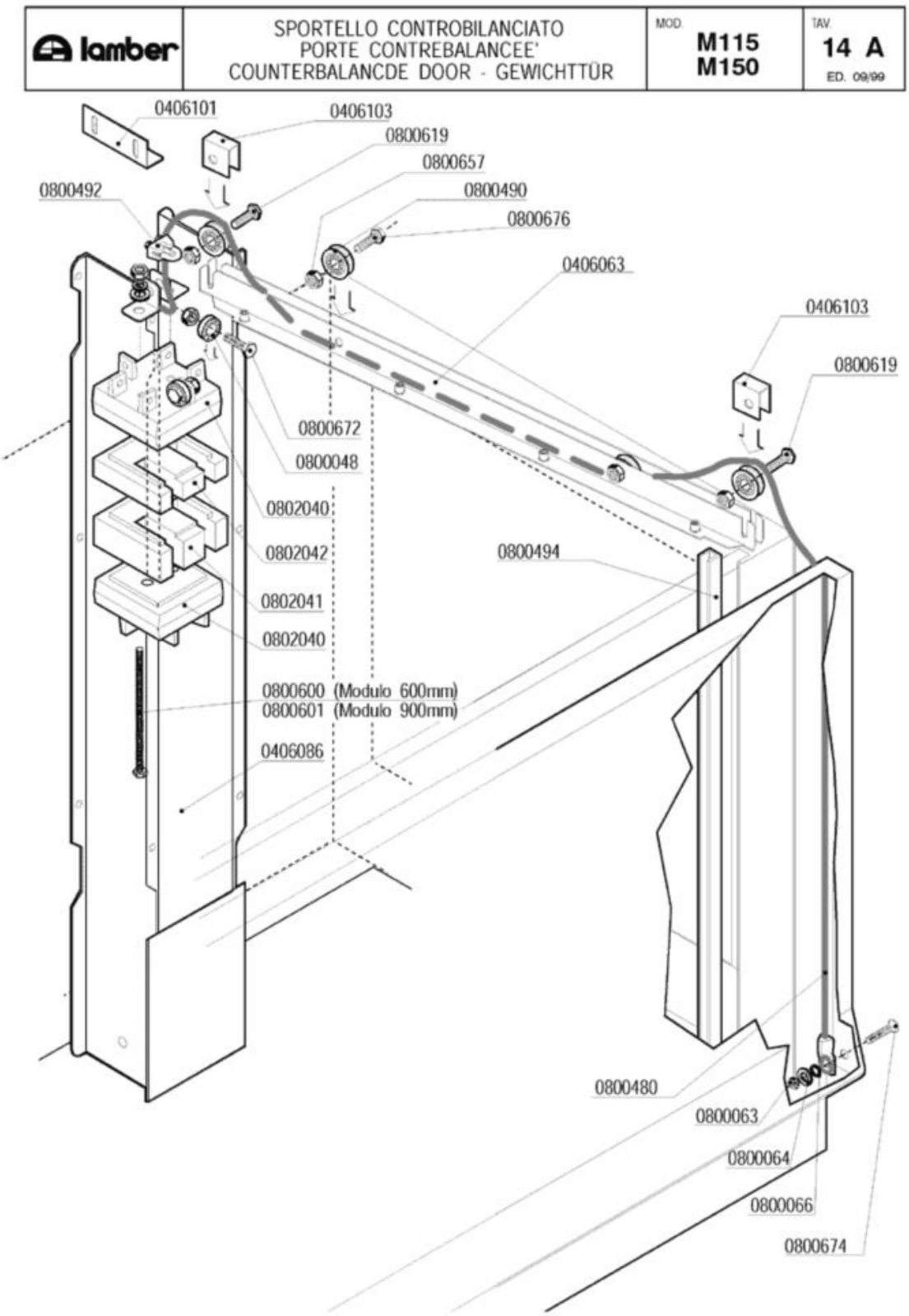
lamber
SPORTELLO CONTROBILANCIATO
PORTE CONTREBALANCEE'
COUNTERBALANCDE DOOR - GEWICHTTÜR
MOD.
M115
M150
TAV.
14 A
ED. 09/99
0406101
0406103
0800619
0800657
0800492
0800490
0800676
0406063
0406103
0800619
0800672
0800048
0802040
0802042
0800494
0802041
0802040
0800600 (Modulo 600mm)
0800601 (Modulo 900mm)
0406086
0800480
0800063
0800064
0800066
0800674

Codice	Descrizione	
0406063	Guida rullini sportelli MATIC Completa	
0406086	Guida contrappesi MATIC 4221 completa	
0406101	Squadretta fermo contrappesi 4909	
0406103	Fermo fune contrappesi 4910	
0800048	Cuscinetto RDP 23/9,4/8 per sollevamento	
0800063	Dado inox M6	
0800064	Rondella piana inox diam.6x18	
0800066	Rondella grower inox diam.6	
0800480	Fune sportello Matic 1750mm	
0800490	Cuscinetto completo soll.sportelli Matic	
0800492	Cavallotto per fune inox	
0800494	Guida polizene sportelli Matic 4194	
0800600	Vite FE-ZN TE 6x80 contrappesi	
0800601	Vite FE-ZN TE 6x120 contrappesi	
0800619	Vite inox TEM8x20 testa h.2,2	
0800657	Dado inox autobloccante M8	
0800672	Vite inox TEM8X25	
0800674	Vite inox TPSTCR M6X50	
0800676	Vite inox TEM8x20	
0802040	Contrappeso terminale OTTONE 4495/4496	
0802041	Contrappeso intermedio 1600g 4497	
0802042	Contrappeso intermedio 1100g 4498	