DESPIECES DEL SERVICIO TECNICO

COCCION - CUISSON
COOKING - GROSSKÜCHEN
COTTURA

Cocinas a Gas - Fourneaux à gaz
Gas Ranges - Gasherde - Cucine a gas

CG-1502

JUNIO 2000

FAGOR

Fagor Industrial

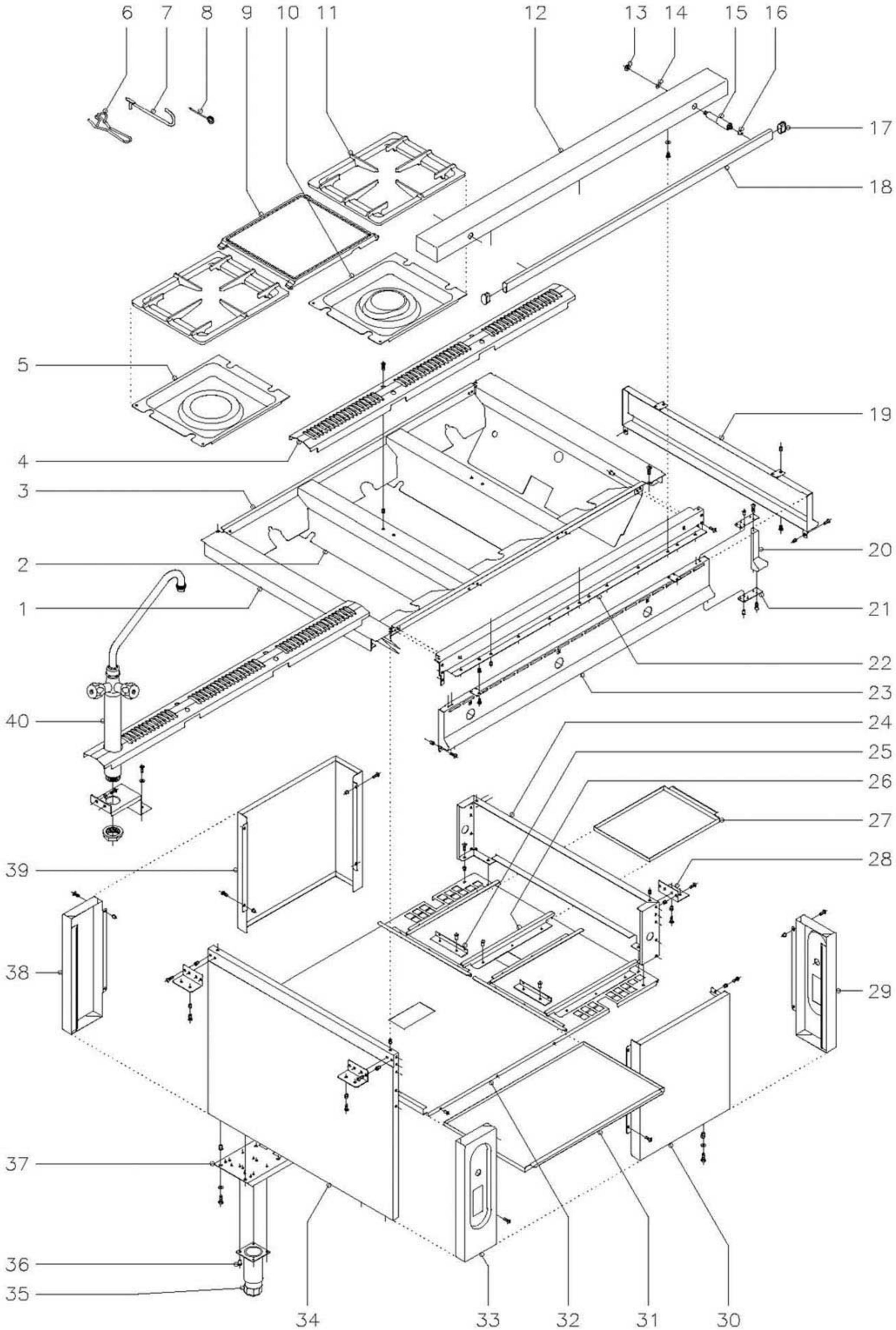

N plano	Firma	Fecha	Aparato	Lamina	
C-827		6-00	COCINA CG-1502	1	Fagor Industrial S.Coop. O<ate

MOD.	COCINA CENTRAL	ZONA	MUEBLE	PLANO	C-827

ITEM	CODIGO	DENOMINACION	TEXTO	CG-1502									NOTAS
1	U855404	Lateral de mesa		2									
	Q152004	Tornillo aplastado M-5x13		8									
	Q221342	Remache exagonal M-5		8									
2	U855407	Central de mesa		2									
	Q419005	Remache tubular Ø 4x8		12									
3	U855406	Interior anterior y posterior de mesa		2									
	Q419005	Remache tubular Ø 4x8		8									
4	U855400	Embellecedor central chimenea		1									
	Q152004	Tornillo aplastado M-5x13		4									
5	U505409	Vertedero 6000		2									
6	U506501	Palanca levantaplacas mesa		1									
7	9623600	Palanca levantaplacas horno		1									
8	9623500	Aguja limpieza quemadores		1									
9	U565406	Placa		2									
10	U505408	Vertedero 4000		2									
11	U565403	Parrilla		4									
12	U855403	Anterior de mesa de trabajo		2									
	Q152004	Tornillo aplastado M-5x13		6									
	Q302022	Arandela plana Ø 16xØ 6x1,2		6									
13	Q161360	Tuerca exagonal M-10		4									
14	Q232060	Arandela plana A-10		4									
15	U705410	Amarre distanciador pasamanos		4									
16	Q411308	Remache roscado M-10		4									
17	U055407	Tapon pasamanos		4									
18	U585421	Pasamanos		2									
19	U852802	Portamandos lateral derecho		1									
	Q152004	Tornillo aplastado M-5x13		4									
	Q221342	Remache exagonal M-5		4									

MOD.	COCINA CENTRAL	ZONA	MUEBLE	PLANO	C-827

ITEM	CODIGO	DENOMINACION	TEXTO	CG-1502									NOTAS
20	U852811	Esquinero de portamandos		2									
	Q042021	Tornillo avellanado M-4x10		4									
21	U852812	Chapa amarre esquinero		4									
	Q419005	Remache tubular Ø 4x8		8									
22	U582655	Escuadra amarre anterior mesa		2									
	Q152004	Tornillo aplastado M-5x13		12									
	Q221342	Remache exagonal M-5		12									
23	U852800	Panel portamandos		2									
	Q152004	Tornillo aplastado M-5x13		8									
	Q221342	Remache exagonal M-5		8									
24	U852607	Puente lateral interior		1									
	Q152004	Tornillo aplastado M-5x13		4									
	Q221342	Remache exagonal M-5		4									
25	U325611	Escuadra tope de bandejas		2									
26	U562640	Guia de bandejas		6									
	Q419005	Remache tubular Ø 4x8		22									
27	U852606	Bandeja recogegrasas pequeña		2									
28	U855405	Escuadra refuerzo lateral de mesa		4									
	Q152004	Tornillo aplastado M-5x13		8									
	Q221342	Remache exagonal M-5		8									
29	U562854	Portamandos lateral		1									
	Q152004	Tornillo aplastado M-5x13		2									
	Q221342	Remache exagonal M-5		2									
30	U852806	Panel lateral derecho anterior		1									
	Q152004	Tornillo aplastado M-5x13		3									
	Q221342	Remache exagonal M-5		3									
	Q012043	Tornillo exagonal M-6x20		1									
	Q302022	Arandela plana Ø 16xØ 6x1,2		1									
	Q221343	Remache exagonal M-6		1									

MOD.	COCINA CENTRAL	ZONA	MUEBLE	PLANO	C-827

ITEM	CODIGO	DENOMINACION	TEXTO	CG-1502									NOTAS
31	U852605	Bandeja recogegrasas grande		2									
32	U852601	Base de bandejas		1									
	Q419005	Remache tubular Ø 4x8		9									
33	U562854	Portamandos lateral		1									
	Q152004	Tornillo aplastado M-5x13		2									
34	U852804	Panel lateral izquierdo		1									
35	X260150	Pata regulable		4									
36	Q411304	Remache avibulb Ø 4,8		16									
37	U852600	Liston soporte patas		2									
	Q012043	Tornillo exagonal M-6x20		4									
	Q302022	Arandela plana Ø 16xØ 6x1,2		4									
	Q221343	Remache exagonal M-6		4									
38	U852810	Panel lateral izquierdo posterior		1									
	Q152004	Tornillo aplastado M-5x13		2									
	Q221342	Remache exagonal M-5		2									
39	U852805	Panel lateral derecho posterior		1									
	Q152004	Tornillo aplastado M-5x13		4									
	Q221342	Remache exagonal M-5		4									
40	1100002784 (KIT GRIFO DE AGUA)			-							(Se suministra bajo pedido)		
	U706500	Grifo de agua con tuerca		1									
	U706515	Base de grifo		1									
	E832600	Soporte grifo de agua		1									
	Q152004	Tornillo aplastado M-5x13		4									
	Q302022	Arandela plana Ø 16xØ 6x1,2		4									
	E835400	Embellecedor central chimenea		1								Especial grifo de agua	

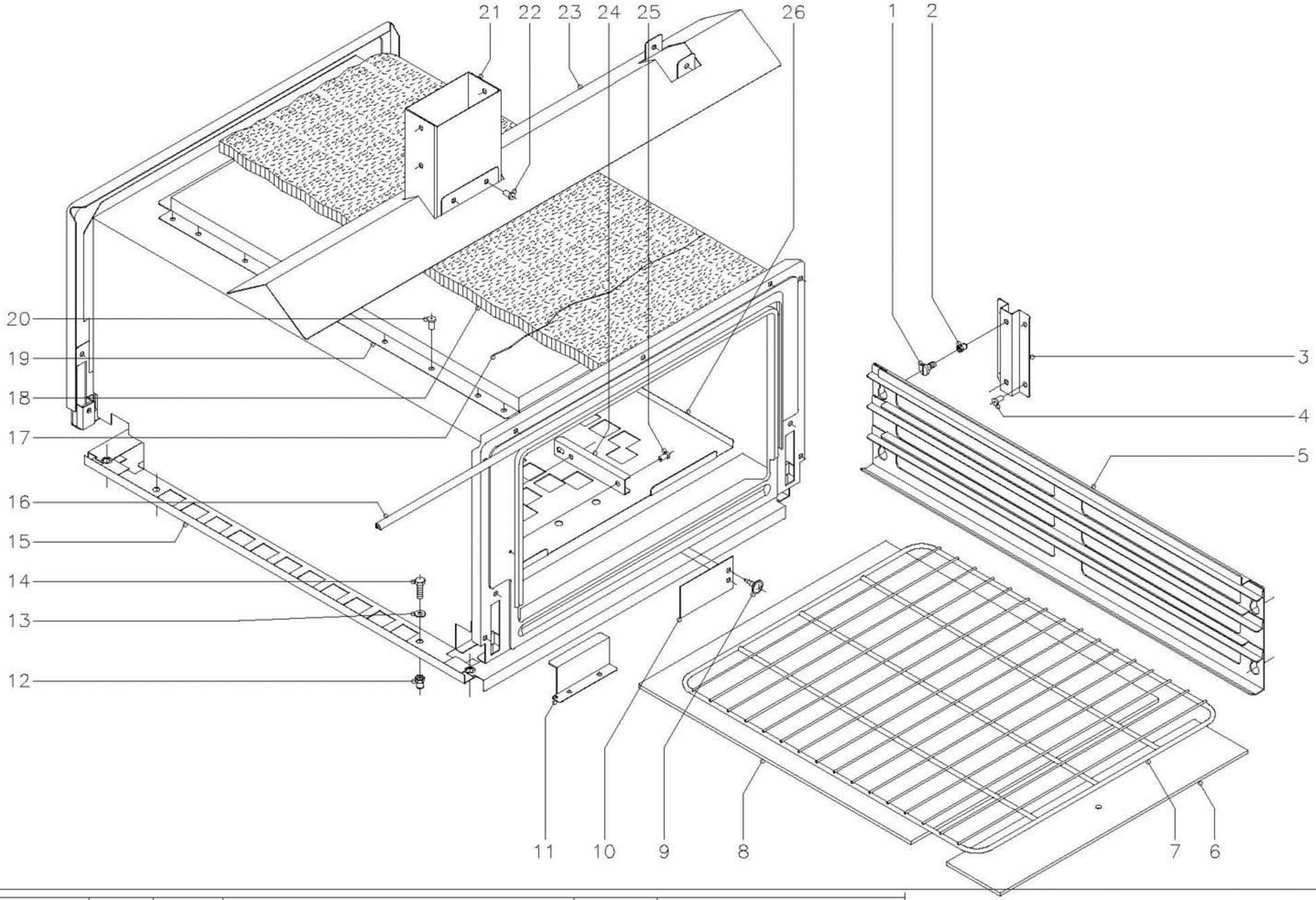

N plano	Firma	Fecha	Aparato	Lamina	
C–828		6–00	COCINA CG–1502	2	Fagor Industrial S.Coop. FAGOR Dcate

MOD.	COCINA CENTRAL	ZONA	HORNO PASANTE	PLANO	C-828

ITEM	CODIGO	DENOMINACION	TEXTO	CG-1502									NOTAS
1	R252624	Piton soporte guias		8									
2	Q221343	Remache exagonal M-6		8									
3	U855603	Escuadra soporte guia		4									
4	Q419005	Remache tubular Ø 4x8		16									
5	U705615	Guia bandejas horno		2									
6	U745630	Cabeza placa de horno		2									
7	U705640	Parrilla de horno (832x532)		1									
8	U745631	Placa de horno		1									
9	Q151301	Tornillo alomado		4									
10	U325618	Cierre anterior inferior horno		1									
s/n	U855607	Cierre posterior inferior horno		1									
11	U742610	Protector quemador horno		1									
12	Q221343	Remache exagonal M-6		8									
13	Q302022	Arandela plana Ø 16xØ 6x1,2		8									
14	Q012043	Tornillo exagonal M-6x20		8									
15	U855600	Horno pasante		1									
16	U745626	Junta puerta de horno		2									
17	-	Alambre amarre aislante		2									
18	U855608	Aislante vitrofib 1455x885x20		1									
19	U855605	Camara conduccion de humos		1									
20	Q419005	Remache tubular Ø 4x8		28									
21	U855606	Semichimenea horno pasante		2									
22	Q419005	Remache tubular Ø 4x8		18									
23	U852604	Vertedero central		1									
24	U055644	Conjunto fijacion bulbo		1									
25	Q419005	Remache tubular Ø 4x8		2									
26	U855604	Base de horno pasante		1									

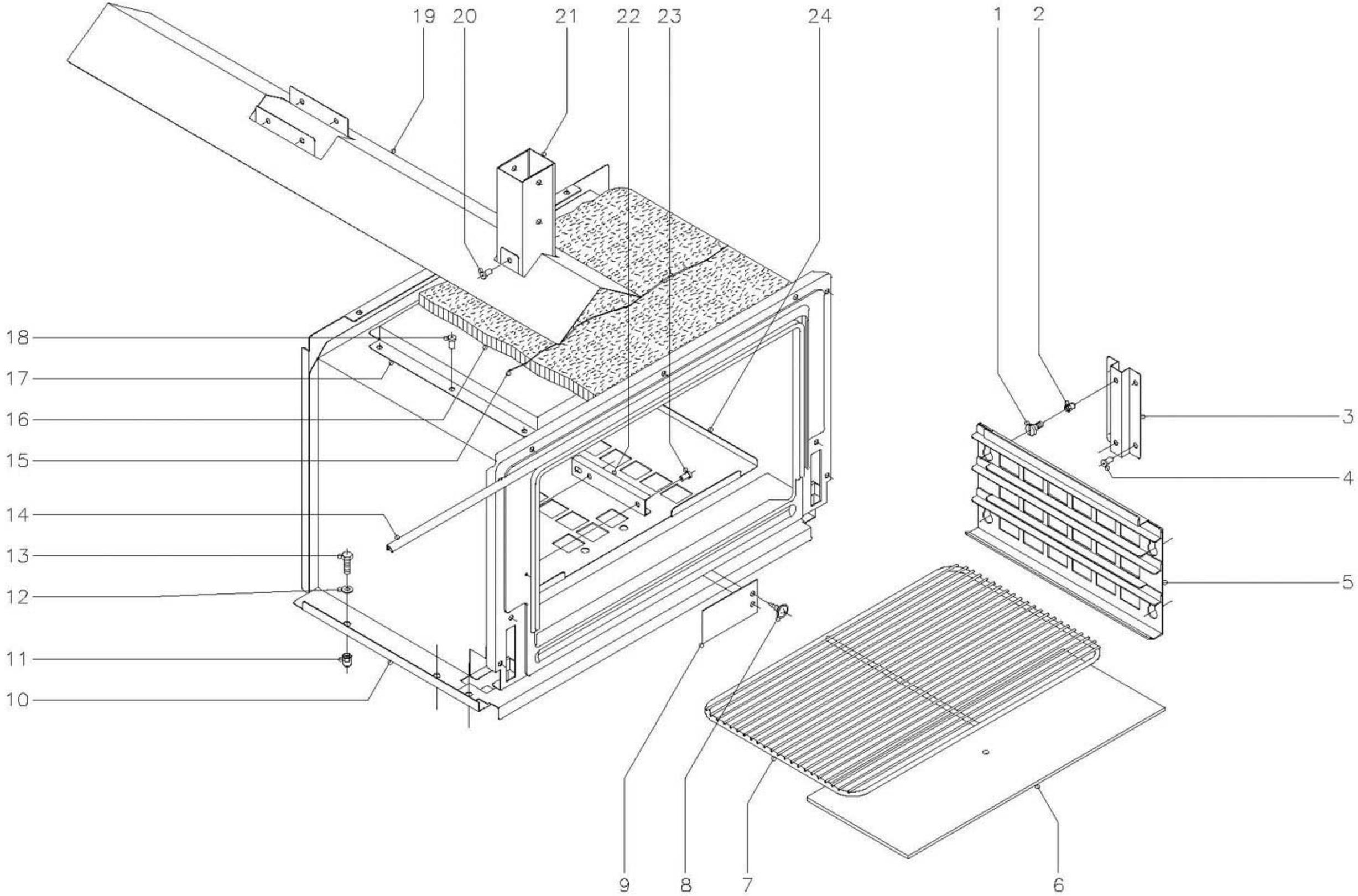

N plano	Firma	Fecha	Aparato	Lamina	
C-829		6-00	COCINA CG-1502	3	Fagor Industrial S.Coop. FAGOR O<ate

MOD.	COCINA CENTRAL	ZONA	HORNO PEQUEÑO	PLANO	C-829

ITEM	CODIGO	DENOMINACION	TEXTO	CG-1502									NOTAS
1	R252624	Piton soporte guias		8									
2	Q221343	Remache exagonal M-6		8									
3	U855603	Escuadra soporte guia		4									
4	Q419005	Remache tubular Ø 4x8		16									
5	U855614	Guia bandejas horno		2									
6	U745630	Cabeza placa de horno		2									
7	U015631	Parrilla de horno (530x325)		1									
8	Q151301	Tornillo alomado		2									
9	U325618	Cierre anterior inferior horno		1									
10	U855609	Horno pequeño		1									
11	Q221343	Remache exagonal M-6		4									
12	Q302022	Arandela plana Ø 16xØ 6x1,2		4									
13	Q012043	Tornillo exagonal M-6x20		4									
14	U745626	Junta puerta de horno		1									
15	-	Alambre amarre aislante		2									
16	U855620	Aislante vitrofib 1455x420x20		1									
17	U855618	Camara conduccion de humos		1									
18	Q419005	Remache tubular Ø 4x8		16									
19	U852604	Vertedero central		1									
20	Q419005	Remache tubular Ø 4x8		10									
21	U855619	Semichimenea horno pequeño		2									
22	U055644	Conjunto fijacion bulbo		1									
23	Q419005	Remache tubular Ø 4x8		2									
24	U855617	Base de horno pequeño		1									

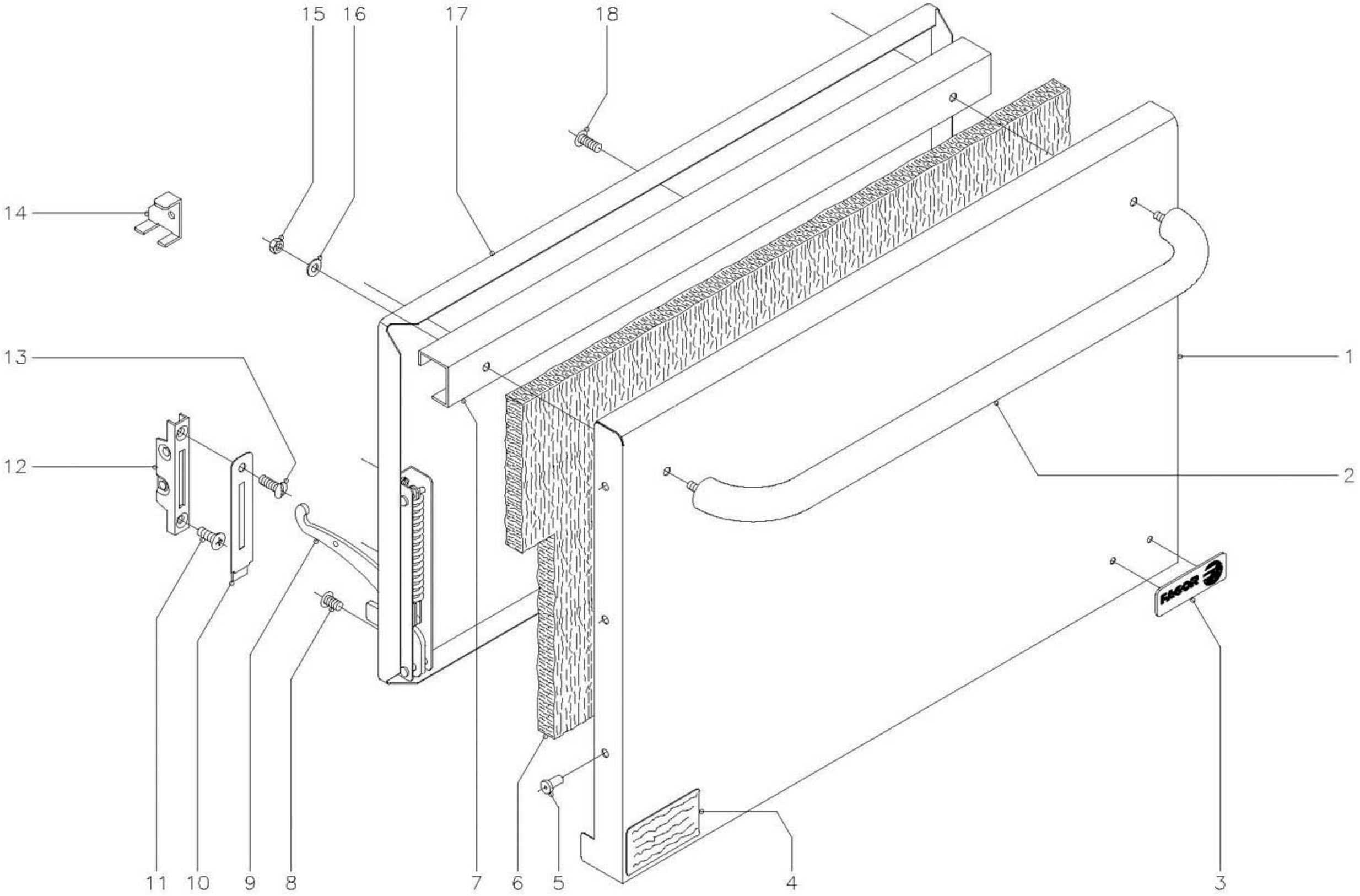

N plano	Firma	Fecha	Aparato	Lamina	
C−830		6−00	COCINA CG−1502	4	Fagor Industrial S.Coop. FAGOR O<ate

MOD.	COCINA CENTRAL	ZONA	PUERTA DE HORNO	PLANO	C-830

ITEM	CODIGO	DENOMINACION	TEXTO	CG-1502									NOTAS
1	U740501	Puerta de horno		3									
2	U560501	Asa puerta horno		3									
3	U262806	Escudo FAGOR		3									
	Q221023	Clips sujecion escudo		6									
4	S326540	Papel poliester placa matricula		1									
5	Q419005	Remache tubular Ø 4x8		18									
6	U260502	Aislante vitrofib 680x380x20		3									
7	U320507	Refuerzo de puerta		3									
8	Q152022	Tornillo amarre M-6x8		18									
9	U010511	Bisagra izquierda		3									
s/n	U010504	Bisagra derecha		3									
10	U010510	Embellecedor guia bisagra		6									
11	Q042043	Tornillo avellanado M-6x20		6									
12	U010512	Guia de bisagra		6									
13	Q152017	Tornillo amarre M-6x13		6									
14	U746501	Escuadra montaje puerta		2									
15	Q162030	Tuerca exagonal M-5		6									
16	Q302022	Arandela plana Ø 16xØ 6x1,2		6									
17	U260501	Contrapuerta de horno		3									
18	Q152017	Tornillo amarre M-6x13		9									

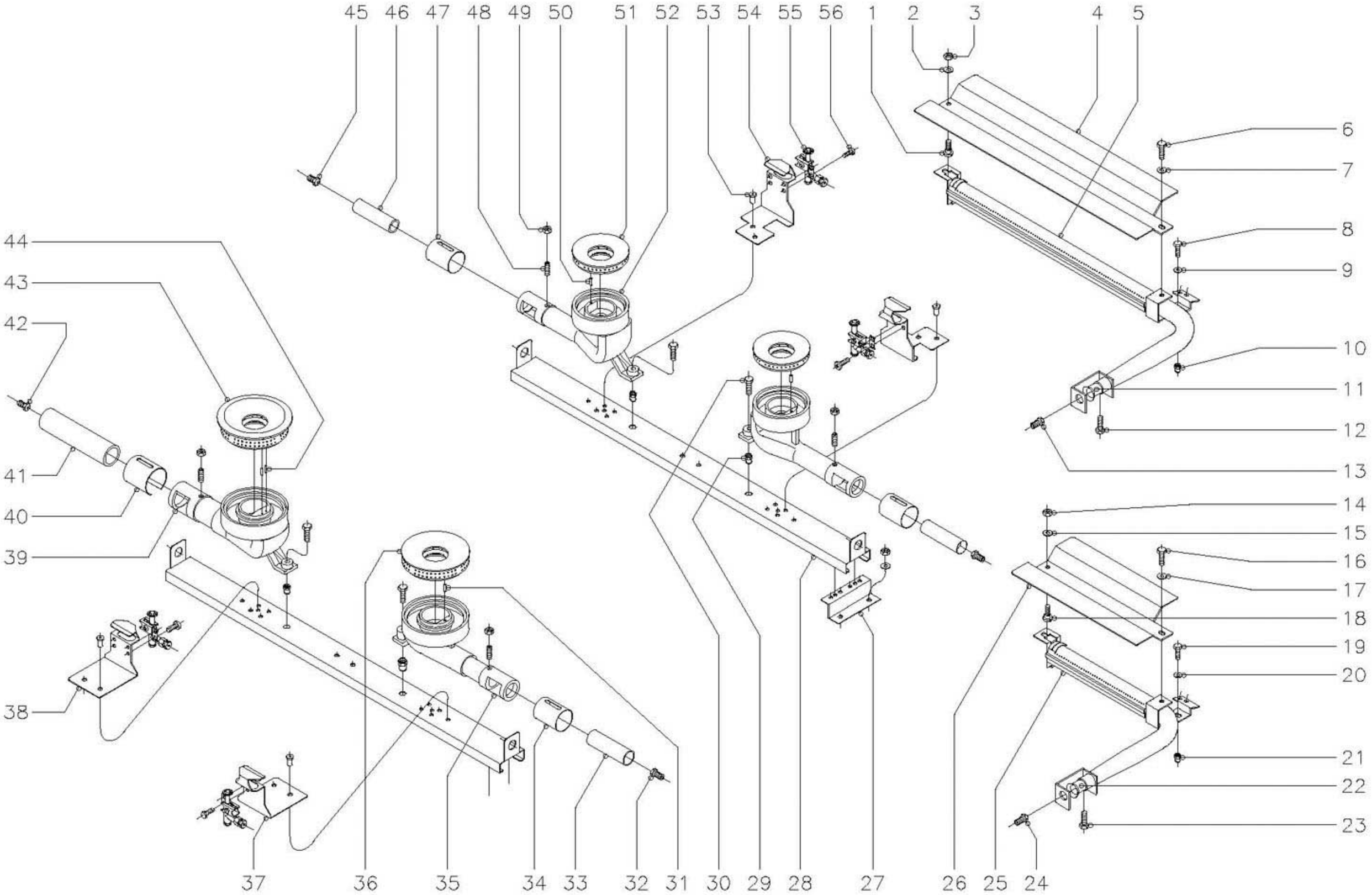

N plano	Firma	Fecha	Aparato	Lamina	
C–831		6–00	COCINA CG–1502	5	Fagor Industrial S.Coop. FAGOR Oate

MOD.	COCINA CENTRAL	ZONA	QUEMADORES	PLANO	C-831

ITEM	CODIGO	DENOMINACION	TEXTO	CG-1502									NOTAS
1	R252624	Piton soporte		1									
2	Q302022	Arandela plana Ø 16xØ 6x1,2		1									
3	Q162040	Tuerca exagonal M-6		1									
4	U325708	Difusor horno pasante		1									
5	U855700	Quemador horno pasante		1									
6	Q012041	Tornillo exagonal M-6x10		1									
7	Q302022	Arandela plana Ø 16xØ 6x1,2		1									
8	Q012043	Tornillo exagonal M-6x20		1									
9	Q302022	Arandela plana Ø 16xØ 6x1,2		1									
10	Q221343	Remache exagonal M-6		1									
11	U325707	Regulador de aire		1									
12	Q012031	Tornillo exagonal M-5x10		1									
13	N502401	Tobera Ø1,70 (B.P.) Horno pasante		1									
13	U054400	Tobera Ø2,50 (G.N.) Horno pasante		1									
13	9424500	Tobera Ø5,35 (G.V.) Horno pasante		1									
14	Q162040	Tuerca exagonal M-6		1									
15	Q302022	Arandela plana Ø 16xØ 6x1,2		1									
16	Q012041	Tornillo exagonal M-6x10		1									
17	Q302022	Arandela plana Ø 16xØ 6x1,2		1									
18	R252624	Piton soporte		1									
19	Q012043	Tornillo exagonal M-6x20		1									
20	Q302022	Arandela plana Ø 16xØ 6x1,2		1									
21	Q221343	Remache exagonal M-6		1									
22	U325707	Regulador de aire		1									
23	Q012031	Tornillo exagonal M-5x10		1									
24	X312400	Tobera Ø1,10 (B.P.) Horno pequeño		1									
24	9429400	Tobera Ø1,80 (G.N.) Horno pequeño		1									
24	9451000	Tobera Ø3,30 (G.V.) Horno pequeño		1									

MOD.	COCINA CENTRAL	ZONA	QUEMADORES	PLANO	C-831

ITEM	CODIGO	DENOMINACION	TEXTO	CG-1502									NOTAS
25	U855702	Quemador horno pequeño		1									
26	U855705	Difusor horno pequeño		1									
27	U562655	Escuadra soporte liston		6									
28	U852608	Liston amarre quemadores de mesa		3									
29	Q221343	Remache exagonal M-6		6									
30	Q012044	Tornillo exagonal M-6x25		6									
31	Q371026	Manguito Ø 4x14		1									
32	0631000	Tobera Ø1,40 (B.P.)Quemador 8000		1									
32	R614500	Tobera Ø2,00 (G.N.)Quemador 8000		1									
32	U262401	Tobera Ø4,10 (G.V.)Quemador 8000		1									
33	U565700	Venturi quemador 8000		1									
34	U265702	Regulador de aire 4000 y 8000		1									
35	U565701	Cuerpo quemador 8000		1									
36	U135702	Quemador 8000		1									
37	U445441	Soporte piloto 8000 y 10500		1									
38	U445441	Soporte piloto 8000 y 10500		1									
39	U235700	Cuerpo quemador 10500		1									
40	U235704	Regulador de aire 10500		1									
41	U235702	Venturi quemador 10500		1									
42	U112401	Tobera Ø1,55(B.P.)Quemad. 10500		1									
42	R275050	Tobera Ø2,35(G.N.)Quemad. 10500		1									
42	U192402	Tobera Ø4,90(G.V.)Quemad. 10500		1									
43	U235701	Quemador 10500		1									
44	Q371028	Manguito Ø 3x14		2									
45	U122407	Tobera Ø1,05 (B.P.)Quemador 4000		4									
45	9105100	Tobera Ø1,50 (G.N.)Quemador 4000		4									
45	R302401	Tobera Ø2,90 (G.V.)Quemador 4000		4									
46	U125720	Venturi quemador 4000		4									

MOD.	COCINA CENTRAL	ZONA	QUEMADORES	PLANO	C-831

ITEM	CODIGO	DENOMINACION	TEXTO	CG-1502									NOTAS
47	U265702	Regulador de aire 4000 y 8000		4									
48	Q131542	Varilla roscada M-6x15		6									
49	Q162040	Tuerca exagonal M-6		6									
50	Q371026	Manguito Ø 4x14		4									
51	U445731	Quemador 4000		4									
52	U445730	Cuerpo quemador 4000		4									
53	Q419005	Remache tubular Ø 4x8		12									
54	U505440	Soporte piloto 4000		4									
55	U442134	Conjunto piloto mesa		6									
	U442138	Inyector piloto Ø 0,25 (B.P.y G.V.)		6									
	U442137	Inyector piloto Ø 0,40 (Gas Natural)		6									
56	Q032021	Tornillo alomado M-4x10		12									

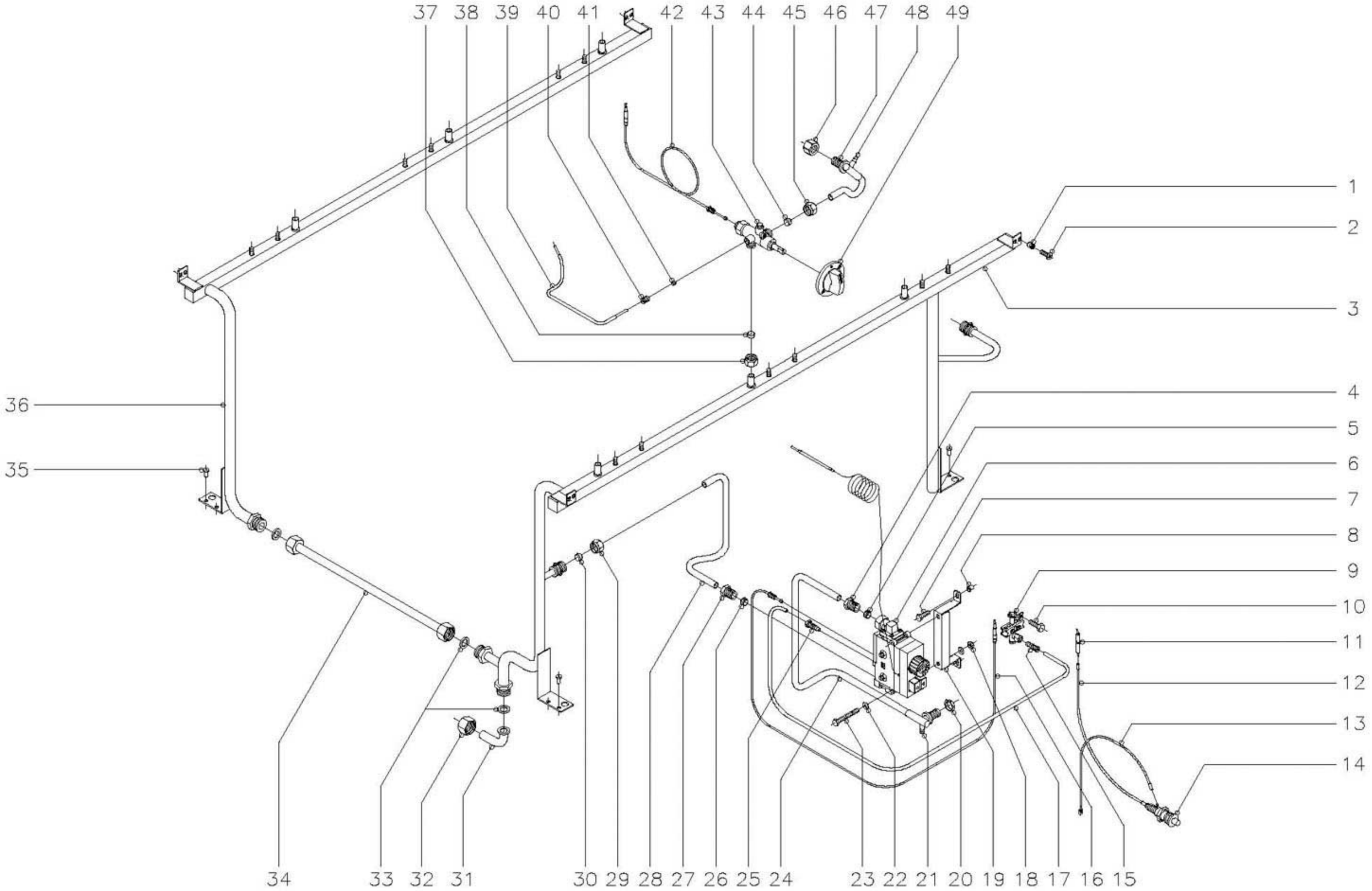

N plano	Firma	Fecha	Aparato	Lamina	
C–832		6–00	COCINA CG–1502	6	Fagor Industrial S.Coop. FAGOR Oñate

MOD.	COCINA CENTRAL	ZONA	CONDUCCIONES GRIFOS Y VALVULAS	PLANO	C-832

ITEM	CODIGO	DENOMINACION	TEXTO	CG-1502									NOTAS
1	Q221342	Remache exagonal M-5		4									
2	Q152004	Tornillo aplastado M-5x13		4									
3	U855000	Distribuidor general delantero		1									
4	U264310	Manguito 3/8"		2									
5	U055043	Bicono Ø 12		2									
6	U264315	Valvula minisit completa		2									
	U134324	Cuerpo valvula		2									
	U134317	Boton de mando		2									
	U134318	Cubierta		2									
	U264300	Racord 3/8"		4									
	Q031322	Tornillo alomado M-4x15		16									
	Q307041	Junta torica Ø 25,4xØ 20,2xØ 2,6		4									
	U264398	Bulbo termostato horno		2									
	U264399	Grupo electromagnetico		2									
7	Q012032	Tornillo exagonal M-5x15		4									
8	Q221304	Remache redondo M-5		4									
9	U322118	Piloto completo		2									
	U442138	Inyector piloto Ø0,25 (B.P.y G.V.)		2									Regular para G.V.
	U442137	Inyector piloto Ø0,40 (Gas Natural)		2									
10	Q012031	Tornillo exagonal M-5x10		4									
11	X012101	Bujia de encendido		2									
12	U323030	Cable bujia a piezoelectrico		2									
13	U333003	Cable masa a piezoelectrico		2									
14	S113034	Piezoelectrico		2									
15	U134323	Racord con bicono Ø 6		2									
16	U562130	Termopar L=850		2									
17	U565036	Conduccion a piloto de horno		2									
18	Q162040	Tuerca exagonal M-6		4									

MOD.	COCINA CENTRAL	ZONA	CONDUCCIONES GRIFOS Y VALVULAS	PLANO	C-832

ITEM	CODIGO	DENOMINACION	TEXTO	CG-1502									NOTAS
19	U565620	Soporte valvula minisit		2									
20	Q223019	Tuerca exagonal 3/8''		2									
21	Q153002	Tornillo toma presion		2									
22	Q302022	Arandela plana Ø 16xØ 6x1,2		8									
23	Q011348	Tornillo exagonal M-6x60		4									
24	U565024	Conduccion a quemador de horno		2									
25	U134323	Racord con bicono Ø 6		2									
26	U055043	Bicono Ø 12		2									
27	U264310	Manguito 3/8''		2									
28	U565023	Tubo entrada a valvula		2									
29	Q221334	Tuerca 1/2''		2									
30	U055043	Bicono Ø12		2									
31	U565007	Codo entrada gas		1									
32	U725006	Tuerca 3/4''		1									
33	Q306052	Arandela junta Ø23,5xØ15,5x3		3									
34	U855010	Tubo distribuidor completo		1									
35	Q411304	Remache avibulb Ø4,8		3									
36	U855005	Distribuidor media mesa posterior		1									
37	Q221336	Tuerca M-18x1,5 (para tubo Ø 12)		6									
38	U055043	Bicono Ø12		6									
39	U565033	Tubo piloto quemadores mesa		6									
40	U322109	Racord 1/8''		6									
41	U265026	Bicono Ø4		6									
42	U222130	Termopar L=600		6									
43	U249401	Grifo CAL-3200 (min.0,55) 4000		4									
43	U249402	Grifo CAL-3200 (min.0,90) 8000		1									
43	U702101	Grifo CAL-3200 (min.1,30) 10500		1									
44	U055043	Bicono Ø12		6									
45	Q221336	Tuerca M-18x1,5 (para tubo Ø 12)		6									

MOD.	COCINA CENTRAL	ZONA	CONDUCCIONES GRIFOS Y VALVULAS	PLANO	C-832

ITEM	CODIGO	DENOMINACION	TEXTO	CG-1502									NOTAS
46	U565011	Tuerca guia quemador		5									Para quemador de 4000 y 8000
46	U235703	Tuerca guia quemador		1									Para quemador de 10500
47	U565027	Conduccion grifo a quemador		6									
48	Q153002	Tornillo toma presion		6									
49	U542100	Boton de mando Ø10		6									

MOD.	COCINA CENTRAL	ZONA	VARIOS	PLANO	

ITEM	CODIGO	DENOMINACION	TEXTO	CG-1502									NOTAS
	U706502	Folleto de instrucciones		1									

MOD.	COCINA CENTRAL	ZONA	PIEZAS ESPECIFICAS PARA LOS DISTINTOS GASES	PLANO	C-831,C-832

ITEM	CODIGO	DENOMINACION	TEXTO	CG-1502									NOTAS
		BUTANO-PROPANO											
13	N502401	Tobera Ø 1,70 (Horno pasante)		1									C-831
24	X312400	Tobera Ø 1,10 (Horno pequeño)		1									C-831
32	0631000	Tobera Ø 1,40 (Quemador 8000)		1									C-831
42	U112401	Tobera Ø 1,55 (Quemador 10500)		1									C-831
45	U122407	Tobera Ø 1,05 (Quemador 4000)		4									C-831
55 y 9	U442138	Inyector piloto Ø 0,25		8									C-831 y C-832
	U136501	Indicador (Butano-Propano)		1									
		GAS NATURAL											
13	U054400	Tobera Ø 2,50 (Horno pasante)		1									C-831
24	9429400	Tobera Ø 1,80 (Horno pequeño)		1									C-831
32	R614500	Tobera Ø 2,00 (Quemador 8000)		1									C-831
42	R275050	Tobera Ø 2,35 (Quemador 10500)		1									C-831
45	9105100	Tobera Ø 1,50 (Quemador 4000)		4									C-831
55 y 9	U442137	Inyector piloto Ø 0,40		8									C-831 y C-832
	U134402	Indicador (Gas Natural)		1									
		GAS VILLA											
13	9424500	Tobera Ø 5,35 (Horno pasante)		1									C-831
24	9451000	Tobera Ø 3,30 (Horno pequeño)		1									C-831
32	U262401	Tobera Ø 4,10 (Quemador 8000)		1									C-831
42	U192402	Tobera Ø 4,90 (Quemador 10500)		1									C-831
45	R302401	Tobera Ø 2,90 (Quemador 4000)		4									C-831
55 y9	U442138	Inyector piloto Ø 0,25 (Regular)		8									C-831 y C-832
	U134310	Indicador (Gas Villa)		1									