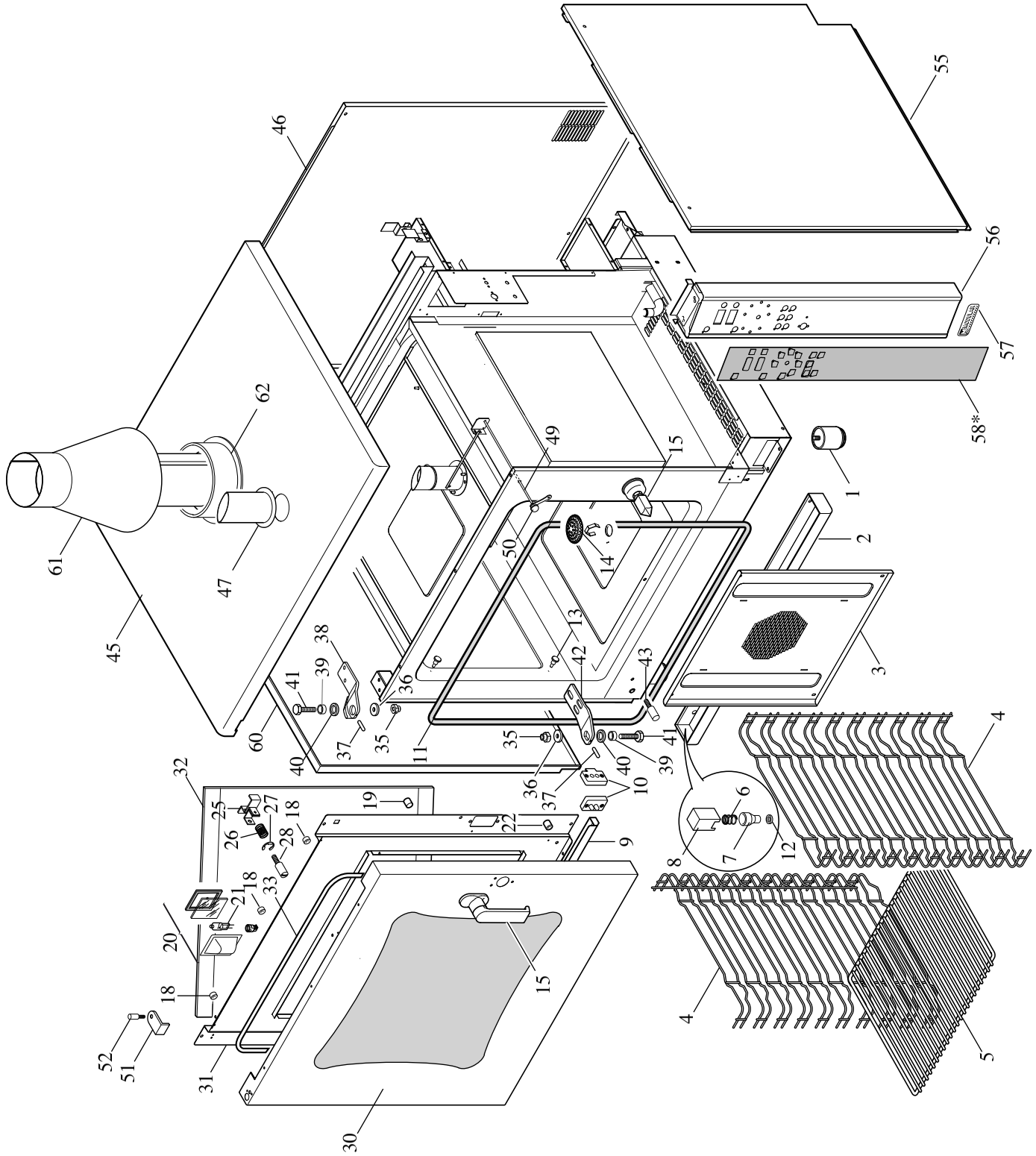
55
46
56
57
58*
62
49
15
1
2
61
47
50
14
45
13
3
38
39
41
42
43
36
60
40
37
35
11
35
36
37
40
39
41
10
4
32
25
27
18
19
22
9
6
26
28
8
7
12
18
21
33
20
15
18
4
52
51
31
5
30

MODULAR

MOD. GCE 10T
GME 10T
GME 10T/S

ED. 01- 09
TAV. 2531228.00B

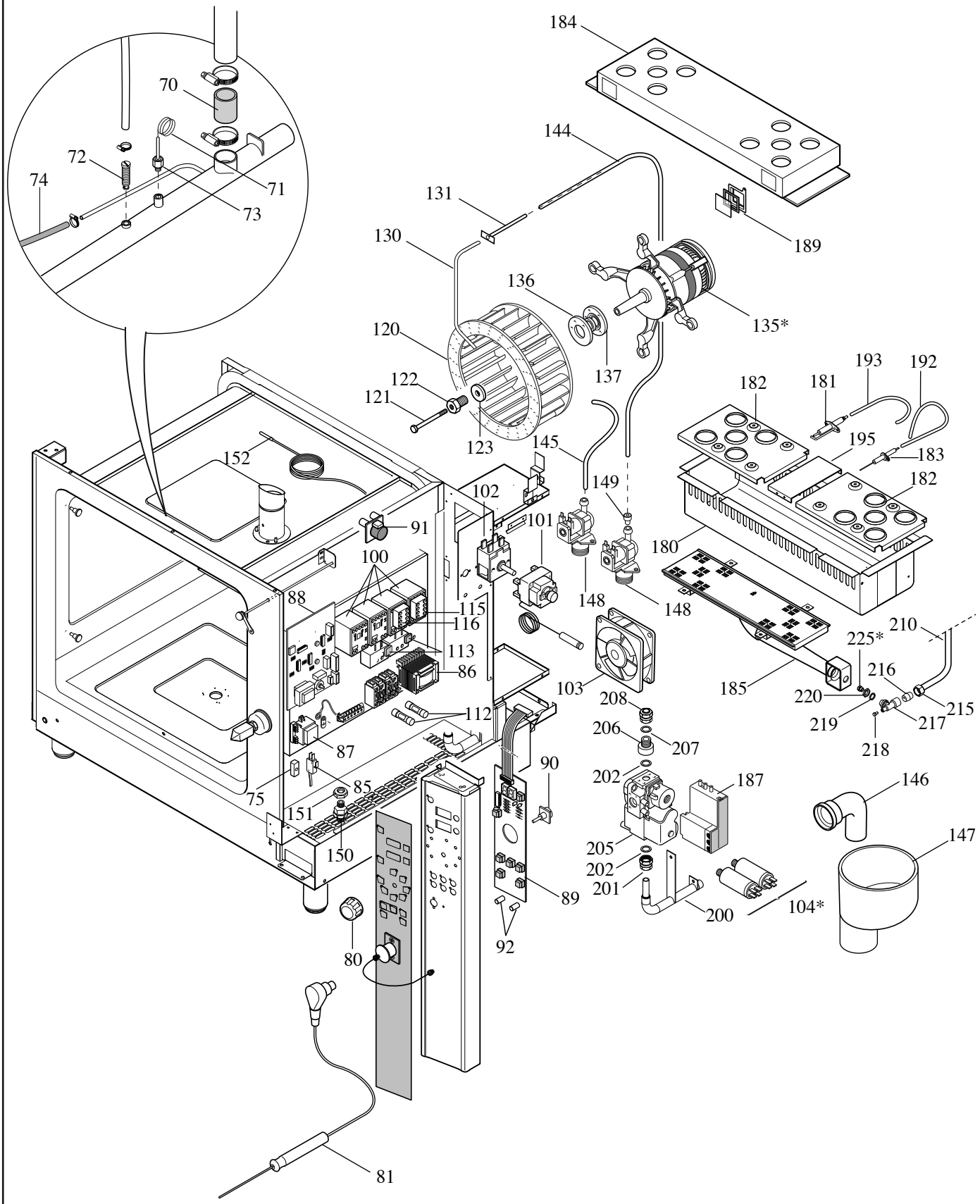

MODULAR

LISTA RICAMBI

cod. 2531229.00

FORNO GAS MOD. GCE 10T
GME 10T
GME 10T/S

ED. 01-09

POS.	CODICE	RIF. MODIFICHE	DENOMINAZIONE	PREZZO
1	512.003.00		Ass.piede 1"3/4 H=110/160 C/Vm10x20	
2	511.050.00		Ass.bacinella raccogligocce	
3	522.031.13		Convogliatore forno 10T	
4	583.003.23		Reggigriglie forno 10T	
5	583.004.00		Griglia gn 1/1 M. G 1/1 Inox	
6	260.108.00		Molla D.8 X L.14,5	
7	541.011.00		Tappo bacinella forni	
8	541.010.00		Boccola guida tappo bacinella	
9	522.046.00		Bacinella raccogligocce porta	
10	561.020.00		Coppia contatti con spessore	
11	552.004.00		Guarnizione facciata forno 10T	
12	0835.17528.1		Guarnizione OR 2021	
13	541.003.00		Perno fiss. reggigriglie forno	
14	511.053.00		Ass. filtro foro scarico camera	
15	550.001.00		Chiusura completa porta forno	
18	541.013.00		Distanziale cristallo D.16x18	
19	541.012.00		Distanziale cristallo D.16x8,5	
20	563.001.00		Portalampada	
21	563.003.00		Lampadina alogena G4 12V 20W	
22	531.028.00		Distanziale bacinella porta	
25	521.022.13		Staffa aggancio cristallo	
26	260.000.00		Molla D.8 x L=40	
27	0552.05065.4		Anello arresto radiale 5	
28	541.004.00		Perno aggancio cristallo	
30	511.096.00		Assieme porta forno 10T	
31	511.046.00		Assieme controporta forno 10T	
32	511.098.00		Assieme cristallo 10T	
33	552.005.00		Guarnizione cristallo forno 10T	
35	541.038.00		Boccola perno porta	
36	541.040.00		Distanziale porta	
37	0315.04062.4		Vite STE M4x6 AISI 304	
38	511.083.13		Assieme cerniera superiore porta	
39	541.040.13		Distanziale boccola perno	
40	541.039.13		Distanziale regolazione porta	
41	0322.08025.4		Vite TBES M8x25 AISI 304	
42	521.087.13		Cerniera inferiore porta	
43	541.027.00		Piolo apertura tappo bacinella	
45	511.024.00		Ass.coperchio gas	
46	521.054.00		Schiena forno 10T	
47	511.009.00		Assieme collettore sfiato camera	
49	511.072.00		Ass.leva anter.comando sfiato	

MODULAR

LISTA RICAMBI

cod. 2531229.00

FORNO GAS MOD. GCE 10T
GME 10T
GME 10T/S

ED. 01-09

POS.	CODICE	RIF. MODIFICHE	DENOMINAZIONE	PREZZO
50	551.003.00		Pomolo a sfera D.20 M5x15	
51	521.023.00		Cerniera cristallo	
52	641.045.00		Piolino di centratura D.8	
55	511.051.00		Ass.fianco dx torno 10T	
56	511.032.00		Ass.cruscotto 10T	
57	250.389.00		Marchio lenticolare "Modular"	
58*	250.451.00		Pellicola serigrafata forno GCE 10T	
58*	250.447.00		Pellicola serigrafata forno GME 10T	
58*	250.434.00		Pellicola serigrafata forno GME 10T/S	
60	511.052.00		Ass.fianco sx forno 10T	
61	511.075.00		Ass.camino antivento	
62	522.132.00		Prolunga camino fumi D. 150	
70	552.007.00		Manicotto D.30/40 L=50	
71	561.015.00		Sonda Tr-Pt100 D.4x50 Mt2	
72	541.009.00		Ugello spruzzatore	
73	671.011.00		Racc. con bic 4 lungo - L16 0958030	
74	552.006.00		Manicotto D.12-19 L = 250	
75	461.043.00		Magnete 24x12x5	
80	551.001.00		Manopola forno D.P.6 L=18,5	
81	561.017.00		Sonda spillone L=1,1 c/com. M90	
85	412.075.00		Assieme microporta	
86	561.006.00		Trasformatore lampade 230/12V40VA	
87	561.005.00		Trasformatore scheda 230/12V 50/60Hz	
88	561.001.00		Scheda madre forno	
89	561.002.00		Scheda tastiera forno	
90	561.003.00		Encoder scheda	
91	561.004.00		Buzzer	
92	551.005.00		Distanziale supp. scheda tastiera	
100	561.026.00		Contattore 27A 220V 50/60Hz	
101	561.022.00		Termostato sicurezza a bottone 360°	
102	561.024.00		Termostato sicurezza comandi 70°	
103	764.055.00		Ventilatore	
104*	564.035.00		Condensatore 50mf 400V GCE 10T-GME10T	
104*	564.037.00		Condensatore 16mf 400V GME 10T/S	
104*	564.032,00		Condensatore 30mf 450V GME 10T/S	
112	561.034.00		Fusibile 5x20T 2A 250V	
113*	561.030.00		Rele' termico TA 25DU 1,8 1,3-8A(6-10T/S)	
113*	561.032.00		Rele' termico TA 25DU 4,0 2,8-4A(6-10T/S)	
113*	561.027.00		Rele' termico TA 25DU 3,5 5A(6-10T)	
115	561.027.00		Blocchetto contatti CA 5-01 NC	
116	561.028.00		Blocchetto contatti CA 5-10 NO	

MODULAR

LISTA RICAMBI

cod. 2531229.00

FORNO GAS MOD. GCE 10T
GME 10T
GME 10T/S

ED. 01-09

POS.	CODICE	RIF. MODIFICHE	DENOMINAZIONE	PREZZO
120	544.014.00		Ventola D.300x100/20 pale piane tr.	
121	0300.06055.4		Vite TE M6x55 AISI 304	
122	541.023.00		Vite TE M12x1,5 sx AISI 304	
123	521.024.00		Rosetta D.28x12,5	
130	531.022.00		Pipa imissione acqua 10T	
131	511.040.00		Assieme tubo imissione acqua	
135*	564.017.00		Motore mon. bidirez.4P 0,75kW (GCE-GME 10T)	
135*	564.018.00		Motore mon. bidirez.100/4 6P 0,75kW GME 10T/S	
136	541.007.00		Flangia per albero D.24	
137	552.003.00		Guarnizione Radiamatic 24x46x4	
144	552.009.00		Tubo gomma carico acqua	
145	552.008.00		Tubo gomma abbattimento L=800	
146	551.007.00		Curva di scarico diam.40 A 87°	
147	551.008.00		Imbuto scarico forno 50/110	
148	462.000.00		Elettrov. dvgw 1E1U-180°220V-50Hz	
149	462.017.00		Riduttore di portata L/1' 0,1	
150	663.026.00		Pressacavo V-TEC 13,5	
151	663.016.00		Controdado PG 13,5	
152	561.016.00		Sonda Tr-Pt100 D.3x30 M10x1 m1	
180	522.114.00		Scatola camera combustione	
181	572.011.00		Candela ril.a/sm c/squad.kd D.1,65	
182	522.115.00		Schermo camera combustione	
183	572.010.00		Candela rilevamento A/S D.1,65	
184	511.076.00		Ass.camera combustione	
185	572.001.00		Bruciatore forno gas 6-10T	
187	572.015.00		Controllo fiamma 577 DTC 220/240V	
189	512.002.00		Ass. specchietto ispezione bruciat.	
192	568.012.00		Cavo rilevamento gas	
193	568.011.00		Cavo accensione gas	
195	522.118.00		Profilo scorrimento schermi	
200	575.001.00		Assieme rampa entrata gas forno	
201	573.004.00		Raccordo F 3/4xtubo rame D.16	
202	573.006.00		Guarnizione AL D.23,5x17,5x2	
205	571.001.00		Valvola forno gas SIGMA 840	
206	573.001.00		Manicotto ridotto M/F 1'/2x,3/4x15	
207	573.005.00		Guarnizione AL D.18x12x2	
208	573.003.00		Raccordo F 1/2 x tubo rame D.12	
210	575.004.00		Conduttura valvola gas	
215	673.009.00		Dado per bicono D.12	
216	673.006.00		Bicono D.12	
217	673.022.00		Portaugello D.12	

MODULAR

LISTA RICAMBI

cod. 2531229.00

FORNO GAS MOD. GCE 10T
GME 10T
GME 10T/S

ED. 01-09

POS.	CODICE	RIF. MODIFICHE	DENOMINAZIONE	PREZZO
218	641.012.00		Vite xpresa di pressione	
219	541.034.00		Riduzione portaugello	
220	673.024.00		Dado portaugello M14x1	
225*	674.019.00		Ugello D.350 (Metano)	
225*	674.041.00		Ugello D.230 (GPL)	